La entrada al universo Nova Pro.

FOLLOW US

nova pro one.

1

Nova Pro One contiene lo mejor de Nova Pro.

G*GRASS®

NP

El nombre Nova Pro es garantía de excelencia. Por eso, con Nova Pro One puede confiar en un diseño de movimiento perfecto y en la máxima calidad de la mano de GRASS.

Es sabido lo que se puede esperar de un buen producto de marca. Y GRASS es el mejor ejemplo de ello. **Nuestros sistemas de movimiento de calidad superior aúnan avances tecnológicos, funcionalidad, confort, la máxima calidad y precisión hasta en el más mínimo detalle.**

grass.eu

Nova Pro One. El nuevo número 1 cuando se necesita una gama compacta, así como una diferenciación y un rendimiento ampliamente acreditados.

Nova Pro se ha convertido con el paso de los años en sinónimo de una apertura especialmente sencilla, excelentes propiedades de deslizamiento y máxima fiabilidad, y es uno de los cajones de extracción completa de doble pared con más éxito en todo el mundo. La base para todo ello es el raíl de guía completamente sincronizado, acreditado con creces.

3 cuadrados como característica distintiva.

Nova Pro One ofrece otra particularidad: Un troquelado decorativo inconfundible cuyos tres cuadrados permiten al mismo tiempo la colocación de los clip de marca.

Moderno diseño de los laterales con reflector de luz.

El diseño de los modernos laterales juega deliberadamente con la luz. La superficie acodada sirve como reflector de luz, lo que confiere al cajón un aspecto deliciosamente innovador.

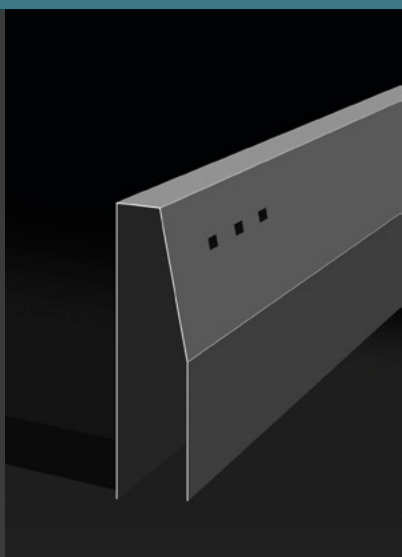

Gracias a la gama de productos perfectamente armonizada, ningún otro sistema de cajones ofrece más posibilidades para reducir la complejidad.

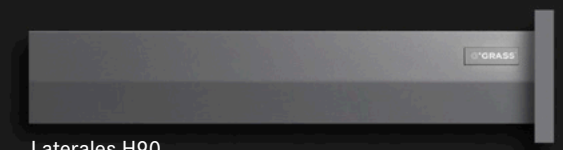

Laterales H90

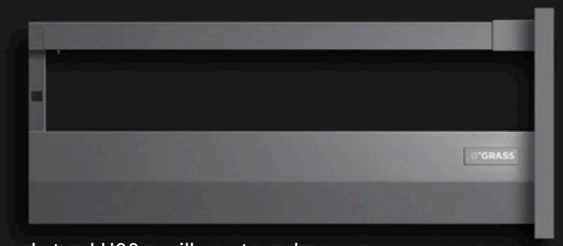

Lateral H90, varilla rectangular

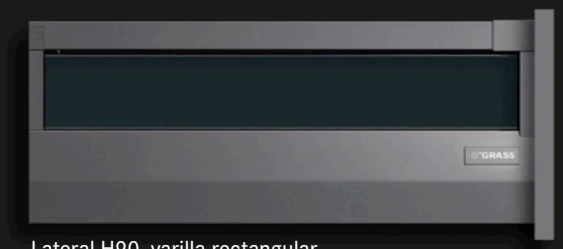

Lateral H90, varilla rectangular
con soportes Crystal reequipables

Elegante. Con y sin clip de marca.

El hecho de poder utilizar Nova Pro One con y sin clip de marca le hará la vida cotidiana más fácil en muchos aspectos. Este pequeño detalle proporciona una mayor flexibilidad y, además, logra otra posibilidad de diferenciación.

La pieza insertable de cristal Nova Pro One se puede equipar más tarde fácilmente y se fija sin necesidad de herramientas entre el lateral y la varilla. Los soportes del cristal se adosan discretamente al lateral de forma que resultan casi invisibles.

Tavinea Sorto. Variedad perfecta.

Gracias al excepcional concepto de plataforma Nova Pro, todos los sistemas de equipamiento interior de Nova Pro Scala encajan perfectamente en los cajones One. Pero no solo son idénticas las dimensiones, sino que también el material, la forma, los colores y las superficies están perfectamente adaptados a ambos sistemas.

Frentes interiores F8 para cajones y caceroleros.

Al igual que el equipamiento interior Tavinea, los frentes interiores cerrados F8 de la serie Nova Pro Scala también son 100 % compatibles. Ya sea el frente interior H90 o el elevado frente interior H186 para el cajón con varilla, estos elegantes frentes interiores se combinan a la perfección con Nova Pro One.

F8 Los frentes interiores están perfectamente adaptados a los tonos stone, ice o silver. Además, se ha concedido gran importancia a la facilidad de montaje.

Nova Pro One ofrece nuevas pinturas con efecto polvo y superficies de alta tecnología para una mayor protección ambiental. Elija entre nuestros tres colores estándar.

ONE COLOURS

STONE

SILVER

ICE

Desde el punto de vista ecológico, la gama de colores de Nova Pro impone nuevos estándares de referencia. Gracias al uso de pinturas en polvo de alto rendimiento más ecológicas y de tecnologías de baja temperatura y consumo reducido de energía, cada cajón individual garantiza una mayor sostenibilidad. Huelga decir que todas las superficies de GRASS son también absolutamente funcionales, ya que son robustas, resistentes a los arañazos y a los productos químicos domésticos.

Nova Pro One.
El mínimo de complejidad.

Un lateral H90, una varilla rectangular y soportes reequipables de cristal que se pueden enganchar entre la varilla y el lateral. En combinación con la tecnología de guías ampliamente acreditada y los accesorios adecuados de la serie Nova Pro Scala, Nova Pro One se convierte en un sistema de cajones extremadamente eficiente.

Nova Pro One
Sistema de cajones

Nova Pro One 8

El hermano pequeño de Nova Pro Scala ofrece una gama compacta que combina la máxima eficiencia con la mínima complejidad.

Sistemas divisorios y de organización 63

Ordenar, distribuir, organizar ayudas de gran valor para la organización del espacio de almacenamiento.

Técnica de aplicación 73

Herramientas auxiliares.
Técnica acreditada y probada en multitud de ocasiones para conseguir una productividad profesional.

Nova Pro One
Sistema de cajones

	Descripción		Página
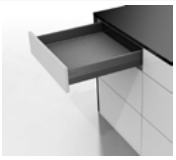	**Nova Pro One Cajón H90 Single Set** • Todos los componentes, incluidas las guías, se suministran en un práctico embalaje en set • Piezas individuales ordenadas de forma clara y sencilla • Almacenamiento en poco espacio gracias al tamaño reducido del paquete	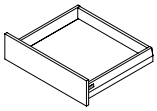	10
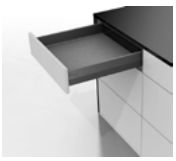	**Nova Pro One Cajón H90** • Práctico cajón estándar para cualquier aplicación • Regulación de altura y lateral integrada • Aprovechamiento óptimo del espacio gracias a los interiores rectos y a la anchura de montaje reducida	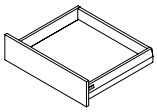	12
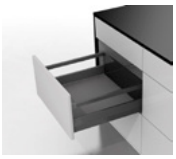	**Nova Pro One Cacerolero H90 con varilla rectangular** • Varilla rectangular de unión continua • Adaptador de pared trasera a ras de la superficie • Regulación de altura y lateral integrada	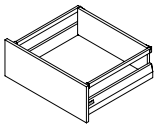	14
	Nova Pro One Crystal Cacerolero para elementos de inserción de 66 mm de altura • Cajón con varilla con adaptadores modulares para elementos de inserción • No es necesario instalar fijaciones ni herrajes en los elementos de inserción • Adaptador en unión continua para elementos de inserción	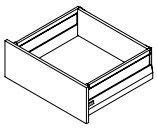	16
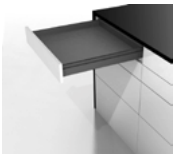	**Nova Pro Scala Cajón H63** • Cajón extremadamente bajo para alturas limitadas • Personalizable con barras de diseño • Regulación de altura y lateral integrada	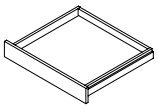	18
	Nova Pro Soft-close S16/S19 Guía de extracción completa 40/70 kg • Anchura de montaje 29 mm • Uso con S16 y S19 • Características de deslizamiento excelentes • Tecnología de guías completamente sincronizada	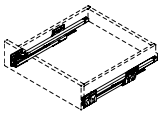	20
	Nova Pro Soft-close S18 Guía de extracción completa 40/70 kg • Anchura de montaje 30 mm • Uso con S18 • Características de deslizamiento excelentes • Tecnología de guías completamente sincronizada	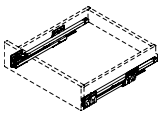	22
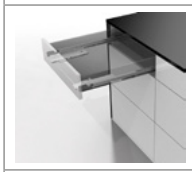	**Nova Pro Tipmatic Soft-close S16/S19 Guía de extracción completa 40/70 kg** • Sistema mecánico de apertura • Combina la función Tipmatic con la amortiguación Soft-close • Anchura de montaje 29 mm • Uso con S16 y S19	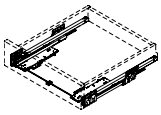	24
	Nova Pro Tipmatic Soft-close S18 Guía de extracción completa 40/70 kg • Sistema mecánico de apertura • Combina la función Tipmatic con la amortiguación Soft-close • Anchura de montaje 30 mm • Uso con S18	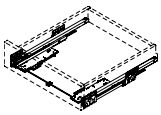	26

	Descripción		Página
	Nova Pro One Frente interior F8 para cajón interior H90 • Perfil del frente de aluminio de diferentes colores • Aspecto elegante gracias a los laterales interiores y exteriores lisos • Mismas dimensiones que los cajones estándar (profundidad interior) • También para cortar a medida	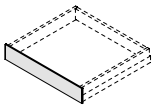	28
	Nova Pro One Frente interior F8 para cajón interior H90 con varilla rectangular • Perfil del frente de aluminio de diferentes colores • Aspecto elegante gracias a los laterales interiores y exteriores lisos • Mismas dimensiones que los cajones estándar (profundidad interior) • También para cortar a medida	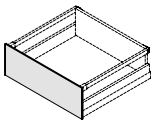	30
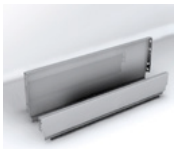	**Nova Pro One Paredes traseras de acero** • Paredes traseras de acero para cajones y caceroleros • Color a juego • En las alturas H90 y H186	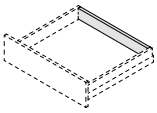	42
	Nova Pro One Varilla ovalada para cajón archivador • Para usar con laterales Nova Pro One H90 • Tubo de aluminio ovalado anodizado natural con gran resistencia a la flexión y superficie resistente a los arañazos • Gran estabilidad y capacidad de carga gracias al atornillado seguro en el frente y la pared trasera • Regulación de inclinación sin herramientas mediante la varilla ovalada	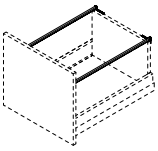	46
	Nova Pro One Cajón bajo fregadero con pared trasera profunda • Soporte para pared trasera de fregadero para Nova Pro One H90 con varilla rectangular • Permite la construcción rápida y sencilla de cajones con abertura para el sifón y pared trasera de madera rectangular (sin necesidad de cortes especiales) • Colores a juego con todos los laterales Nova Pro	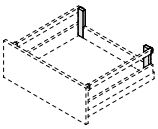	48
	Ejemplo de aplicación Cajón bajo fregadero con recorte • Máximo aprovechamiento del espacio de almacenamiento en la zona del fregadero gracias a la combinación personalizada con laterales más cortos • Montaje sencillo con productos estándar Nova Pro • Variable en ancho y en recorte	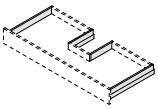	50
	Nova Pro One Estabilizador lateral	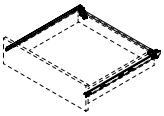	52
	Nova Pro One Accesorios		54
	Nova Pro One Información técnica		58

NOVA PRO ONE
Cajón H90 Single Set

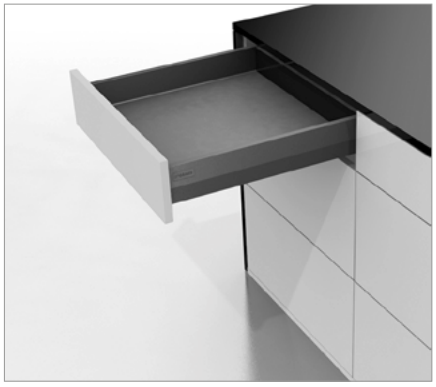

- Todos los componentes, incluidas las guías, se suministran en un práctico embalaje en set
- Piezas individuales ordenadas de forma clara y sencilla
- Almacenamiento en poco espacio gracias al tamaño reducido del paquete
- Mismas dimensiones de montaje que Nova Pro Scala
- Compatible con los accesorios de Nova Pro Scala

Aviso:
- A partir de 800 mm de anchura del módulo, se recomiendan empalmes frente-fondo (véase Accesorios)

INFORMACIÓN DE PEDIDO

1 **Nova Pro One Cajón H90, Soft-close, 40 kg Juego: Laterales H90 con clips de marca con logotipo GRASS (grabado), guías (Soft-close, 40 kg), ganchos de suspensión con tornillos para tableros de aglomerado y tacos (sueltos)**

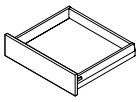

NL	Ice	Silver	Stone	
270	**F100133669**	**F100134085**	**F100133677**	
300	**F100133670**	**F100134086**	**F100133678**	
350	**F100133671**	**F100134087**	**F100133679**	
400	**F100133672**	**F100134088**	**F100133680**	
450	**F100133673**	**F100134089**	**F100133681**	
500	**F100133674**	**F100134090**	**F100133682**	
550	**F100133675**	**F100134091**	**F100133683**	
600	**F100133676**	**F100134092**	**F100133684**	

2 **Nova Pro One Varilla rectangular para atornillar a una pared trasera de madera página 14**

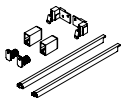

3 **Nova Pro One Crystal Fijación para pared trasera de madera página 16**

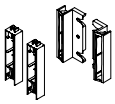

Nova Pro Soporte frontal para frentes altos página 54

REFERENCIAS DE PÁGINA

Paredes laterales del cajón	12	Paredes traseras de acero	42	Información técnica	58
Guías	20	Ejemplos de aplicación	50	Sistemas de organización	63
Paredes insertadas	28	Accesorios	54	Tecnología de montaje	73

INFORMACIÓN DE PLANIFICACIÓN

Todas las dimensiones en milímetros

Medidas de montaje del frente

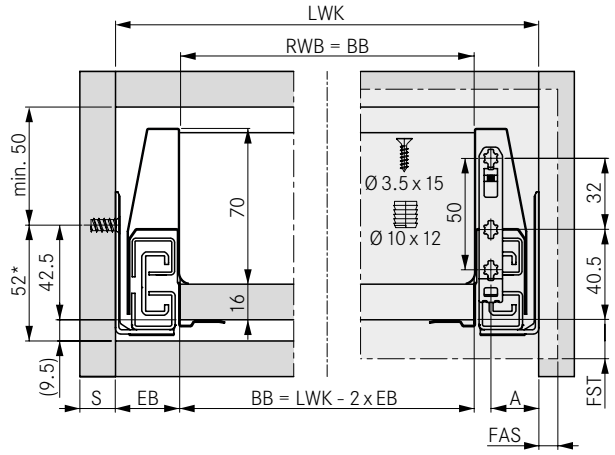

* Recomendación/Medida mínima: 49,5 mm/Tipmatic Soft-close: 58 mm

Medidas de montaje de la pared trasera

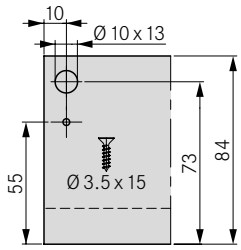

Corte de aglomerado de 16 mm

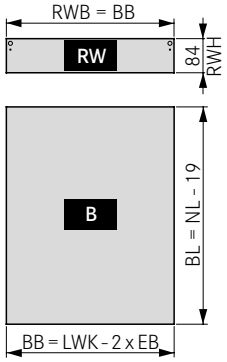

Guía

S	16/19	18
EB	29	30
A	21.5	22.5

Nota: La guía está disponible en dos modelos: S16/S19 y S18. Véase el capítulo Guías.

Vista detallada

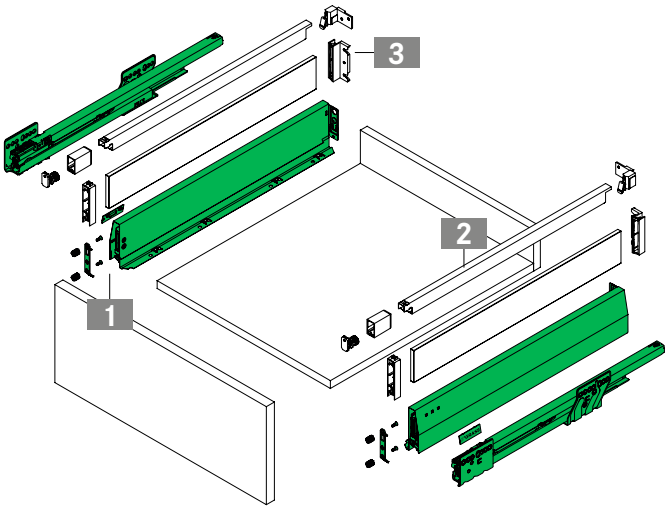

LEYENDA

B	Fondo
BB	Anchura del fondo
BL	Longitud del fondo
EB	Anchura de instalación
FAS	Solape del frente lateral
FST	Saliente del frente
LWK	Anchura interior del módulo
NL	Longitud nominal
RW	Pared trasera
RWB	Anchura de la pared trasera
RWH	Altura del panel trasero
S	Grosor de la pared lateral

NOVA PRO ONE
Cajón H90

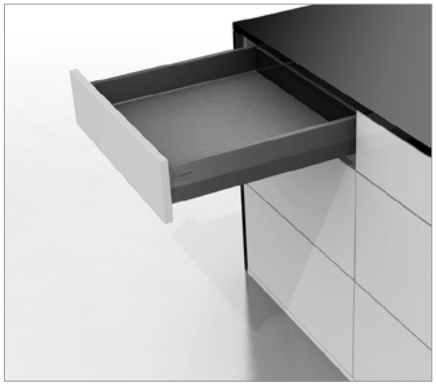

- Práctico cajón estándar para cualquier aplicación
- Regulación de altura y lateral integrada
- Aprovechamiento óptimo del espacio gracias a los interiores rectos y a la anchura de montaje reducida
- Diseño resistente y estable
- Montaje y desmontaje del frente sin herramientas
- Misma anchura del fondo y la pared trasera
- No es necesario preparar el fondo
- Mismas dimensiones de montaje que Nova Pro Scala
- Compatible con los accesorios de Nova Pro Scala

Aviso:
- A partir de 800 mm de anchura del módulo, se recomiendan empalmes frente-fondo (véase Accesorios)

INFORMACIÓN DE PEDIDO

1 Nova Pro One Laterales H90
Pieza

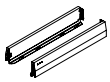

NL	Ice Izquierda	Ice Derecha	Silver Izquierda	Silver Derecha
270	**F100133548**	**F100133549**	**F100133995**	**F100133996**
300	**F100133551**	**F100133552**	**F100133998**	**F100133999**
350	**F100133554**	**F100133555**	**F100134001**	**F100134002**
400	**F100133557**	**F100133558**	**F100134004**	**F100134005**
450	**F100133560**	**F100133561**	**F100134007**	**F100134008**
500	**F100133563**	**F100133564**	**F100134010**	**F100134011**
550	**F100133566**	**F100133567**	**F100134013**	**F100134014**
600	**F100133569**	**F100133570**	**F100134016**	**F100134017**
650	**F100133572**	**F100133573**	**F100134019**	**F100134020**
NL	Stone Izquierda	Stone Derecha		
270	**F100133521**	**F100133522**		
300	**F100133524**	**F100133525**		
350	**F100133527**	**F100133528**		
400	**F100133530**	**F100133531**		
450	**F100133533**	**F100133534**		
500	**F100133536**	**F100133537**		
550	**F100133539**	**F100133540**		
600	**F100133542**	**F100133543**		
650	**F100133545**	**F100133546**		

2 Gancho de suspensión
Pieza: Izquierda o derecha

BLA	Material de montaje	N.º de art.
32	Pasador (premontado)	**F102021854**
32	Taco de expansión (premontado)	**F102117719**
32/50	Tornillo (no incluido)	**F102021855**
50	Pasador (premontado)	**F102021153**
50	Taco de expansión (premontado)	**F102117720**

3 Clip de marca Nova Pro One
Pieza: Izquierda o derecha

Diseño	Ice	Silver	Stone
Con el logotipo de GRASS	**F102133595**	**F102134024**	**F102133594**

Nova Pro Guías
página 20

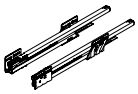

Nova Pro Soporte frontal para frentes altos
página 54

REFERENCIAS DE PÁGINA

Riel rectangular	14	Paredes traseras de acero	42	Información técnica	58
Guías	20	Ejemplos de aplicación	50	Sistemas de organización	63
Paredes insertadas	28	Accesorios	54	Tecnología de montaje	73

INFORMACIÓN DE PLANIFICACIÓN

Todas las dimensiones en milímetros

Medidas de montaje del frente

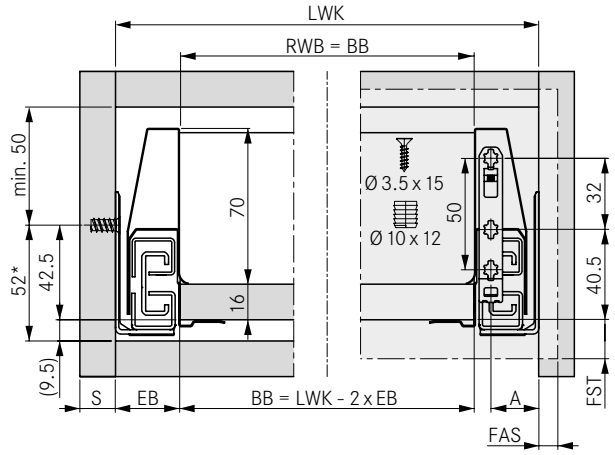

* Recomendación/Medida mínima: 49,5 mm/Tipmatic Soft-close: 58 mm

Medidas de montaje de la pared trasera

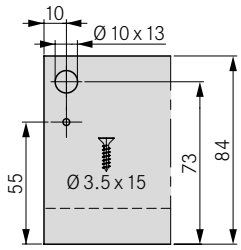

Corte de aglomerado de 16 mm

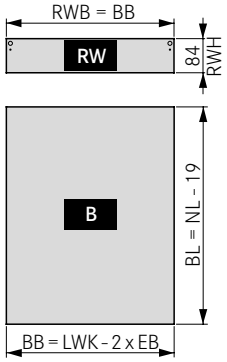

Guía

S	16/19	18
EB	29	30
A	21.5	22.5

Nota: La guía está disponible en dos modelos: S16/S19 y S18. Véase el capítulo Guías.

Vista detallada

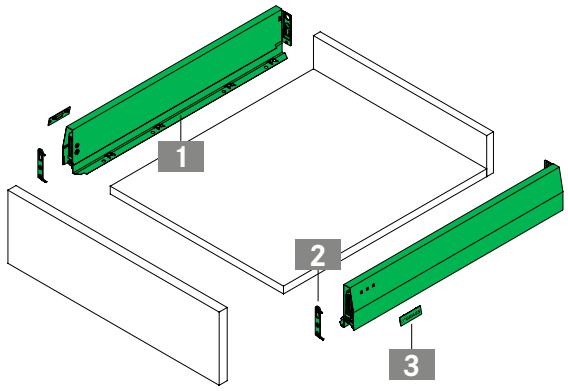

LEYENDA

B	Fondo	EB	Anchura de instalación	NL	Longitud nominal
BB	Anchura del fondo	FAS	Solape del frente lateral	RW	Pared trasera
BL	Longitud del fondo	FST	Saliente del frente	RWB	Anchura de la pared trasera
BLA	Distancia de orificio de perforación	LWK	Anchura interior del módulo	RWH	Altura del panel trasero

NOVA PRO ONE

Cacerolero H90 con varilla rectangular

- Varilla rectangular de unión continua
- Adaptador de pared trasera a ras de la superficie
- Regulación de altura y lateral integrada
- Regulación de inclinación por varilla
- Aprovechamiento óptimo del espacio gracias a los interiores rectos y a la anchura de montaje reducida
- Montaje y desmontaje del frente sin herramientas
- Misma anchura del fondo y la pared trasera
- No es necesario preparar el fondo
- Mismas dimensiones de montaje que Nova Pro Scala
- Compatible con los accesorios de Nova Pro Scala

Aviso:

- A partir de 800 mm de anchura del módulo, se recomiendan empalmes frente-fondo (véase Accesorios)

INFORMACIÓN DE PEDIDO

1 Nova Pro One Laterales H90
Pieza

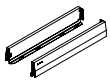

	Ice	Ice	Silver	Silver
NL	Izquierda	Derecha	Izquierda	Derecha
270	F100133548	F100133549	F100133995	F100133996
300	F100133551	F100133552	F100133998	F100133999
350	F100133554	F100133555	F100134001	F100134002
400	F100133557	F100133558	F100134004	F100134005
450	F100133560	F100133561	F100134007	F100134008
500	F100133563	F100133564	F100134010	F100134011
550	F100133566	F100133567	F100134013	F100134014
600	F100133569	F100133570	F100134016	F100134017
650	F100133572	F100133573	F100134019	F100134020
	Stone	Stone		
NL	Izquierda	Derecha		
270	F100133521	F100133522		
300	F100133524	F100133525		
350	F100133527	F100133528		
400	F100133530	F100133531		
450	F100133533	F100133534		
500	F100133536	F100133537		
550	F100133539	F100133540		
600	F100133542	F100133543		
650	F100133545	F100133546		

2 Nova Pro Varilla rectangular para atornillar a una pared trasera de madera
Juego: Riel rectangular, Fijación para guías, Tapa de protección

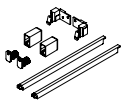

NL	Ice	Silver	Stone	
270	F102103525	F102103534	F102103516	
300	F102103526	F102103535	F102103517	
350	F102103527	F102103536	F102103518	
400	F102103528	F102103537	F102103519	
450	F102103529	F102103538	F102103520	
500	F102103530	F102103539	F102103521	
550	F102103531	F102103540	F102103522	
600	F102103532	F102103541	F102103523	
650	F102103533	F102103542	F102103524	

3 Gancho de suspensión
Pieza: Izquierda o derecha

BLA	Material de montaje	N.º de art.
32	Pasador (premontado)	F102021854
32	Taco de expansión (premontado)	F102117719
32/50	Tornillo (no incluido)	F102021855
50	Pasador (premontado)	F102021153
50	Taco de expansión (premontado)	F102117720

4 Clip de marca Nova Pro One
Pieza: Izquierda o derecha

Diseño	Ice	Silver	Stone
Con el logotipo de GRASS	F102133595	F102134024	F102133594

Nova Pro Guías
página 20

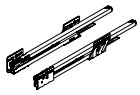

Nova Pro Soporte frontal para frentes altos
página 54

REFERENCIAS DE PÁGINA

Guías	20	Paredes traseras de acero	42	Información técnica	58
Paredes insertadas	30	Ejemplos de aplicación	50	Sistemas de organización	63
Componentes individuales	36	Accesorios	54	Tecnología de montaje	73

INFORMACIÓN DE PLANIFICACIÓN

Todas las dimensiones en milímetros

Medidas de montaje del frente

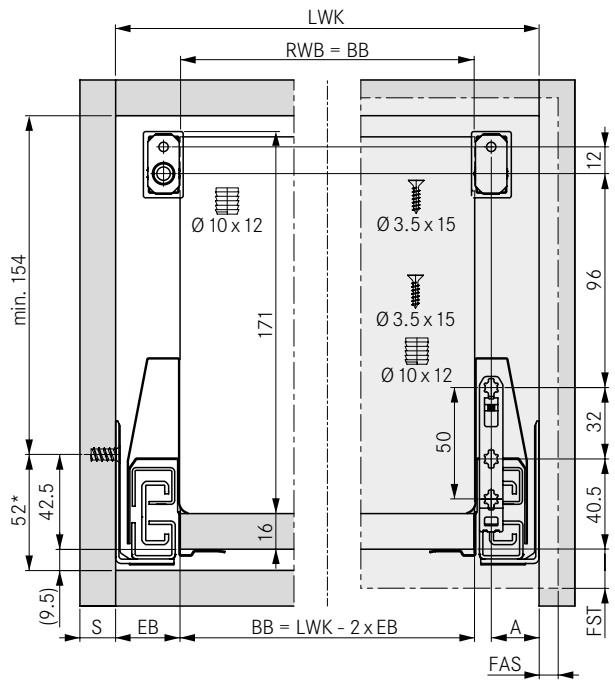

* Recomendación/Medida mínima: 49,5 mm/Tipmatic Soft-close: 58 mm

Medidas de montaje de la pared trasera

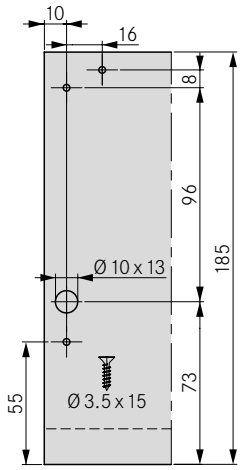

Corte de aglomerado de 16 mm

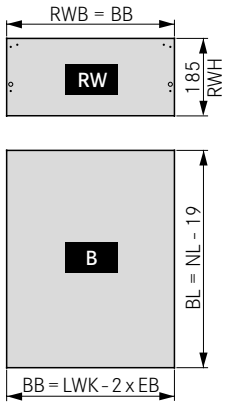

Guía

S	16/19	18
EB	29	30
A	21.5	22.5

Nota: La guía está disponible en dos modelos: S16/S19 y S18. Véase el capítulo Guías.

Vista detallada

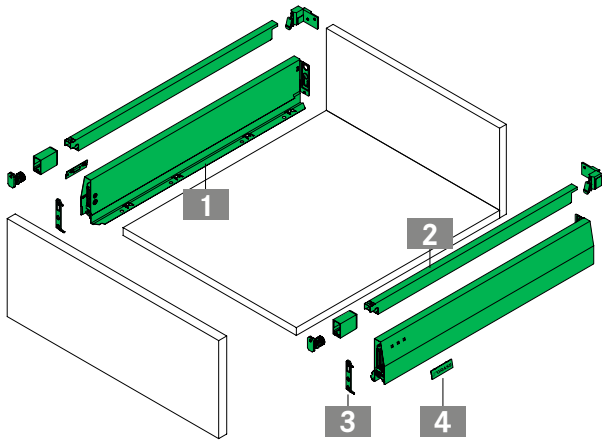

LEYENDA

B	Fondo	EB	Anchura de instalación	NL	Longitud nominal
BB	Anchura del fondo	FAS	Solape del frente lateral	RW	Pared trasera
BL	Longitud del fondo	FST	Saliente del frente	RWB	Anchura de la pared trasera
BLA	Distancia de orificio de perforación	LWK	Anchura interior del módulo	RWH	Altura del panel trasero

NOVA PRO ONE CRYSTAL

Cacerolero para elementos de inserción de 66 mm de altura

- Cajón con varilla con adaptadores modulares para elementos de inserción
- No es necesario instalar fijaciones ni herrajes en los elementos de inserción
- Adaptador en unión continua para elementos de inserción
- Regulación de altura y lateral integrada
- Regulación de inclinación por varilla
- Aprovechamiento óptimo del espacio gracias a los interiores rectos y a la anchura de montaje reducida
- Montaje y desmontaje del frente sin herramientas
- Misma anchura del fondo y la pared trasera
- No es necesario preparar el fondo
- Mismas dimensiones de montaje que Nova Pro Scala
- Compatible con los accesorios de Nova Pro Scala

Aviso:

- Si se emplean elementos de inserción de cristal, recomendamos usar monocristal inastillable (ESG) y consultar las normas de seguridad nacionales e internacionales
- A partir de 800 mm de anchura del módulo, se recomiendan empalmes frente-fondo (véase Accesorios)

INFORMACIÓN DE PEDIDO

1 Nova Pro One Laterales H90
Pieza

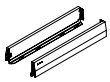

NL	Ice Izquierda	Ice Derecha	Silver Izquierda	Silver Derecha
270	F100133548	F100133549	F100133995	F100133996
300	F100133551	F100133552	F100133998	F100133999
350	F100133554	F100133555	F100134001	F100134002
400	F100133557	F100133558	F100134004	F100134005
450	F100133560	F100133561	F100134007	F100134008
500	F100133563	F100133564	F100134010	F100134011
550	F100133566	F100133567	F100134013	F100134014
600	F100133569	F100133570	F100134016	F100134017
650	F100133572	F100133573	F100134019	F100134020
NL	**Stone Izquierda**	**Stone Derecha**		
270	F100133521	F100133522		
300	F100133524	F100133525		
350	F100133527	F100133528		
400	F100133530	F100133531		
450	F100133533	F100133534		
500	F100133536	F100133537		
550	F100133539	F100133540		
600	F100133542	F100133543		
650	F100133545	F100133546		

2 Nova Pro Varilla rectangular para atornillar a una pared trasera de madera
Juego: Riel rectangular, Fijación para guías, Tapa de protección

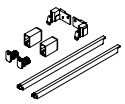

NL	Ice	Silver	Stone	
270	F102103525	F102103534	F102103516	
300	F102103526	F102103535	F102103517	
350	F102103527	F102103536	F102103518	
400	F102103528	F102103537	F102103519	
450	F102103529	F102103538	F102103520	
500	F102103530	F102103539	F102103521	
550	F102103531	F102103540	F102103522	
600	F102103532	F102103541	F102103523	
650	F102103533	F102103542	F102103524	

3 Nova Pro One Fijación Crystal para pared trasera de madera
Juego: Fijación para cristal

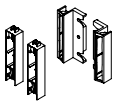

Material de montaje	Ice	Silver	Stone
Tornillo para aglomerado (no incluido)	F102133519	F102133993	F102133518

4 Gancho de suspensión
Pieza: Izquierda o derecha

BLA	Material de montaje	N.º de art.
32	Pasador (premontado)	F102021854
32	Taco de expansión (premontado)	F102117719
32/50	Tornillo (no incluido)	F102021855
50	Pasador (premontado)	F102021153
50	Taco de expansión (premontado)	F102117720

5 Clip de marca Nova Pro One
Pieza: Izquierda o derecha

Diseño	Ice	Silver	Stone
Con el logotipo de GRASS	F102133595	F102134024	F102133594

Nova Pro Guías
página 20

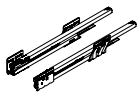

Nova Pro Soporte frontal para frentes altos
página 54

REFERENCIAS DE PÁGINA

Guías	20	Ejemplos de aplicación	50	Sistemas de organización	63
Componentes individuales	40	Accesorios	54	Tecnología de montaje	73
Paredes traseras de acero	42	Información técnica	58	Ayudas de montaje	82

INFORMACIÓN DE PLANIFICACIÓN

Todas las dimensiones en milímetros

Medidas de montaje del frente

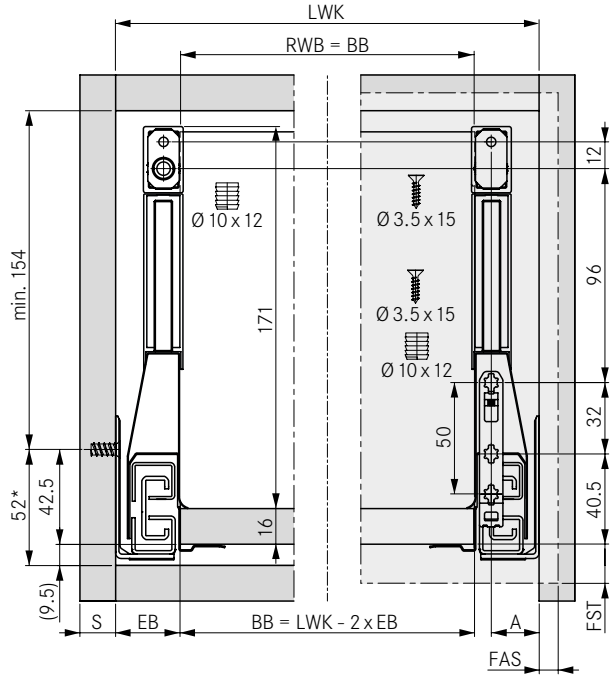

* Recomendación/Medida mínima: 49,5 mm/Tipmatic Soft-close: 58 mm

Medidas de montaje de la pared trasera

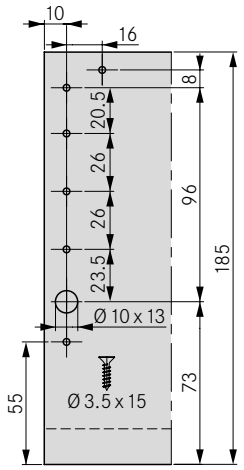

Guía

S	16/19	18
EB	29	30
A	21.5	22.5

Nota: La guía está disponible en dos modelos: S16/S19 y S18. Véase el capítulo Guías.

Corte de aglomerado de 16 mm

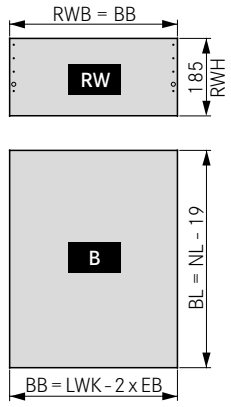

Sección del elemento de inserción

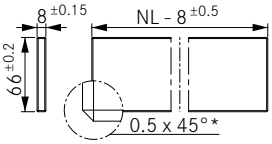

* Elemento de inserción de cristal

Vista detallada

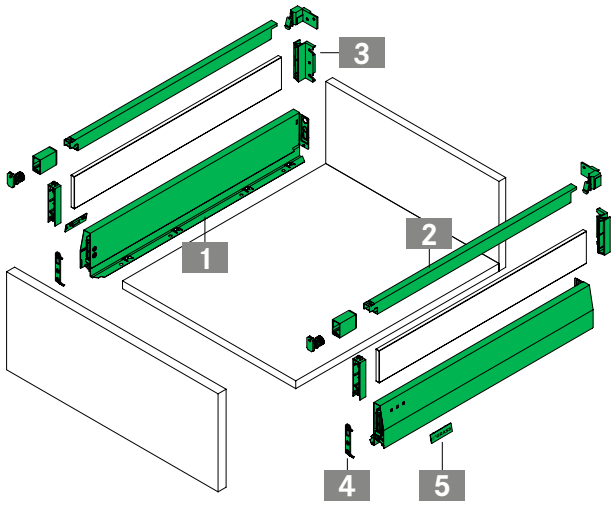

LEYENDA

B	Fondo	EB	Anchura de instalación	NL	Longitud nominal
BB	Anchura del fondo	FAS	Solape del frente lateral	RW	Pared trasera
BL	Longitud del fondo	FST	Saliente del frente	RWB	Anchura de la pared trasera
BLA	Distancia de orificio de perforación	LWK	Anchura interior del módulo	RWH	Altura del panel trasero

NOVA PRO SCALA
Cajón H63

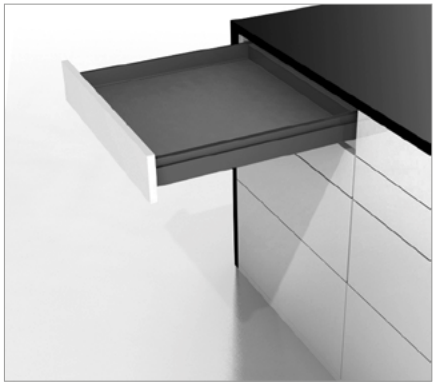

- Cajón extremadamente bajo para alturas limitadas
- Personalizable con barras de diseño
- Regulación de altura y lateral integrada
- Aprovechamiento óptimo del espacio gracias a los interiores rectos y a la anchura de montaje reducida
- Diseño resistente y estable
- Montaje y desmontaje del frente sin herramientas
- Misma anchura del fondo y la pared trasera
- No es necesario preparar el fondo

Aviso:
- A partir de 800 mm de anchura del módulo, se recomiendan empalmes frente-fondo (véase Accesorios)

INFORMACIÓN DE PEDIDO

1 **Nova Pro Scala Laterales H63 Ice**

NL	Ice Izquierda, Derecha	Ice Izquierda	Ice Derecha	
400	**F100**103**036**	**F100**103**037**	**F100**103**038**	
450	**F100**103**039**	**F100**103**040**	**F100**103**041**	
500	**F100**103**042**	**F100**103**043**	**F100**103**044**	
550	**F100**103**045**	**F100**103**046**	**F100**103**047**	

1 **Nova Pro Scala Laterales H63 Silver**

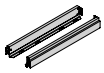

NL	Silver Izquierda, Derecha	Silver Izquierda	Silver Derecha	
400	**F100**103**063**	**F100**103**064**	**F100**103**065**	
450	**F100**103**066**	**F100**103**067**	**F100**103**068**	
500	**F100**103**069**	**F100**103**070**	**F100**103**071**	
550	**F100**103**072**	**F100**103**073**	**F100**103**074**	

1 **Nova Pro Scala Laterales H63 Stone**

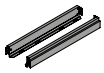

NL	Stone Izquierda, Derecha	Stone Izquierda	Stone Derecha	
400	**F100**103**009**	**F100**103**010**	**F100**103**011**	
450	**F100**103**012**	**F100**103**013**	**F100**103**014**	
500	**F100**103**015**	**F100**103**016**	**F100**103**017**	
550	**F100**103**018**	**F100**103**019**	**F100**103**020**	

2 **Gancho de suspensión**
Pieza: Izquierda o derecha

BLA	Material de montaje	N.º de art.
20	Tornillo (no incluido)	**F102**038**330**
20	Pasador (premontado)	**F102**038**331**
20	Taco de expansión (premontado)	**F102**117**716**

Nova Pro Guías
página 20

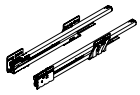

REFERENCIAS DE PÁGINA

Guías	20	Ejemplos de aplicación	50	Sistemas de organización	63
Paredes insertadas	28	Accesorios	54	Tecnología de montaje	73
Paredes traseras de acero	42	Información técnica	58	Ayudas de montaje	82

INFORMACIÓN DE PLANIFICACIÓN

Todas las dimensiones en milímetros

Medidas de montaje del frente

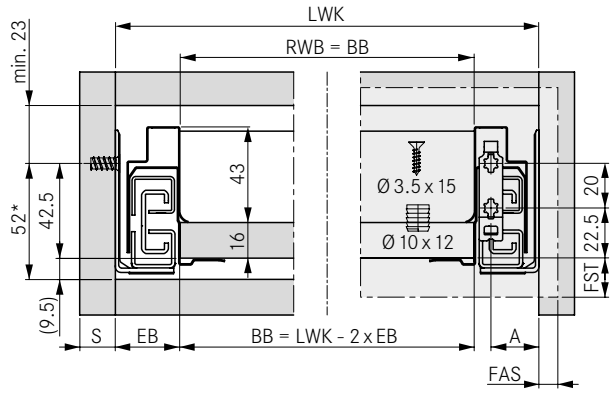

* Recomendación/Medida mínima: 49,5 mm/Tipmatic Soft-close: 58 mm

Medidas de montaje de la pared trasera

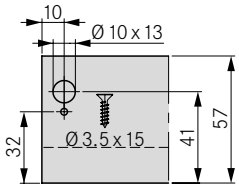

Corte de aglomerado de 16 mm

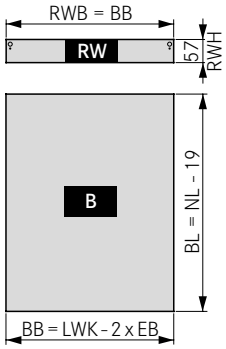

Guía

S	16/19	18
EB	29	30
A	21.5	22.5

Nota: La guía está disponible en dos modelos: S16/S19 y S18. Véase el capítulo Guías.

Vista detallada

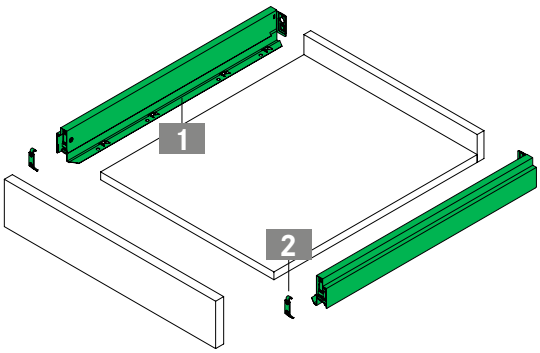

LEYENDA

B	Fondo	EB	Anchura de instalación	NL	Longitud nominal
BB	Anchura del fondo	FAS	Solape del frente lateral	RW	Pared trasera
BL	Longitud del fondo	FST	Saliente del frente	RWB	Anchura de la pared trasera
BLA	Distancia de orificio de perforación	LWK	Anchura interior del módulo	RWH	Altura del panel trasero

NOVA PRO SOFT-CLOSE S16/S19

Guía de extracción completa 40/70 kg

- Características de deslizamiento excelentes
- Tecnología de guías completamente sincronizada
- Sistema de amortiguación Soft-close
- Amortiguación del tope final
- Máxima estabilidad lateral
- Valores de inflexión mínimos
- Apta para todos los laterales Nova Pro

Aviso:

- Uso con pared lateral del módulo S16 y S19 mm
- Anchura de montaje 29 mm
- Véanse las indicaciones de planificación

INFORMACIÓN DE PEDIDO

1 **Nova Pro Guía de extracción completa 40 kg Soft-close S16/S19**

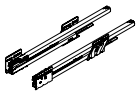

NL	40 kg Izquierda, Derecha	40 kg Izquierda	40 kg Derecha	
270	**F101108261**	**F101108262**	**F101108263**	
300	**F101108264**	**F101108265**	**F101108266**	
350	**F101108267**	**F101108268**	**F101108269**	
400	**F101108270**	**F101108271**	**F101108272**	
450	**F101108273**	**F101108274**	**F101108275**	
500	**F101108276**	**F101108277**	**F101108278**	
550	**F101108279**	**F101108280**	**F101108281**	
600	**F101108282**	**F101108283**	**F101108284**	

1 **Nova Pro Guía de extracción completa 70 kg Soft-close S16/S19**

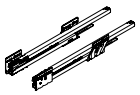

NL	70 kg Izquierda, Derecha	70 kg Izquierda	70 kg Derecha	
450	**F101108285**	**F101108286**	**F101108287**	
500	**F101108288**	**F101108289**	**F101108290**	
550	**F101108291**	**F101108292**	**F101108293**	
600	**F101108294**	**F101108295**	**F101108296**	
650	**F101108297**	**F101108298**	**F101108299**	

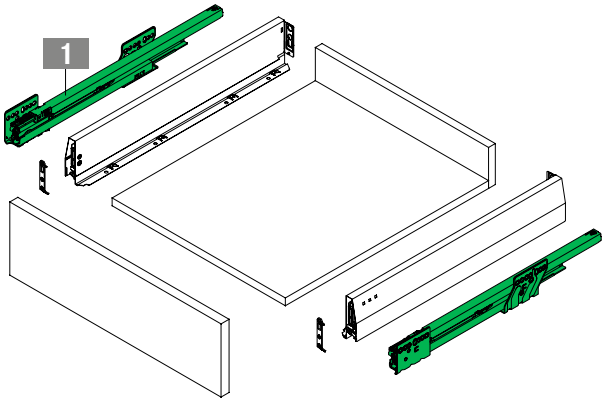

REFERENCIAS DE PÁGINA

Single Set	10	Paredes traseras de acero	42	Información técnica	58
Paredes laterales del cajón	12	Ejemplos de aplicación	50	Sistemas de organización	63
Paredes insertadas	28	Accesorios	54	Tecnología de montaje	73

INFORMACIÓN DE PLANIFICACIÓN

Todas las dimensiones en milímetros

Medidas de montaje de la guía

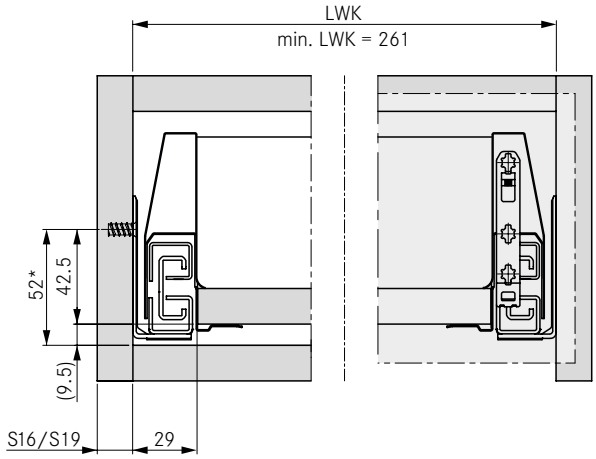

* Recomendación/Medida mínima: 49,5 mm/Tipmatic Soft-close: 58 mm

Posiciones de fijación para guía de extracción completa

Tornillo euro Ø 6 x 13 mm

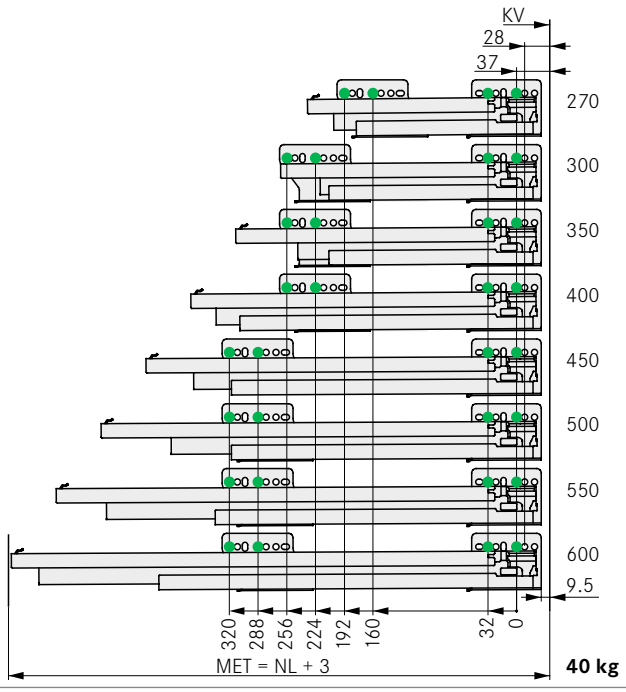

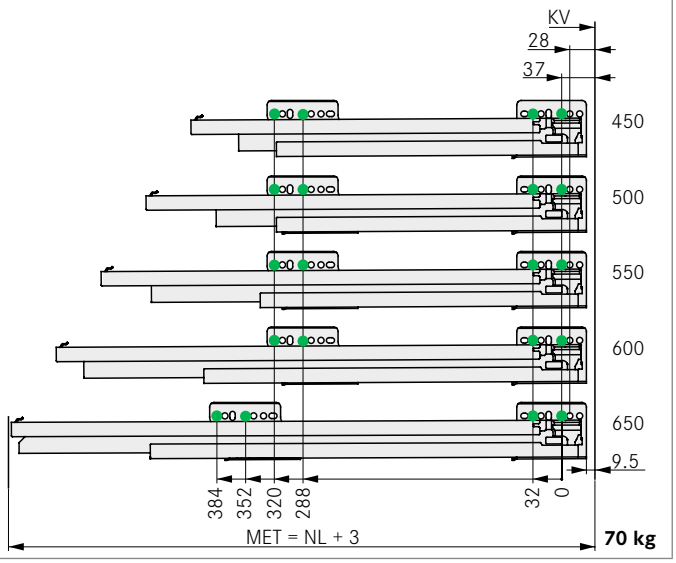

LEYENDA

KV	Borde delantero del módulo
LWK	Anchura interior del módulo
MET	Profundidad mínima de instalación
NL	Longitud nominal
S	Grosor de la pared lateral

NOVA PRO SOFT-CLOSE S18

Guía de extracción completa 40/70 kg

- Características de deslizamiento excelentes
- Tecnología de guías completamente sincronizada
- Sistema de amortiguación Soft-close
- Amortiguación del tope final
- Máxima estabilidad lateral
- Valores de inflexión mínimos
- Apta para todos los laterales Nova Pro

Aviso:
- Uso con pared lateral del módulo S18 mm
- Anchura de montaje 30 mm
- Véanse las indicaciones de planificación

INFORMACIÓN DE PEDIDO

1 **Nova Pro Guía de extracción completa 40 kg Soft-close S18**

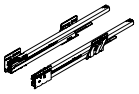

NL	40 kg Izquierda, Derecha	40 kg Izquierda	40 kg Derecha	
270	**F101108450**	**F101108451**	**F101108452**	
300	**F101108453**	**F101108454**	**F101108455**	
350	**F101108456**	**F101108457**	**F101108458**	
400	**F101108459**	**F101108460**	**F101108461**	
450	**F101108462**	**F101108463**	**F101108464**	
500	**F101108465**	**F101108466**	**F101108467**	
550	**F101108468**	**F101108469**	**F101108470**	
600	**F101108471**	**F101108472**	**F101108473**	

1 **Nova Pro Guía de extracción completa 70 kg Soft-close S18**

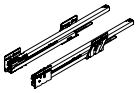

NL	70 kg Izquierda, Derecha	70 kg Izquierda	70 kg Derecha	
450	**F101108474**	**F101108475**	**F101108476**	
500	**F101108477**	**F101108478**	**F101108479**	
550	**F101108480**	**F101108481**	**F101108482**	
600	**F101108483**	**F101108484**	**F101108485**	
650	**F101108486**	**F101108487**	**F101108488**	

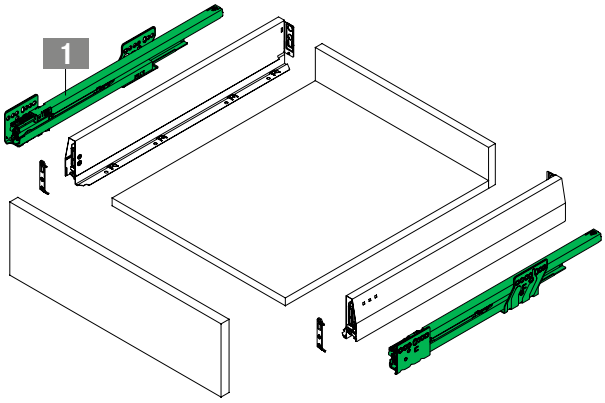

REFERENCIAS DE PÁGINA

Single Set	10	Paredes traseras de acero	42	Información técnica	58
Paredes laterales del cajón	12	Ejemplos de aplicación	50	Sistemas de organización	63
Paredes insertadas	28	Accesorios	54	Tecnología de montaje	73

INFORMACIÓN DE PLANIFICACIÓN

Todas las dimensiones en milímetros

Medidas de montaje de la guía

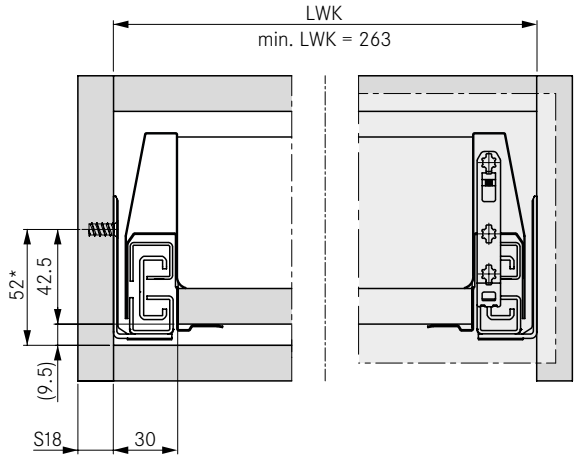

* Recomendación/Medida mínima: 49,5 mm/Tipmatic Soft-close: 58 mm

Posiciones de fijación para guía de extracción completa

Tornillo euro Ø 6 x 13 mm

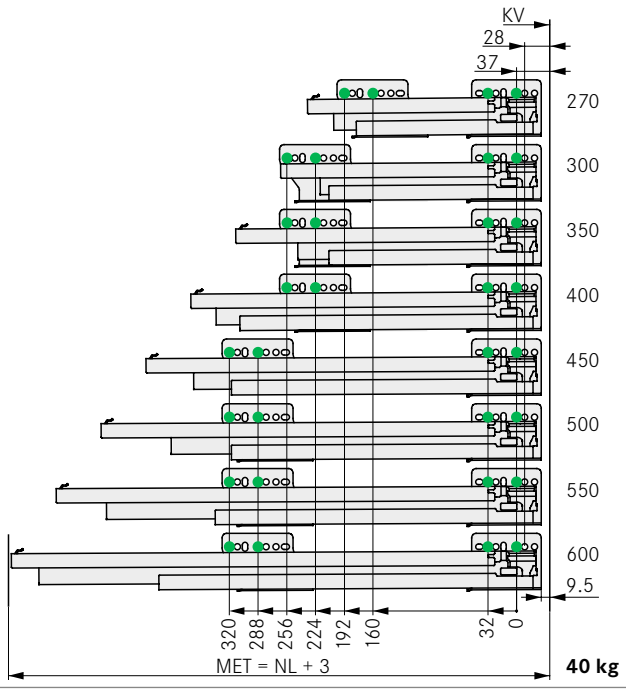

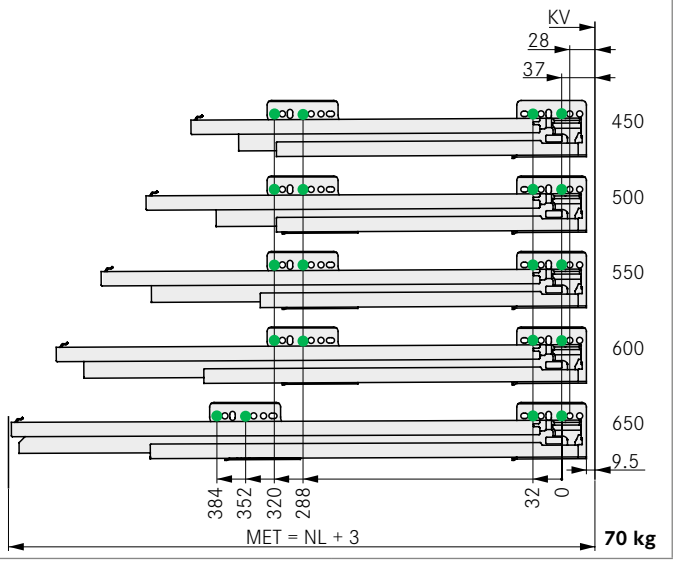

LEYENDA

KV	Borde delantero del módulo
LWK	Anchura interior del módulo
MET	Profundidad mínima de instalación
NL	Longitud nominal
S	Grosor de la pared lateral

NOVA PRO TIPMATIC SOFT-CLOSE S16/S19

Guía de extracción completa 40/70 kg

- Sistema de apertura mecánico para frentes sin tiradores
- Combina la función Tipmatic con la amortiguación Soft-close
- Montaje sencillo de la unidad Tipmatic Soft-close
- Apta para guías de extracción completa Nova Pro Soft-close
- Un producto para todas las longitudes nominales y categorías de peso
- Regulación de 3 niveles de la fuerza de extracción
- Gran área de activación gracias a la barra de sincronización

Aviso:

- Uso con pared lateral del módulo S16 y S19 mm
- Anchura de montaje 29 mm
- Véanse las indicaciones de planificación

INFORMACIÓN DE PEDIDO

1 Nova Pro Guía de extracción completa 40 kg Soft-close S16/S19

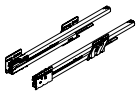

NL	40 kg Izquierda, Derecha	40 kg Izquierda	40 kg Derecha	
270	**F101**108**261**	**F101**108**262**	**F101**108**263**	
300	**F101**108**264**	**F101**108**265**	**F101**108**266**	
350	**F101**108**267**	**F101**108**268**	**F101**108**269**	
400	**F101**108**270**	**F101**108**271**	**F101**108**272**	
450	**F101**108**273**	**F101**108**274**	**F101**108**275**	
500	**F101**108**276**	**F101**108**277**	**F101**108**278**	
550	**F101**108**279**	**F101**108**280**	**F101**108**281**	
600	**F101**108**282**	**F101**108**283**	**F101**108**284**	

1 Nova Pro Guía de extracción completa 70 kg Soft-close S16/S19

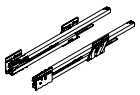

NL	70 kg Izquierda, Derecha	70 kg Izquierda	70 kg Derecha	
450	**F101**108**285**	**F101**108**286**	**F101**108**287**	
500	**F101**108**288**	**F101**108**289**	**F101**108**290**	
550	**F101**108**291**	**F101**108**292**	**F101**108**293**	
600	**F101**108**294**	**F101**108**295**	**F101**108**296**	
650	**F101**108**297**	**F101**108**298**	**F101**108**299**	

2 Nova Pro Tipmatic Soft-close Juego: Activador, Unidad

	Tipo de montaje	N.º de art.
	Atornillado	**F102**133**706**

3 Barra de sincronización para Nova Pro Tipmatic Soft-close para cortar a medida Pieza

KB	Longitud de varilla de sincronización	N.º de art.
1200	962	**F102**109**393**

4 Soporte para barra de sincronización Pieza

	Anchura de armario mínima	N.º de art.
	800	**F102**108**021**

Componentes individuales Juego: Izquierda, Derecha

	Tipo de producto	N.º de art.
	Activador	**F102**109**295**
	Unidad	**F102**133**707**

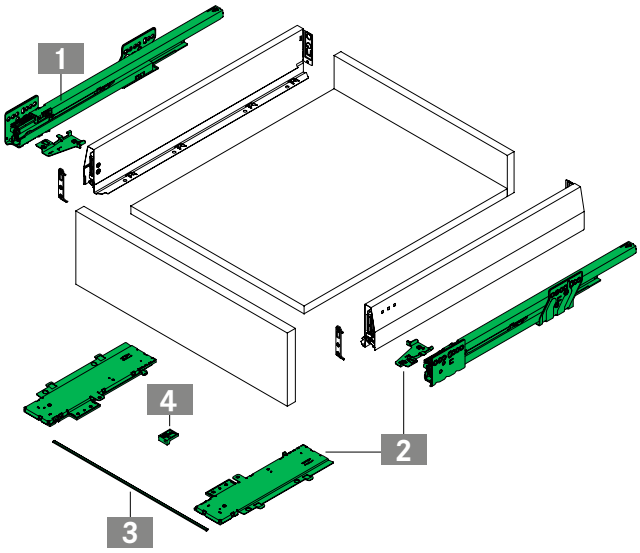

REFERENCIAS DE PÁGINA

Single Set	10	Paredes traseras de acero	42	Información técnica	58
Paredes laterales del cajón	12	Ejemplos de aplicación	50	Sistemas de organización	63
Paredes insertadas	28	Accesorios	54	Tecnología de montaje	73

INFORMACIÓN DE PLANIFICACIÓN

Todas las dimensiones en milímetros

Medidas de montaje de la guía

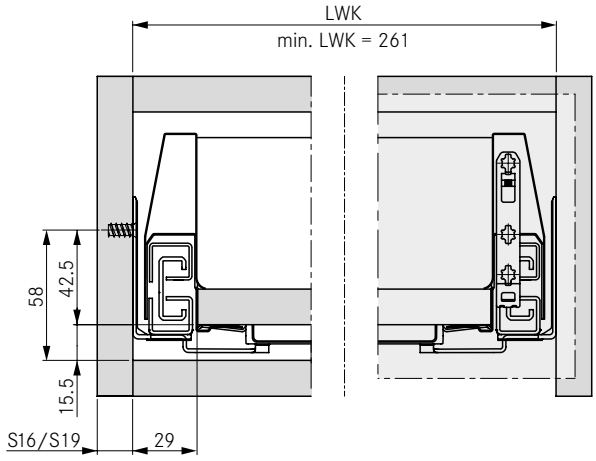

Sección de la barra de sincronización

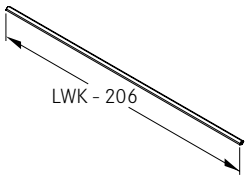

Rendija mínima del frente

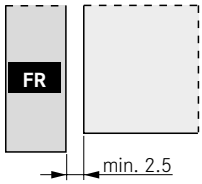

Posiciones de fijación para guía de extracción completa

Tornillo euro Ø 6 x 13 mm

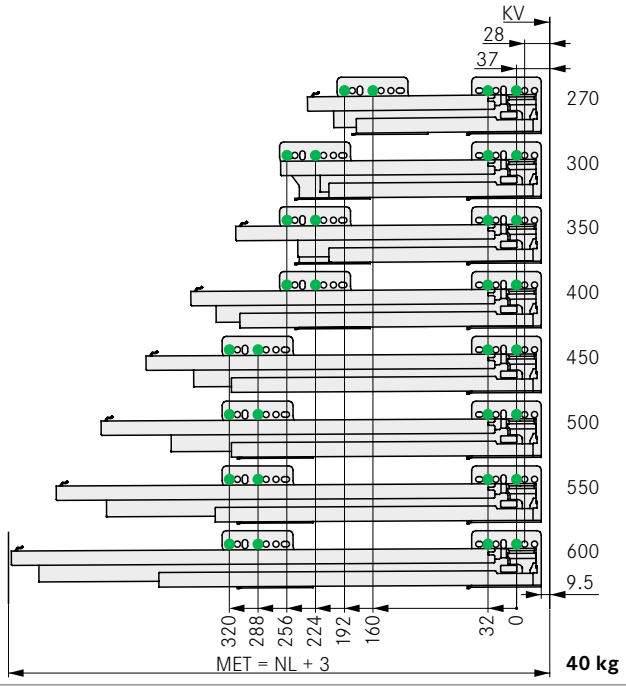

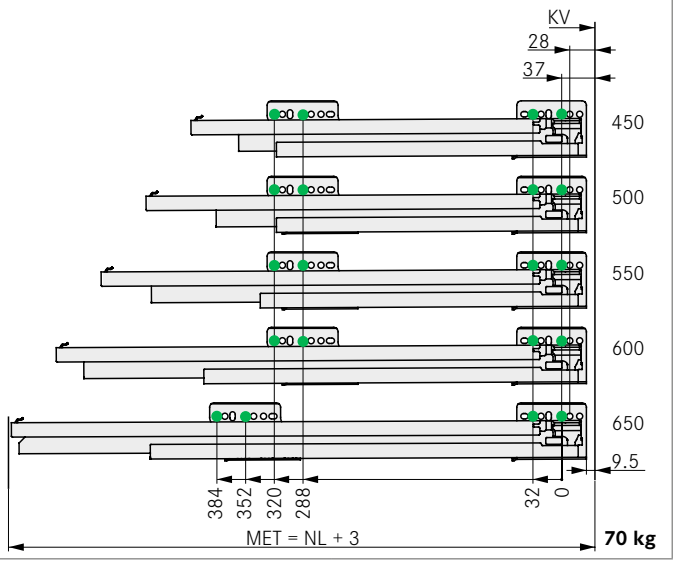

LEYENDA

FR	Frente
KB	Anchura del armario
KV	Borde delantero del módulo
LWK	Anchura interior del módulo
MET	Profundidad mínima de instalación
NL	Longitud nominal
S	Grosor de la pared lateral

NOVA PRO TIPMATIC SOFT-CLOSE S18

Guía de extracción completa 40/70 kg

- Sistema de apertura mecánico para frentes sin tiradores
- Combina la función Tipmatic con la amortiguación Soft-close
- Montaje sencillo de la unidad Tipmatic Soft-close
- Apta para guías de extracción completa Nova Pro Soft-close
- Un producto para todas las longitudes nominales y categorías de peso
- Regulación de 3 niveles de la fuerza de extracción
- Gran área de activación gracias a la barra de sincronización

Aviso:

- Uso con pared lateral del módulo S18 mm
- Anchura de montaje 30 mm
- Véanse las indicaciones de planificación

INFORMACIÓN DE PEDIDO

1 Nova Pro Guía de extracción completa 40 kg Soft-close S18

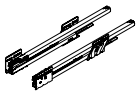

NL	40 kg Izquierda, Derecha	40 kg Izquierda	40 kg Derecha	
270	**F101**108**450**	**F101**108**451**	**F101**108**452**	
300	**F101**108**453**	**F101**108**454**	**F101**108**455**	
350	**F101**108**456**	**F101**108**457**	**F101**108**458**	
400	**F101**108**459**	**F101**108**460**	**F101**108**461**	
450	**F101**108**462**	**F101**108**463**	**F101**108**464**	
500	**F101**108**465**	**F101**108**466**	**F101**108**467**	
550	**F101**108**468**	**F101**108**469**	**F101**108**470**	
600	**F101**108**471**	**F101**108**472**	**F101**108**473**	

1 Nova Pro Guía de extracción completa 70 kg Soft-close S18

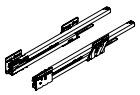

NL	70 kg Izquierda, Derecha	70 kg Izquierda	70 kg Derecha	
450	**F101**108**474**	**F101**108**475**	**F101**108**476**	
500	**F101**108**477**	**F101**108**478**	**F101**108**479**	
550	**F101**108**480**	**F101**108**481**	**F101**108**482**	
600	**F101**108**483**	**F101**108**484**	**F101**108**485**	
650	**F101**108**486**	**F101**108**487**	**F101**108**488**	

2 Nova Pro Tipmatic Soft-close Juego: Activador, Unidad

	Tipo de montaje	N.º de art.
	Atornillado	**F102**133**706**

3 Barra de sincronización para Nova Pro Tipmatic Soft-close para cortar a medida Pieza

KB	Longitud de varilla de sincronización	N.º de art.
1200	962	**F102**109**393**

4 Soporte para barra de sincronización Pieza

	Anchura de armario mínima	N.º de art.
	800	**F102**108**021**

Componentes individuales Juego: Izquierda, Derecha

	Tipo de producto	N.º de art.
	Activador	**F102**109**295**
	Unidad	**F102**133**707**

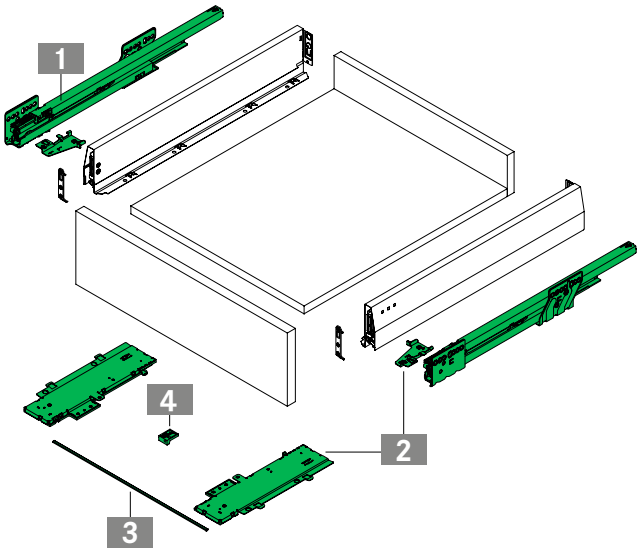

REFERENCIAS DE PÁGINA

Single Set	10	Paredes traseras de acero	42	Información técnica	58
Paredes laterales del cajón	12	Ejemplos de aplicación	50	Sistemas de organización	63
Paredes insertadas	28	Accesorios	54	Tecnología de montaje	73

INFORMACIÓN DE PLANIFICACIÓN

Todas las dimensiones en milímetros

Medidas de montaje de la guía

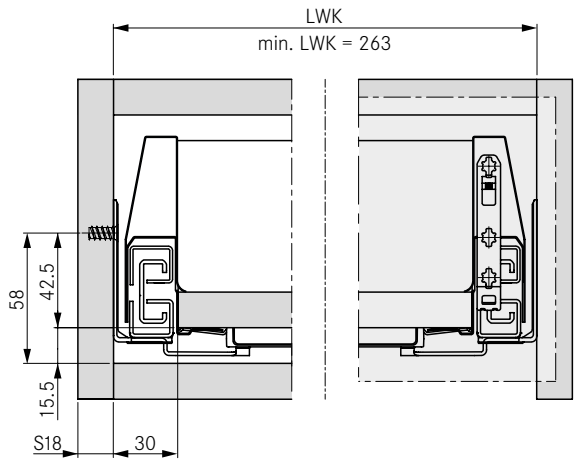

Sección de la barra de sincronización

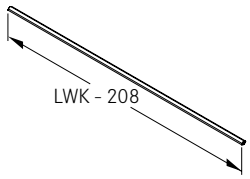

Rendija mínima del frente

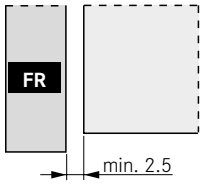

Posiciones de fijación para guía de extracción completa

Tornillo euro Ø 6 x 13 mm

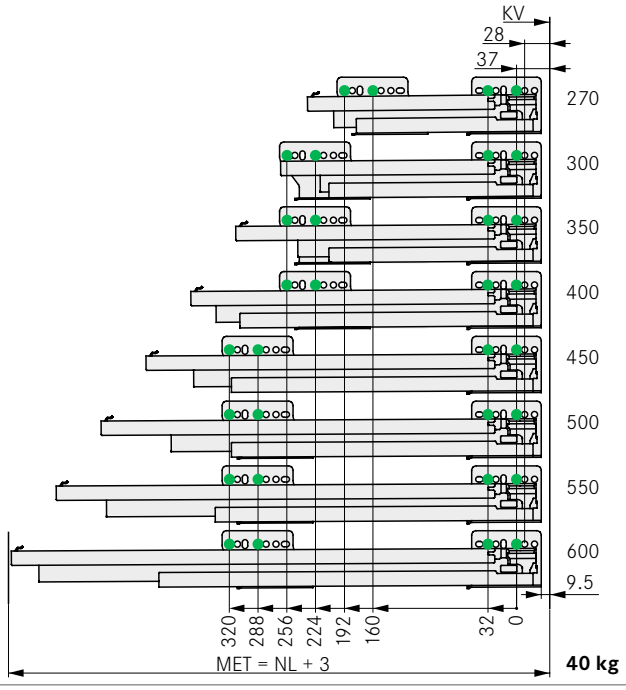

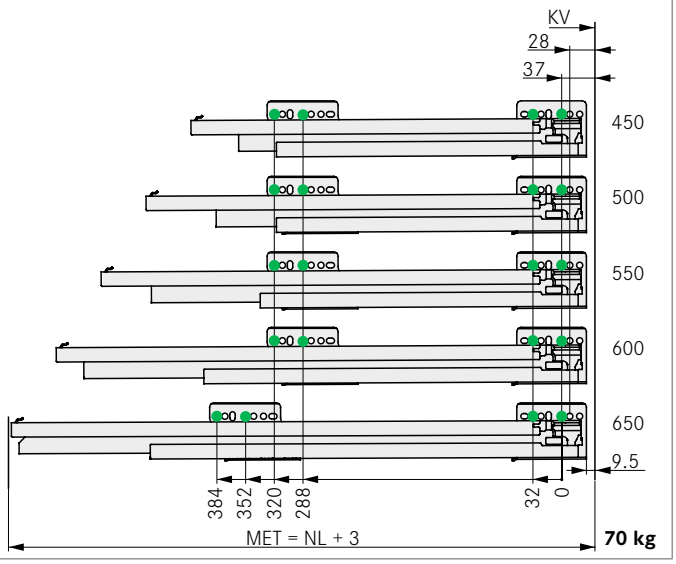

LEYENDA

FR	Frente
KB	Anchura del armario
KV	Borde delantero del módulo
LWK	Anchura interior del módulo
MET	Profundidad mínima de instalación
NL	Longitud nominal
S	Grosor de la pared lateral

NOVA PRO ONE

Frente interior F8 para cajón interior H90

- Perfil del frente de aluminio de diferentes colores
- Aspecto elegante gracias a los laterales interiores y exteriores lisos
- Mismas dimensiones que los cajones estándar (profundidad interior)
- También para cortar a medida

Aviso:

- A partir de 600 mm de anchura, se recomiendan empalmes frente-fondo (véase Accesorios)
- Frente interior S16 o S19 solo en combinación con guía de extracción completa S16/S19 (véase el capítulo Guías)
- Frente interior S18 solo en combinación con guía de extracción completa S18 (véase el capítulo Guías)

INFORMACIÓN DE PEDIDO

1 **Frente interior F8 para cajón interior H90, S16**
Juego: Frente interior con ganchos de suspensión premontados, tapas

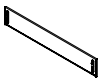

KB	Ice	Silver	Stone	
300	**F102**104**881**	**F102**104**896**	**F102**104**866**	
400	**F102**104**883**	**F102**104**898**	**F102**104**868**	
450	**F102**104**884**	**F102**104**899**	**F102**104**869**	
500	**F102**104**885**	**F102**104**900**	**F102**104**870**	
600	**F102**104**887**	**F102**104**902**	**F102**104**872**	
800	**F102**104**889**	**F102**104**904**	**F102**104**874**	
900	**F102**104**890**	**F102**104**905**	**F102**104**875**	
1000	**F102**104**891**	**F102**104**906**	**F102**104**876**	
1200	**F102**104**893**	**F102**104**908**	**F102**104**878**	

1 **Frente interior F8 para cajón interior H90, S18/S19**
Juego: Frente interior con ganchos de suspensión premontados, tapas

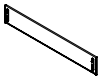

KB	Ice	Silver	Stone	
300	**F102**105**118**	**F102**105**133**	**F102**105**103**	
350	**F102**105**119**	**F102**105**134**	**F102**105**104**	
400	**F102**105**120**	**F102**105**135**	**F102**105**105**	
450	**F102**105**121**	**F102**105**136**	**F102**105**106**	
500	**F102**105**122**	**F102**105**137**	**F102**105**107**	
600	**F102**105**124**	**F102**105**139**	**F102**105**109**	
800	**F102**105**126**	**F102**105**141**	**F102**105**111**	
900	**F102**105**127**	**F102**105**142**	**F102**105**112**	
1000	**F102**105**128**	**F102**105**143**	**F102**105**113**	
1200	**F102**105**130**	**F102**105**145**	**F102**105**115**	

Recogedor para cajón interior
Pieza: Recogedor para cajón interior y tornillos Pan Head Ø 3,5 x 15 mm (2)

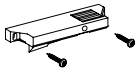

	Ice	Silver	Stone	
	F102132**043**	**F102**132**042**	**F102**109**714**	

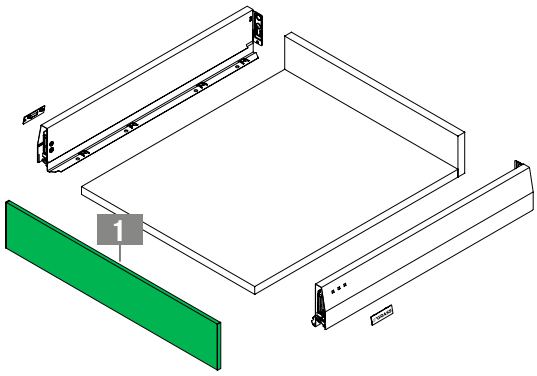

REFERENCIAS DE PÁGINA

Single Set	10	Componentes individuales	32	Información técnica	58
Paredes laterales del cajón	12	Paredes traseras de acero	42	Sistemas de organización	63
Guías	20	Accesorios	54	Tecnología de montaje	73

INFORMACIÓN DE PLANIFICACIÓN

Todas las dimensiones en milímetros

Medidas de montaje

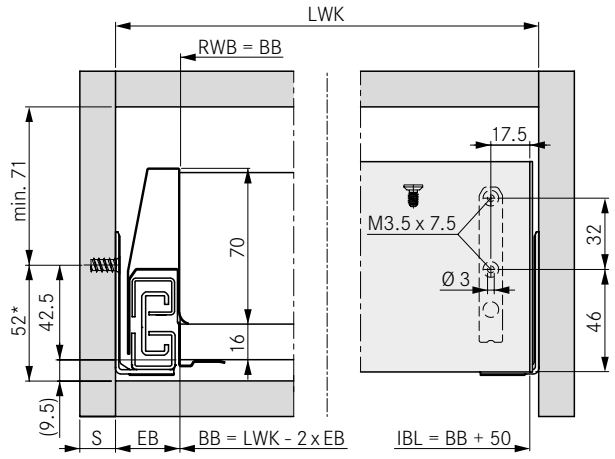

* Recomendación/Medida mínima: 49,5 mm/Tipmatic Soft-close: 58 mm

Perfil del frente H90

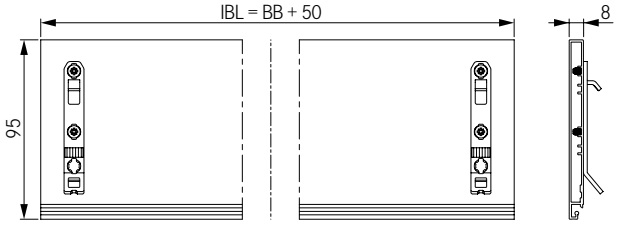

Guía		
S	16/19	18
EB	29	30

Nota: La guía está disponible en dos modelos: S16/S19 y S18. Véase el capítulo Guías.

Posiciones de fijación para guía de extracción completa

Tornillo euro Ø 6 x 13 mm

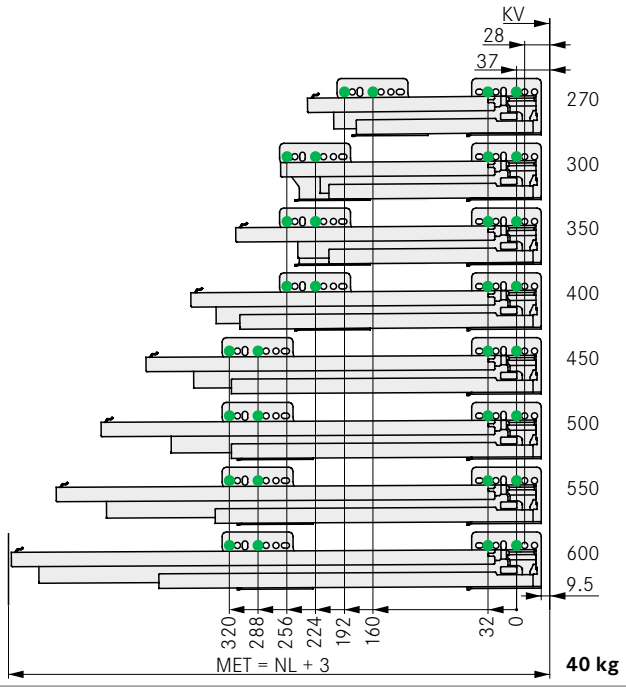

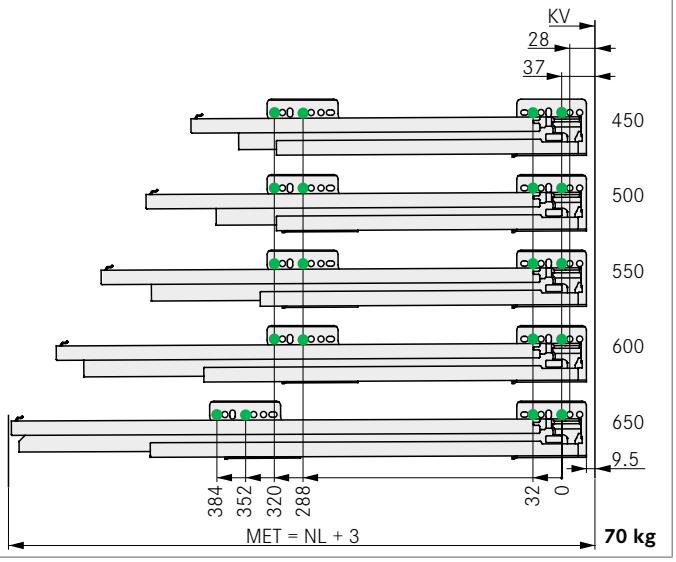

LEYENDA

BB	Anchura del fondo	KB	Anchura del armario	NL	Longitud nominal
EB	Anchura de instalación	KV	Borde delantero del módulo	RWB	Anchura de la pared trasera
H	Altura	LWK	Anchura interior del módulo	S	Grosor de la pared lateral
IBL	Longitud del frontal del cajón oculto	MET	Profundidad mínima de instalación		

NOVA PRO ONE

Frente interior F8 para cajón interior H90 con varilla rectangular

- Perfil del frente de aluminio de diferentes colores
- Aspecto elegante gracias a los laterales interiores y exteriores lisos
- Mismas dimensiones que los cajones estándar (profundidad interior)
- También para cortar a medida

Aviso:

- A partir de 600 mm de anchura, se recomiendan empalmes frente-fondo (véase Accesorios)
- Frente interior S16 o S19 solo en combinación con guía de extracción completa S16/S19 (véase el capítulo Guías)
- Frente interior S18 solo en combinación con guía de extracción completa S18 (véase el capítulo Guías)

INFORMACIÓN DE PEDIDO

1 **Frente interior F8 para cajón interior H90 con varilla rectangular, S16**
Juego: Frente interior con ganchos de suspensión premontados, soportes de varilla rectangular, tapas

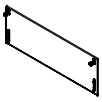

KB	Ice	Silver	Stone	
300	**F102**104**941**	**F102**104**956**	**F102**104**926**	
350	**F102**104**942**	**F102**104**957**	**F102**104**927**	
400	**F102**104**943**	**F102**104**958**	**F102**104**928**	
450	**F102**104**944**	**F102**104**959**	**F102**104**929**	
500	**F102**104**945**	**F102**104**960**	**F102**104**930**	
600	**F102**104**947**	**F102**104**962**	**F102**104**932**	
800	**F102**104**949**	**F102**104**964**	**F102**104**934**	
900	**F102**104**950**	**F102**104**965**	**F102**104**935**	
1000	**F102**104**951**	**F102**104**966**	**F102**104**936**	
1200	**F102**104**953**	**F102**104**968**	**F102**104**938**	

1 **Frente interior F8 para cajón interior H90 con varilla rectangular, S18/S19**
Juego: Frente interior con ganchos de suspensión premontados, soportes de varilla rectangular, tapas

KB	Ice	Silver	Stone	
300	**F102**105**178**	**F102**105**193**	**F102**105**163**	
400	**F102**105**180**	**F102**105**195**	**F102**105**165**	
450	**F102**105**181**	**F102**105**196**	**F102**105**166**	
500	**F102**105**182**	**F102**105**197**	**F102**105**167**	
600	**F102**105**184**	**F102**105**199**	**F102**105**169**	
800	**F102**105**186**	**F102**105**201**	**F102**105**171**	
900	**F102**105**187**	**F102**105**202**	**F102**105**172**	
1000	**F102**105**188**	**F102**105**203**	**F102**105**173**	
1200	**F102**105**190**	**F102**105**205**	**F102**105**175**	

Recogedor para cajón interior
Pieza: Recogedor para cajón interior y tornillos Pan Head Ø 3,5 x 15 mm (2)

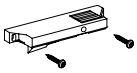

	Ice	Silver	Stone	
	F102132**043**	**F102**132**042**	**F102**109**714**	

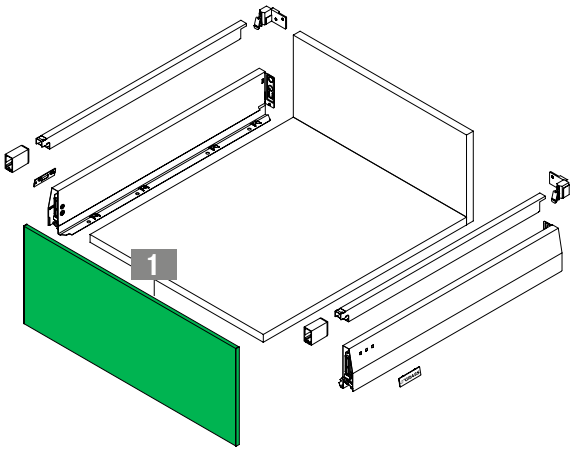

REFERENCIAS DE PÁGINA

Single Set	10	Componentes individuales	32	Información técnica	58
Paredes laterales del cajón	12	Paredes traseras de acero	42	Sistemas de organización	63
Guías	20	Accesorios	54	Tecnología de montaje	73

INFORMACIÓN DE PLANIFICACIÓN

Todas las dimensiones en milímetros

Medidas de montaje

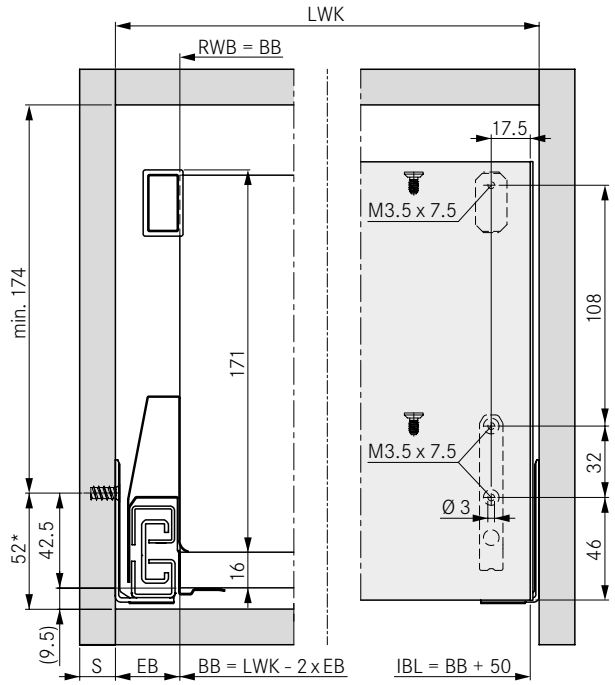

* Recomendación/Medida mínima: 49,5 mm/Tipmatic Soft-close: 58 mm

Perfil de abertura H186

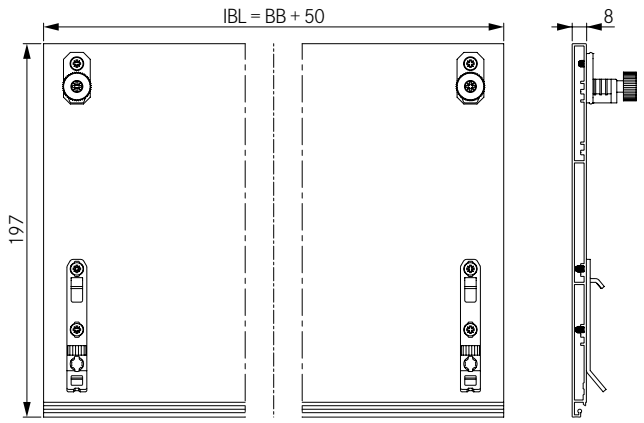

Guía		
S	16/19	18
EB	29	30

Nota: La guía está disponible en dos modelos: S16/S19 y S18. Véase el capítulo Guías.

Posiciones de fijación para guía de extracción completa

Tornillo euro Ø 6 x 13 mm

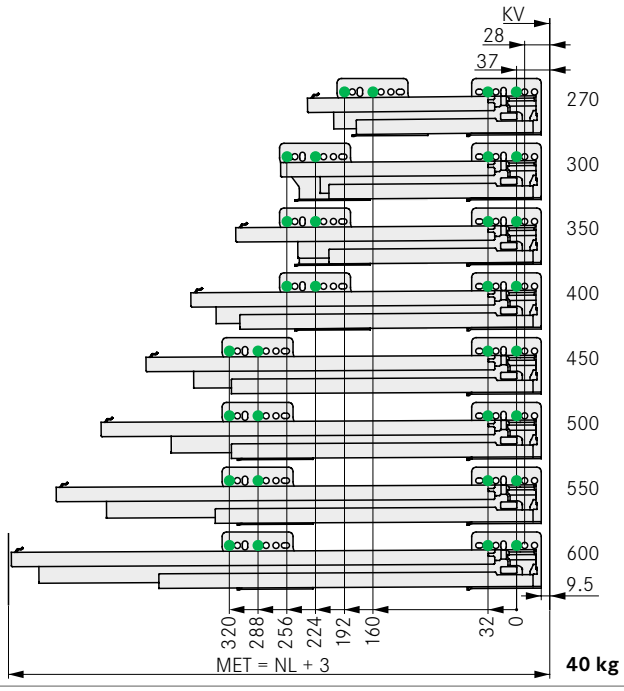

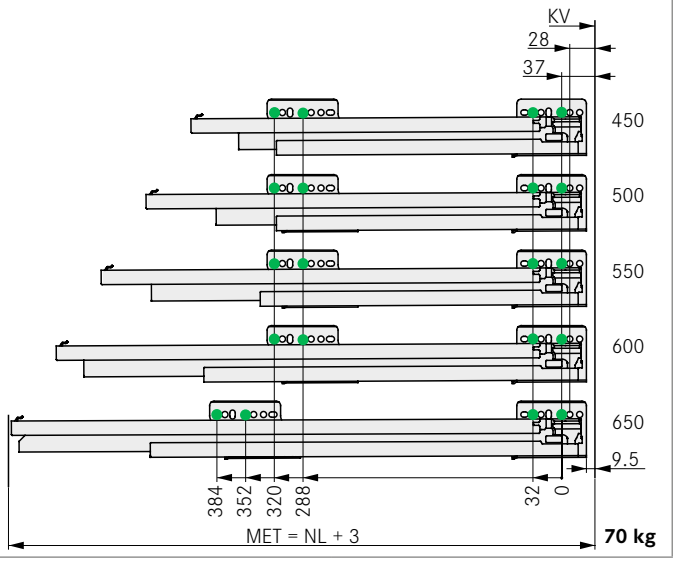

LEYENDA

BB	Anchura del fondo	KB	Anchura del armario	NL	Longitud nominal
EB	Anchura de instalación	KV	Borde delantero del módulo	RWB	Anchura de la pared trasera
H	Altura	LWK	Anchura interior del módulo	S	Grosor de la pared lateral
IBL	Longitud del frontal del cajón oculto	MET	Profundidad mínima de instalación		

NOVA PRO ONE

Frente interior F8 para cortar a medida – Embalaje en set

INFORMACIÓN DE PEDIDO

1 **Frente interior F8 H90 para cortar a medida**
Pieza

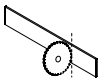

L	Ice	Silver	Stone	
1160	**F102**105**357**	**F102**105**069**	**F102**101**371**	

2 **Frente interior F8 H186 para cortar a medida**
Pieza

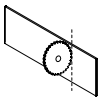

L	Ice	Silver	Stone	
1160	**F102**105**358**	**F102**105**070**	**F102**101**379**	

3 **Accesorios para frente interior F8 para cajón interior H90**
Juego: Tapa de protección, Gancho de montaje, Conector inferior-delantero

H	Ice	Silver	Stone	
90	**F102**109**511**	**F102**109**512**	**F102**109**510**	

4 **Accesorios para frente interior F8 para cajón interior H90 con varilla rectangular**
Juego: Tapa de protección, Gancho de montaje, Conector inferior-delantero

H	Ice	Silver	Stone	
186	**F102**109**517**	**F102**109**518**	**F102**109**516**	

Recogedor para cajón interior
Pieza: Recogedor para cajón interior y tornillos Pan Head Ø 3,5 x 15 mm (2)

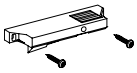

	Ice	Silver	Stone	
	F102132**043**	**F102**132**042**	**F102**109**714**	

REFERENCIAS DE PÁGINA

Single Set	10	Set de paredes insertadas	28	Información técnica	58
Paredes laterales del cajón	12	Paredes traseras de acero	42	Sistemas de organización	63
Guías	20	Accesorios	54	Tecnología de montaje	73

INFORMACIÓN DE PLANIFICACIÓN

Todas las dimensiones en milímetros

Frente interior F8 para cajón interior H90	Frente interior F8 para cajón interior H90 con varilla rectangular
Se necesitan: 1 (1x), 3 (1x)	Se necesitan: 2 (1x), 4 (1x)

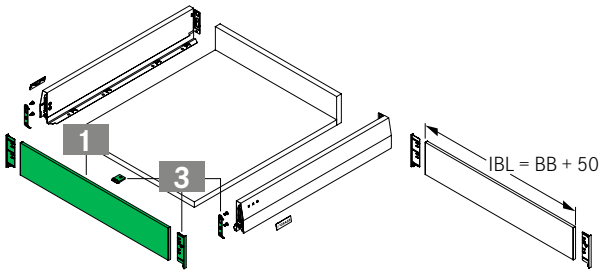

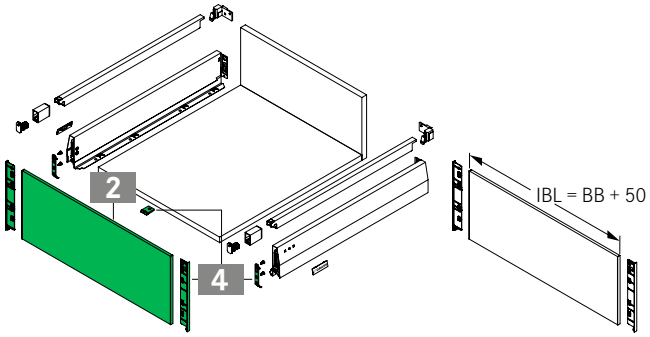

LEYENDA

BB	Anchura del fondo
H	Altura
IBL	Longitud del frontal del cajón oculto
L	Longitud

NOVA PRO ONE

Frente interior F8 para cortar a medida – Componentes individuales

INFORMACIÓN DE PEDIDO

1 **Frente interior F8 H90 para cortar a medida**
Pieza

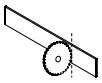

L	Ice	Silver	Stone	
1160	**F102**105**357**	**F102**105**069**	**F102**101**371**	

2 **Frente interior F8 H186 para cortar a medida**
Pieza

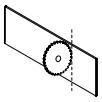

L	Ice	Silver	Stone	
1160	**F102**105**358**	**F102**105**070**	**F102**101**379**	

3 **Tapa para frente interior F8 H90**
Pieza: Izquierda o derecha

Posición de montaje	Ice	Silver	Stone
Izquierda o derecha	**F102**105**359**	**F102**109**572**	**F102**101**384**

4 **Tapa para frente interior F8 H186**
Pieza: Izquierda o derecha

Posición de montaje	Ice	Silver	Stone
Izquierda o derecha	**F102**105**360**	**F102**109**573**	**F102**101**451**

5 **Gancho de suspensión para frente interior F8**
Pieza: Izquierda o derecha

BLA	Material de montaje	N.º de art.
32/50	Tornillo (incl.)	**F102**101**584**

6 **Soporte de varilla para frente interior F8**
Pieza: Izquierda o derecha

	Material de montaje	N.º de art.
	Tornillo (incl.)	**F102**102**863**

7 **Empalme frente-fondo para frente interior F8**
Pieza

	Apto para la anchura del armario	N.º de art.
	A partir de 600 - 800 mm: 1 unidad (Nova Pro), A partir de 800 - 1200 mm: 2 unidad (Nova Pro)	**F145**117**993**

Recogedor para cajón interior
Pieza: Recogedor para cajón interior y tornillos Pan Head Ø 3,5 x 15 mm (2)

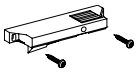

	Ice	Silver	Stone	
	F102132**043**	**F102**132**042**	**F102**109**714**	

REFERENCIAS DE PÁGINA

Single Set	10	Set de paredes insertadas	28	Información técnica	58
Paredes laterales del cajón	12	Paredes traseras de acero	42	Sistemas de organización	63
Guías	20	Accesorios	54	Tecnología de montaje	73

INFORMACIÓN DE PLANIFICACIÓN

Todas las dimensiones en milímetros

Frente interior F8 para cajón interior H90	Frente interior F8 para cajón interior H90 con varilla rectangular
Se necesita 1 (1x), 3 (2x), 5 (2x), 7	Se necesitan 2 (1x), 4 (2x), 5 (2x), 6 (2x), 7

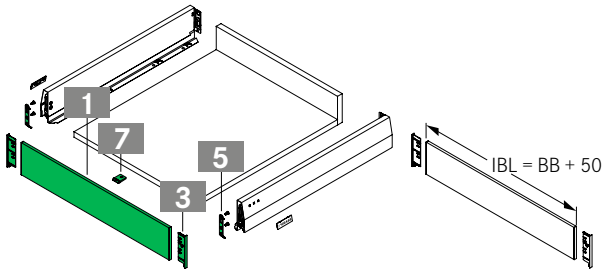

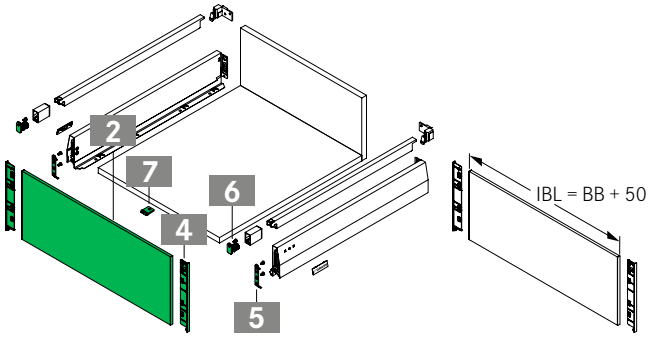

LEYENDA

BB	Anchura del fondo
BLA	Distancia de orificio de perforación
H	Altura
IBL	Longitud del frontal del cajón oculto
KB	Anchura del armario
L	Longitud

NOVA PRO ONE

Varilla rectangular – Componentes individuales

INFORMACIÓN DE PEDIDO

1 **Nova Pro Varilla rectangular**
Pieza: Izquierda o derecha

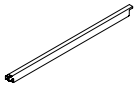

NL	Ice	Silver	Stone	
270	F102104630	F102104639	F102104621	
300	F102104631	F102104640	F102104622	
350	F102104632	F102104641	F102104623	
400	F102104633	F102104642	F102104624	
450	F102104634	F102104643	F102104625	
500	F102104635	F102104644	F102104626	
550	F102104636	F102104645	F102104627	
600	F102104637	F102104646	F102104628	
650	F102104638	F102104647	F102104629	

2 **Tapa para varilla**
Pieza: Izquierda o derecha

	Ice	Silver	Stone	
	F102104687	F102104698	F102104676	

3 **Soporte de varilla para pared trasera de madera para atornillar**
Pieza: Parte posterior izquierda

	Ice	Silver	Stone	
	F102104681	F102104692	F102104670	

4 **Soporte de varilla para pared trasera de madera para atornillar**
Pieza: Parte posterior derecha

	Ice	Silver	Stone	
	F102104682	F102104693	F102104671	

5 **Soporte de varilla para pared trasera de madera para insertar a presión**
Pieza: Parte posterior izquierda

	Ice	Silver	Stone	
	F102130605	F102130607	F102130603	

6 **Soporte de varilla para pared trasera de madera para insertar a presión**
Pieza

	Ice	Silver	Stone	
	F102130606	F102130608	F102130604	

7 **Soporte de varilla para pared trasera de acero para encajar**
Pieza: Parte posterior izquierda

	Ice	Silver	Stone	
	F102104685	F102104696	F102104674	

8 **Soporte de varilla para pared trasera de acero para encajar**
Pieza: Parte posterior derecha

	Ice	Silver	Stone	
	F102104686	F102104697	F102104675	

9 **Soporte de varilla con regulación de inclinación**
Pieza: Parte delantera izquierda o derecha

	Material de montaje	N.º de art.
	Clavija (incl.)	F102104669
	Tornillo (no incluido)	F102104668

REFERENCIAS DE PÁGINA

Single Set	10	Guías	20	Accesorios	54
Paredes laterales del cajón	12	Paredes insertadas	30	Información técnica	58
Set de rieles rectangulares	14	Paredes traseras de acero	42	Sistemas de organización	63

INFORMACIÓN DE PLANIFICACIÓN

Todas las dimensiones en milímetros

Anillo rectangular para extracción con pared posterior de madera para atornillar

Se necesita 1 (2x), 2 (2x), 3 (1x), 4 (1x), 9 (2x)

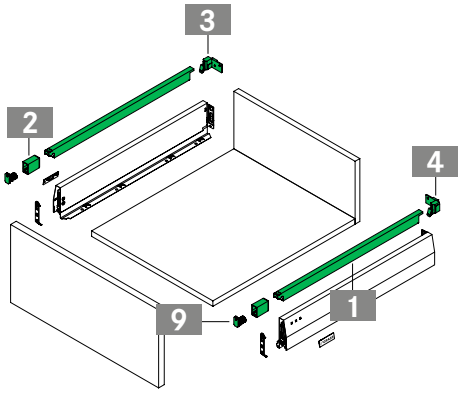

Anillo rectangular para extracción con pared posterior de madera para encajar a presión

Se necesita 1 (2x), 2 (2x), 5 (1x), 6 (1x), 9 (2x)

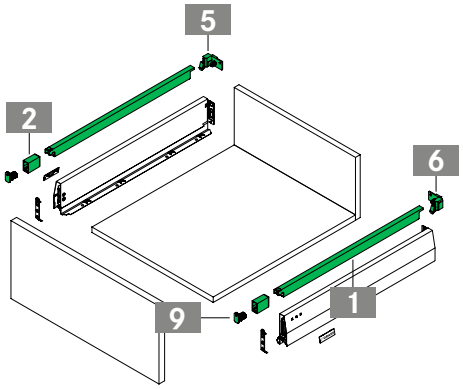

Anillo rectangular para extracción con pared trasera de acero

Se necesita 1 (2x), 2 (2x), 7 (1x), 8 (1x), 9 (2x)

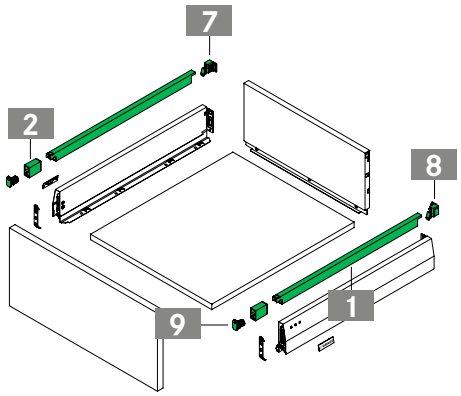

Medidas de montaje del soporte de la abrazadera para pared trasera de madera para encajar a presión

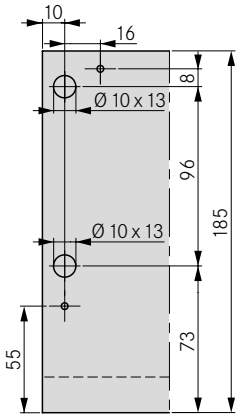

LEYENDA

NL	Longitud nominal

INFORMACIÓN DE PEDIDO

1 Nova Pro Subdivisión transversal
Pieza

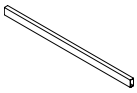

KB	Ice	Silver	Stone	
300	**F102**103**819**	**F102**103**840**	**F102**103**798**	
400	**F102**103**821**	**F102**103**842**	**F102**103**800**	
450	**F102**103**822**	**F102**103**843**	**F102**103**801**	
500	**F102**103**823**	**F102**103**844**	**F102**103**802**	
600	**F102**103**825**	**F102**103**846**	**F102**103**804**	
800	**F102**103**829**	**F102**103**850**	**F102**103**808**	
900	**F102**103**831**	**F102**103**852**	**F102**103**810**	
1000	**F102**103**833**	**F102**103**854**	**F102**103**812**	
1200	**F102**103**837**	**F102**103**858**	**F102**103**816**	

2 Nova Pro Subdivisión transversal de aluminio para cortar a medida
Pieza

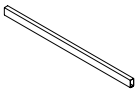

L	Ice	Silver	Stone	
1150	**F102**108**654**	**F102**108**655**	**F102**108**653**	

3 Soporte de subdivisión para varilla rectangular
Pieza: Izquierda o derecha

	Ice	Silver	Stone	
	F102104**688**	**F102**104**699**	**F102**104**677**	

4 Soporte de subdivisión universal para subdivisión transversal de aluminio
Pieza: Izquierda o derecha

	Ice	Silver	Stone	
	F102108**834**	**F102**108**836**	**F102**108**835**	

5 Divisor longitudinal para subdivisión transversal
Pieza

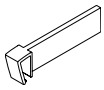

L	Ice	Silver	Stone	
100	**F102**109**963**	**F102**109**964**	**F102**109**962**	

REFERENCIAS DE PÁGINA

Paredes laterales del cajón	12	Single Set	10	Accesorios	54
Riel rectangular	14	Paredes insertadas	28	Información técnica	58
Guías	20	Paredes traseras de acero	42	Sistemas de organización	63

INFORMACIÓN DE PLANIFICACIÓN

Todas las dimensiones en milímetros

División transversal y divisores longitudinales para la relacion rectangular	Subdivisión transversal con soporte para subdivisiones universal y divisor longitudinal para todas las variantes de extracción Nova Pro One
Se necesita 1/2 (1x), 3 (2x), 5	Se necesitan 2 (1x), 4 (2x), 5

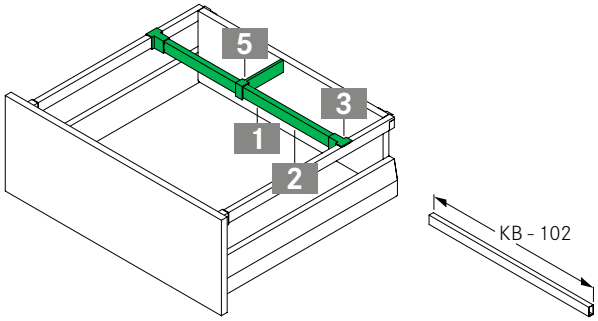

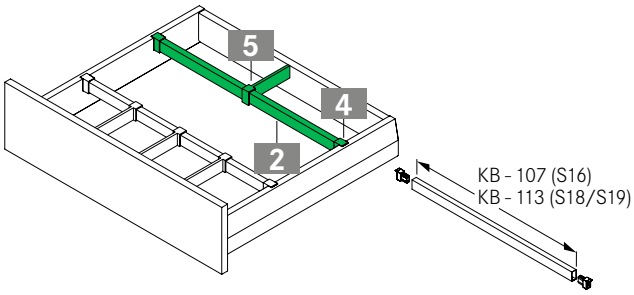

LEYENDA

KB	Anchura del armario
L	Longitud
S	Grosor de la pared lateral

NOVA PRO ONE CRYSTAL

Soporte para elementos de inserción

INFORMACIÓN DE PEDIDO

1 **Soporte de cristal para encajar**
Pieza: Parte delantera izquierda o derecha

	Ice	Silver	Stone	
	F102133**513**	**F102**133**988**	**F102**133**508**	

2 **Soporte de cristal para pared trasera de madera para atornillar**
Pieza: Parte posterior izquierda

Material de montaje	Ice	Silver	Stone
Tornillo para aglomerado (no incluido)	**F102**133**516**	**F102**133**991**	**F102**133**511**

3 **Soporte de cristal para pared trasera de madera para atornillar**
Pieza: Parte posterior derecha

Material de montaje	Ice	Silver	Stone
Tornillo para aglomerado (no incluido)	**F102**133**517**	**F102**133**992**	**F102**133**512**

4 **Soporte de cristal para pared trasera de acero para encajar**
Pieza: Parte posterior izquierda

	Ice	Silver	Stone	
	F102133**514**	**F102**133**989**	**F102**133**509**	

5 **Soporte de cristal para pared trasera de acero para encajar**
Pieza: Parte posterior derecha

	Ice	Silver	Stone	
	F102133**515**	**F102**133**990**	**F102**133**510**	

REFERENCIAS DE PÁGINA

Single Set	10	Paredes traseras de acero	42	Información técnica	58
Paredes laterales del cajón	16	Ejemplos de aplicación	50	Sistemas de organización	63
Guías	20	Accesorios	54	Tecnología de montaje	73

INFORMACIÓN DE PLANIFICACIÓN

Todas las dimensiones en milímetros

Soporte para extracción de cristal con pared posterior de madera	Soporte para extracción Crystal con pared posterior de acero
Se necesita 1 (2x), 2 (1x), 3 (1x)	Se necesita 1 (2x), 4 (1x), 5 (1x)

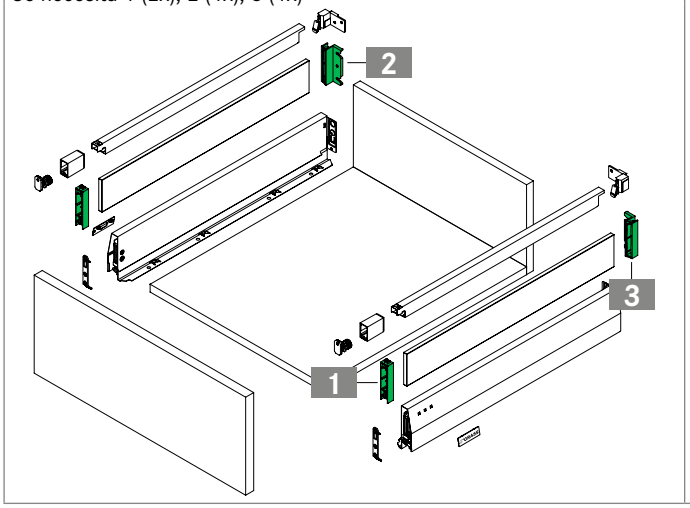

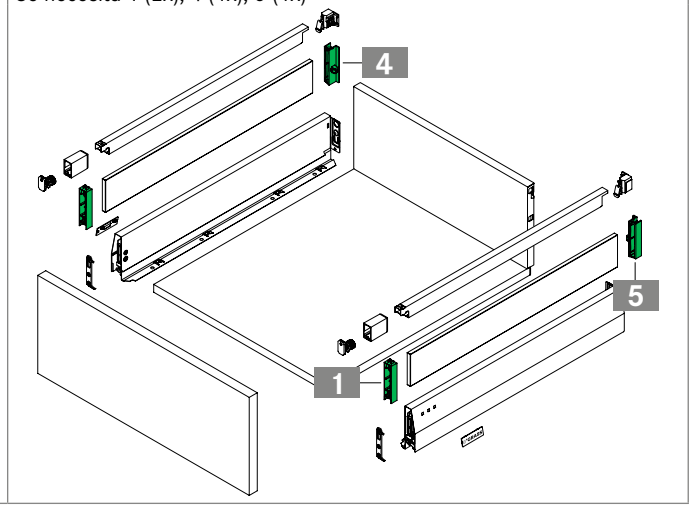

LEYENDA

NOVA PRO ONE
Paredes traseras de acero

- Paredes traseras de acero para cajones y caceroleros
- Color a juego
- En las alturas H90 y H186

Aviso:
- Pared trasera de acero S16 o S19 solo en combinación con guía de extracción completa S16/S19
- Pared trasera de acero S18 solo en combinación con guía de extracción completa S18

INFORMACIÓN DE PEDIDO

Pared trasera de acero H90, S16
Pieza

KB	Ice	Silver	Stone	
300	**F102**103**978**	**F102**109**692**	**F102**103**963**	
400	**F102**103**980**	**F102**109**693**	**F102**103**965**	
450	**F102**103**981**	**F102**109**694**	**F102**103**966**	
500	**F102**103**982**	**F102**109**695**	**F102**103**967**	
600	**F102**103**984**	**F102**109**697**	**F102**103**969**	
800	**F102**103**986**	**F102**109**699**	**F102**103**971**	
900	**F102**103**987**	**F102**109**700**	**F102**103**972**	
1000	**F102**103**988**	**F102**109**701**	**F102**103**973**	
1200	**F102**103**990**	**F102**109**702**	**F102**103**975**	

Pared trasera de acero H90, S18/S19
Pieza

KB	Ice	Silver	Stone	
300	**F102**104**458**	**F102**104**473**	**F102**104**443**	
400	**F102**104**460**	**F102**104**475**	**F102**104**445**	
450	**F102**104**461**	**F102**104**476**	**F102**104**446**	
500	**F102**104**462**	**F102**104**477**	**F102**104**447**	
600	**F102**104**464**	**F102**104**479**	**F102**104**449**	
800	**F102**104**466**	**F102**104**481**	**F102**104**451**	
900	**F102**104**467**	**F102**104**482**	**F102**104**452**	
1000	**F102**104**468**	**F102**104**483**	**F102**104**453**	
1200	**F102**104**470**	**F102**104**485**	**F102**104**455**	

Pared trasera de acero H186, S16
Pieza

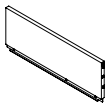

KB	Ice	Silver	Stone	
300	**F102**104**098**	**F102**109**703**	**F102**104**083**	
400	**F102**104**100**	**F102**109**704**	**F102**104**085**	
450	**F102**104**101**	**F102**109**705**	**F102**104**086**	
500	**F102**104**102**	**F102**109**706**	**F102**104**087**	
600	**F102**104**104**	**F102**109**708**	**F102**104**089**	
800	**F102**104**106**	**F102**109**710**	**F102**104**091**	
900	**F102**104**107**	**F102**109**711**	**F102**104**092**	
1000	**F102**104**108**	**F102**109**712**	**F102**104**093**	
1200	**F102**104**110**	**F102**109**713**	**F102**104**095**	

Pared trasera de acero H186, S18/S19
Pieza

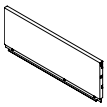

KB	Ice	Silver	Stone	
300	**F102**104**578**	**F102**104**593**	**F102**104**563**	
400	**F102**104**580**	**F102**104**595**	**F102**104**565**	
450	**F102**104**581**	**F102**104**596**	**F102**104**566**	
500	**F102**104**582**	**F102**104**597**	**F102**104**567**	
600	**F102**104**584**	**F102**104**599**	**F102**104**569**	
800	**F102**104**586**	**F102**104**601**	**F102**104**571**	
900	**F102**104**587**	**F102**104**602**	**F102**104**572**	
1000	**F102**104**588**	**F102**104**603**	**F102**104**573**	
1200	**F102**104**590**	**F102**104**605**	**F102**104**575**	

REFERENCIAS DE PÁGINA

Single Set	10	Paredes insertadas	28	Información técnica	58
Paredes laterales del cajón	12	Ejemplos de aplicación	50	Sistemas de organización	63
Guías	20	Accesorios	54	Tecnología de montaje	73

INFORMACIÓN DE PLANIFICACIÓN

Todas las dimensiones en milímetros

Medidas de montaje de la guía

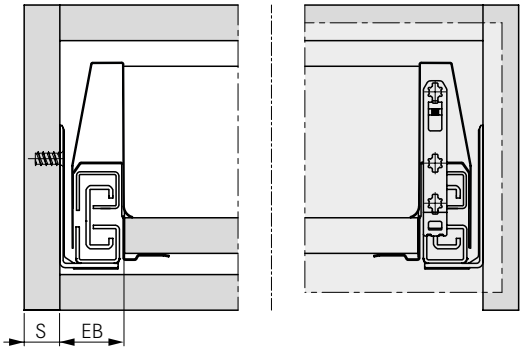

Sección del fondo

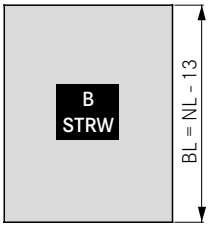

Aviso:
Tenga en cuenta que en caso de paredes traseras de acero, el corte de fondo debe ser 6 mm más largo que en el caso de paredes traseras de madera. Para ello, consulte el gráfico que aparece al lado.

Guía		
S	16/19	18
EB	29	30

Nota: La guía está disponible en dos modelos: S16/S19 y S18. Véase el capítulo Guías.

LEYENDA

B	Fondo	KB	Anchura del armario		
BL	Longitud del fondo	NL	Longitud nominal		
EB	Anchura de instalación	S	Grosor de la pared lateral		
H	Altura	STRW	Pared trasera de acero		

NOVA PRO ONE

Clips para pared trasera de acero

NOVA PRO CLIP DE PARED TRASERA DE ACERO H90

Descripción			Posición de montaje	N.º de art.
• Unión sin herramientas del lateral y la pared trasera de acero mediante clip de montaje • Clip apto para Nova Pro Scala H90 Nova Pro Scala H122 Nova Pro Scala con baranda angular Nova Pro One H90 Nova Pro One H90 con riel angular		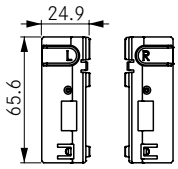	Derecha	**F102**109**443**
			Izquierda	**F102**109**442**

NOVA PRO SET DE CLIPS PARA PARED TRASERA DE ACERO H90

Descripción			Posición de montaje	N.º de art.
• Unión sin herramientas del lateral y la pared trasera de acero mediante clip de montaje • Clip apto para Nova Pro Scala H90 Nova Pro Scala H122 Nova Pro Scala con baranda angular Nova Pro One H90 Nova Pro One H90 con riel angular		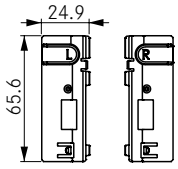	Izquierda, Derecha	**F102**109**633**

REFERENCIAS DE PÁGINA

Single Set	10	Paredes insertadas	28	Información técnica	58
Paredes laterales del cajón	12	Paredes traseras de acero	42	Sistemas de organización	63
Guías	20	Accesorios	54	Tecnología de montaje	73

PARED TRASERA DE ACERO CLIP

Montaje

A

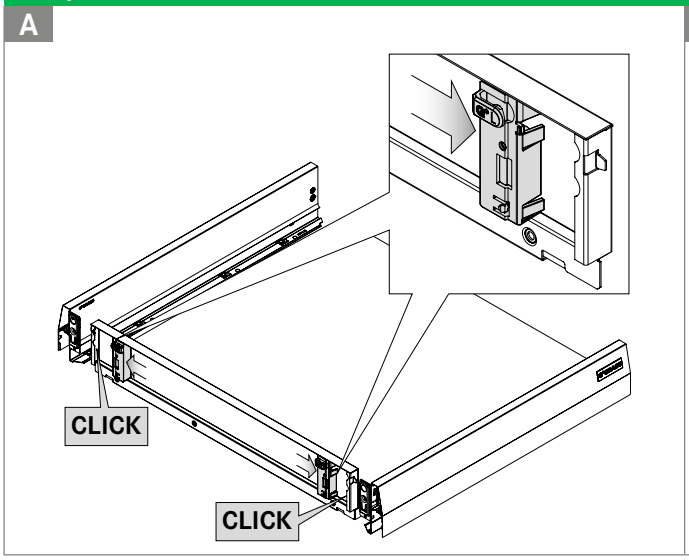

Desmontaje

B

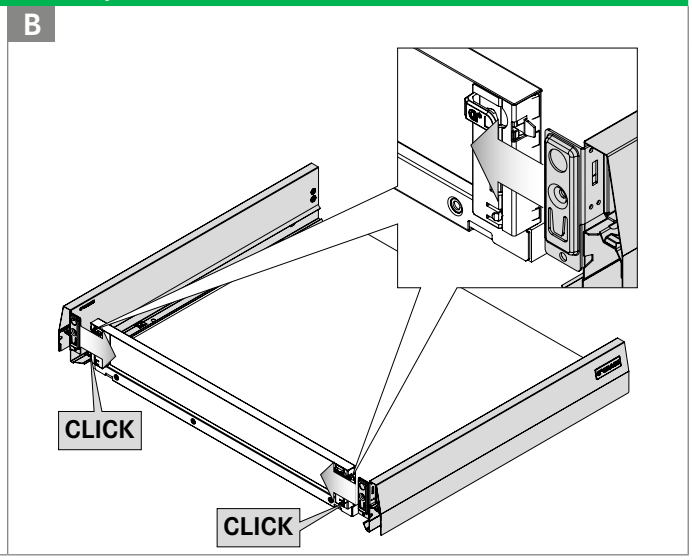

LEYENDA

H	Altura

NOVA PRO ONE

Varilla ovalada para cajón archivador

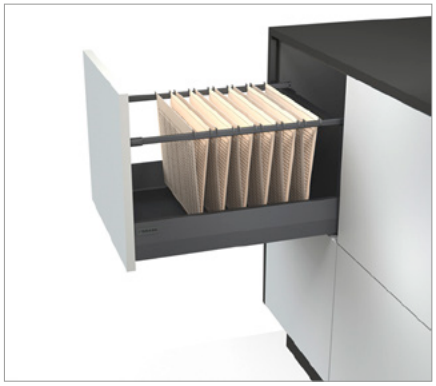

- Para usar con laterales Nova Pro One H90
- Tubo de aluminio ovalado anodizado natural con gran resistencia a la flexión y superficie resistente a los arañazos
- Gran estabilidad y capacidad de carga gracias al atornillado seguro en el frente y la pared trasera
- Regulación de inclinación sin herramientas mediante la varilla ovalada

INFORMACIÓN DE PEDIDO

1 **Nova Pro Varilla ovalada con tornillo de ajuste para atornillar a una pared trasera de madera Juego: Varilla ovalada, tapa, soporte de varilla, soporte para pared trasera**

NL	Aluminium anodised			
500	**F102**131**354**			

2 **Nova Pro Varilla ovalada con tornillo de ajuste para cortar a medida Pieza**

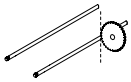

L	Aluminium anodised			
525	**F102**131**356**			

3 **Nova Pro Accesorios para varilla ovalada para atornillar a una pared trasera de madera Juego: Tapa, soporte de varilla, soporte para pared trasera**

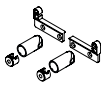

	Stone			
	F102131**355**			

REFERENCIAS DE PÁGINA

Single Set	10	Paredes insertadas	28	Información técnica	58
Paredes laterales del cajón	12	Paredes traseras de acero	42	Sistemas de organización	63
Guías	20	Accesorios	54	Tecnología de montaje	73

INFORMACIÓN DE PLANIFICACIÓN

Todas las dimensiones en milímetros

Medidas de montaje del frente

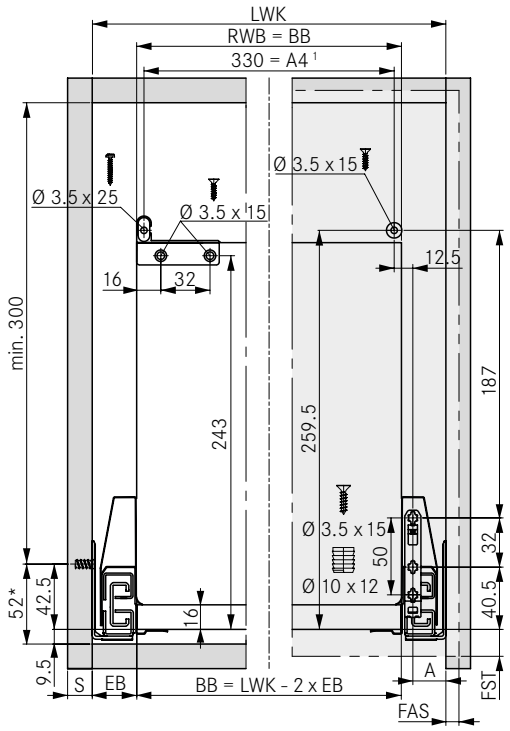

* Recomendación/Medida mínima: 49,5 mm/Tipmatic Soft-close: 58 mm
[1] para archivador colgante DIN a4 (RWB = 340)

Medidas de montaje de la pared trasera

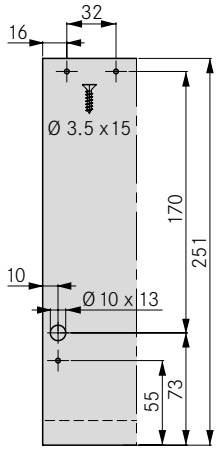

Corte de aglomerado de 16 mm

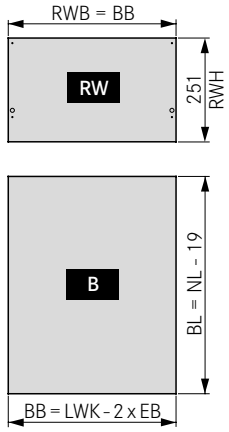

Guía

S	16/19	18
EB	29	30
A	21.5	22.5

Nota: La guía está disponible en dos modelos: S16/S19 y S18. Véase el capítulo Guías.

Regulación de inclinación del frente

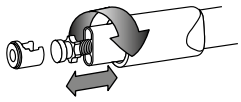

Corte de la varilla ovalada

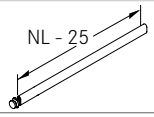

Vista detallada

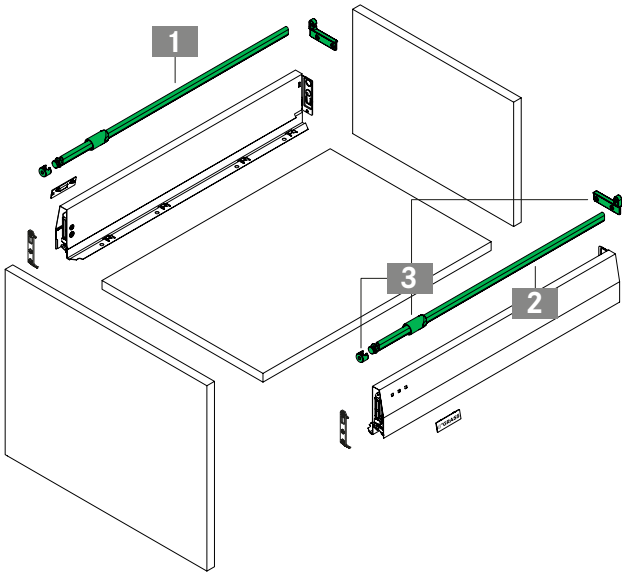

LEYENDA

B	Fondo
BB	Anchura del fondo
BL	Longitud del fondo
EB	Anchura de instalación
FAS	Solape del frente lateral
FST	Solape del frente
L	Longitud
LWK	Anchura interior del módulo
NL	Longitud nominal
RWB	Anchura de la pared trasera
RWH	Altura del panel trasero
S	Grosor de la pared lateral

NOVA PRO ONE

Cajón bajo fregadero con pared trasera profunda

- Soporte para pared trasera de fregadero para Nova Pro One H90 con varilla rectangular
- Permite la construcción rápida y sencilla de cajones con abertura para el sifón y pared trasera de madera rectangular (sin necesidad de cortes especiales)
- Colores a juego con todos los laterales Nova Pro

INFORMACIÓN DE PEDIDO

1 **Nova Pro Soporte para pared trasera de fregadero H154 para H90 con varilla rectangular**
Pieza: Izquierda

	Ice	Silver	Stone	
	Izquierda	Izquierda	Izquierda	
	F102131**199**	**F102**131**201**	**F102**130**601**	

2 **Nova Pro Soporte para pared trasera de fregadero H154 para H90 con varilla rectangular**
Pieza: Derecha

	Ice	Silver	Stone	
	Derecha	Derecha	Derecha	
	F102131**200**	**F102**131**202**	**F102**130**602**	

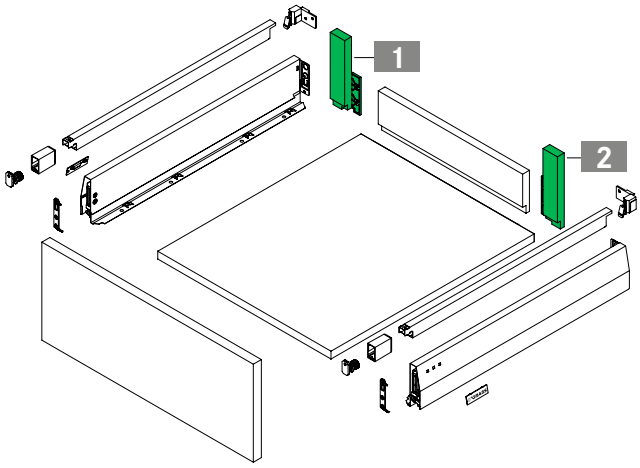

REFERENCIAS DE PÁGINA

Single Set	10	Paredes insertadas	28	Información técnica	58
Paredes laterales del cajón	14	Paredes traseras de acero	42	Sistemas de organización	63
Guías	20	Accesorios	54	Tecnología de montaje	73

INFORMACIÓN DE PLANIFICACIÓN

Todas las dimensiones en milímetros

Dimensiones de montaje de la parte delantera (H154)

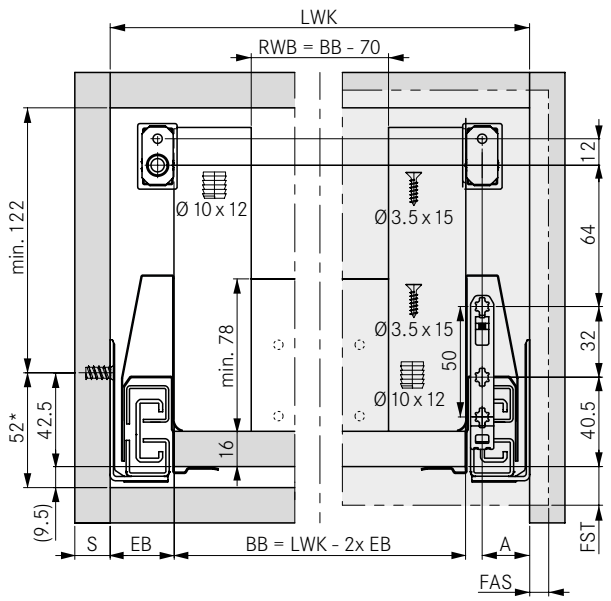

* Recomendación/Medida mínima: 49,5 mm/Tipmatic Soft-close: 58 mm

Dimensiones de montaje de la pared trasera (H154)

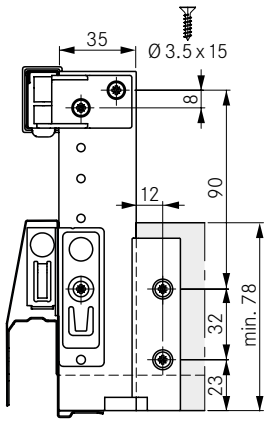

Corte de aglomerado de 16 mm

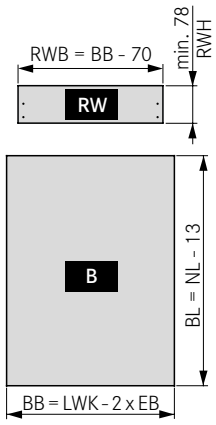

Guía

S	16/19	18
EB	29	30
A	21.5	22.5

Nota: La guía está disponible en dos modelos: S16/S19 y S18. Véase el capítulo Guías.

Rebaje de pared trasera

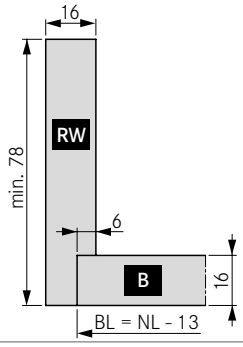

LEYENDA

B	Fondo	FAS	Solape del frente lateral	RW	Pared trasera
BB	Anchura del fondo	FST	Solape del frente	RWB	Anchura de la pared trasera
BL	Longitud del fondo	LWK	Anchura interior del módulo	RWH	Altura del panel trasero
EB	Anchura de instalación	NL	Longitud nominal	S	Grosor de la pared lateral

EJEMPLO DE APLICACIÓN

Cajón bajo fregadero con recorte

- Máximo aprovechamiento del espacio de almacenamiento en la zona del fregadero gracias a la combinación personalizada con laterales más cortos
- Montaje sencillo con productos estándar Nova Pro
- Variable en ancho y en recorte
- Como cajón o cacerolero
- Regulación de altura y lateral integrada
- Aprovechamiento óptimo del espacio gracias a los interiores rectos y a la anchura de montaje reducida
- Diseño resistente y estable
- Misma anchura del fondo y la pared trasera
- Montaje del frente sin herramientas

INFORMACIÓN DE PEDIDO

1 **Nova Pro One Laterales**
página 12

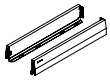

2 **Nova Pro Guías**
página 20

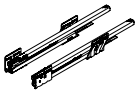

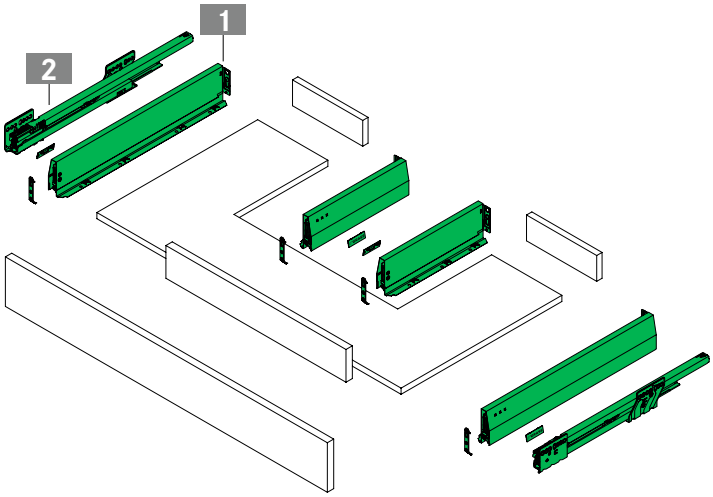

REFERENCIAS DE PÁGINA

Single Set	10	Paredes insertadas	28	Información técnica	58
Paredes laterales del cajón	12	Paredes traseras de acero	42	Sistemas de organización	63
Guías	20	Accesorios	54	Tecnología de montaje	73

INFORMACIÓN DE PLANIFICACIÓN

Todas las dimensiones en milímetros

Medidas de montaje del frente

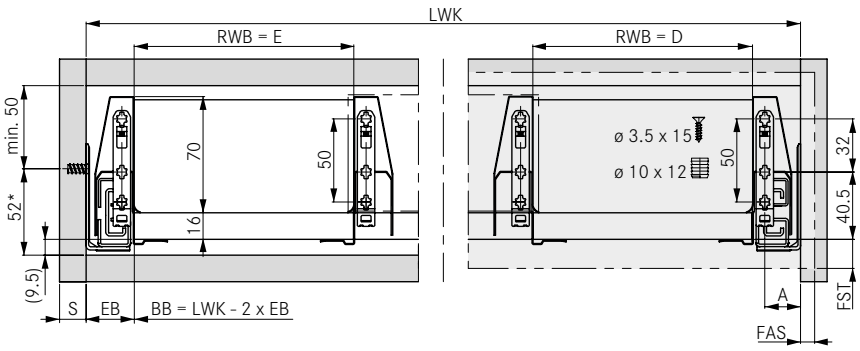

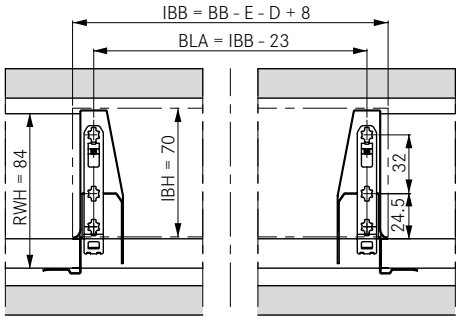

* Recomendación/Medida mínima: 49,5 mm/Tipmatic Soft-close: 58 mm

Medidas de montaje de la pared trasera

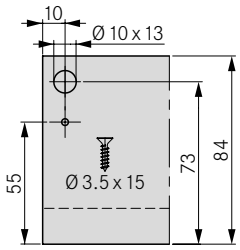

Corte de aglomerado de 16 mm

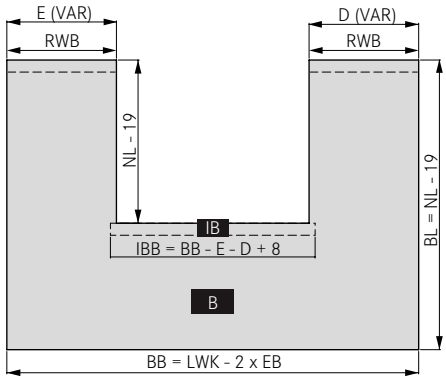

Guía

S	16/19	18
EB	29	30
A	21.5	22.5

Nota: La guía está disponible en dos modelos: S16/S19 y S18. Véase el capítulo Guías.

LEYENDA

BB	Anchura del fondo	FAS	Solape del frente lateral	LWK	Anchura interior del módulo
BL	Longitud del fondo	FST	Saliente del frente	NL	Longitud nominal
BLA	Distancia de orificio de perforación	IBB	Anchura del frontal del cajón oculto	RWB	Anchura de la pared trasera
EB	Anchura de instalación	IBH	Altura del frontal del cajón oculto	RWH	Altura del panel trasero

NOVA PRO ONE
Estabilizador lateral

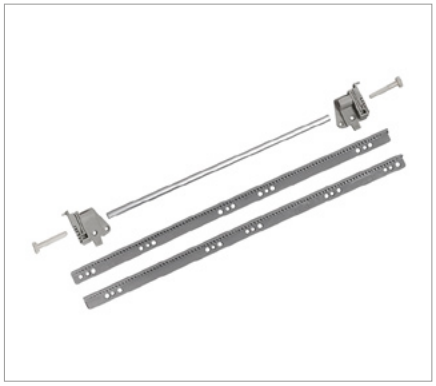

- Mayor estabilidad posible para cajones y caceroleros extraanchos
- Máxima comodidad de extracción y deslizamiento perfecto
- Para cajones de hasta 1500 mm de anchura

INFORMACIÓN DE PEDIDO

1 **Barra de torsión**
Juego: Barra de torsión, piñón, soporte de rodamiento

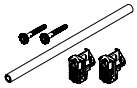

KB	Aluminium metallic			
900	**F102066385**			
1000	**F102066386**			
1100	**F102066387**			
1200	**F102066388**			
1500	**F102066389**			

2 **Carril de deslizamiento**
Juego: Izquierda, Derecha

NL	Aluminium metallic			
450	**F102050864**			
500	**F102050865**			
550	**F102050866**			
600	**F102050867**			
650	**F102050868**			

Tornillos de chapa
Pieza

	Diámetro nominal x longitud del tornillo	N.º de art.
	4,8 x 13	**F145050869**

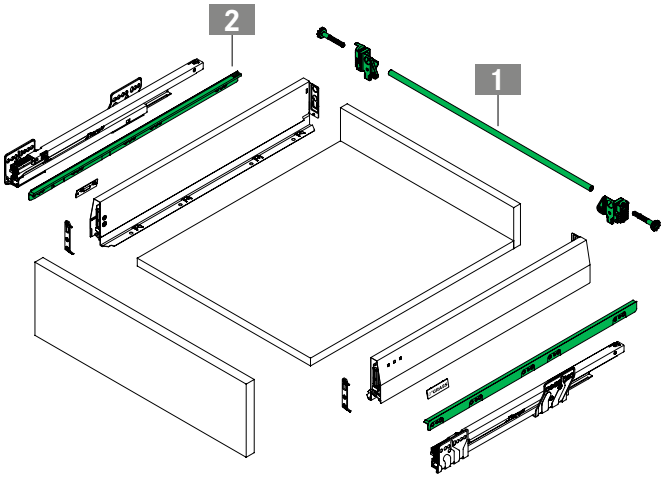

REFERENCIAS DE PÁGINA

Single Set	10	Paredes insertadas	28	Información técnica	58
Paredes laterales del cajón	12	Paredes traseras de acero	42	Sistemas de organización	63
Guías	20	Accesorios	54	Tecnología de montaje	73

INFORMACIÓN DE PLANIFICACIÓN

Todas las dimensiones en milímetros

Montaje del carril de deslizamiento

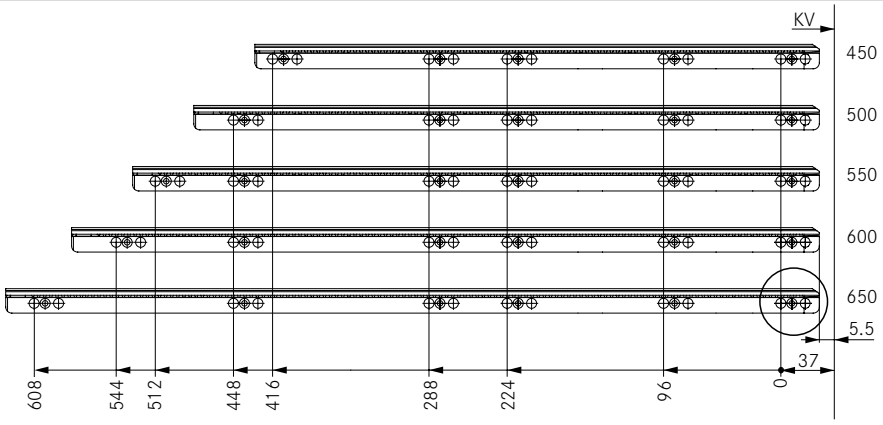

NL	LTK
450	469
500	519
550	569
600	619
650	669

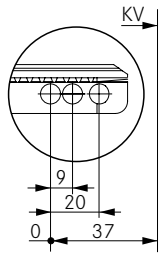

Vista lateral

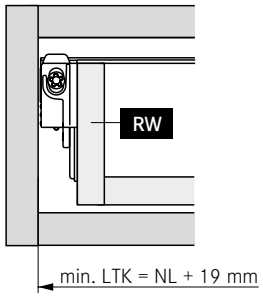

Vista delantera

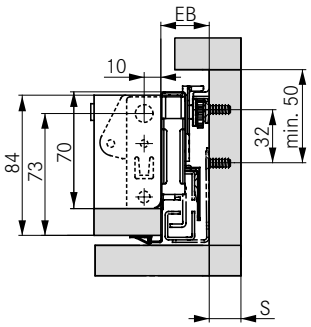

Vista trasera

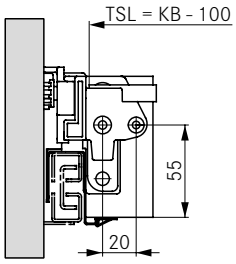

Montaje del estabilizador lateral

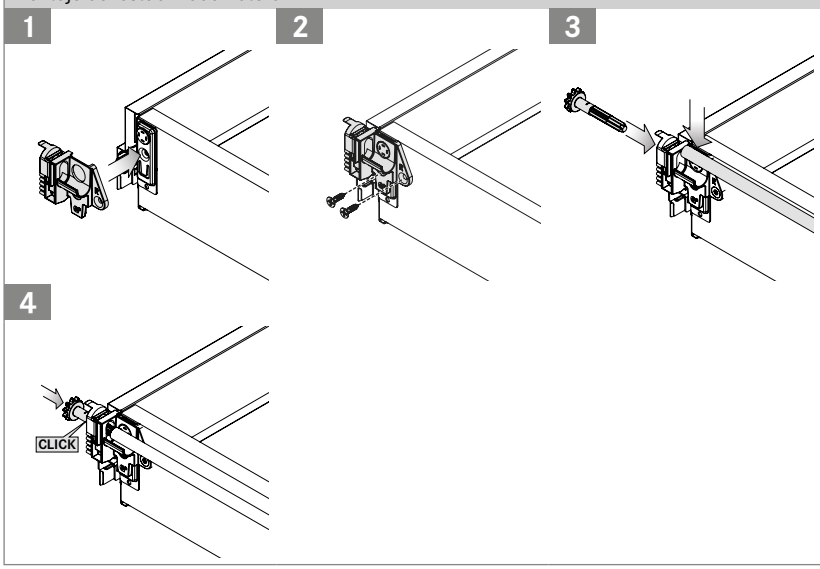

1 coloque el soporte de cojinete izquierdo y derecho
2 Atornillado del soporte de rodamiento
Utilizar en función de la pared trasera
RW de madera: Tornillo para aglomerado Ø 4 x 20 mm
RW de acero: Tornillos para chapa Ø 4,8 x 13 mm
3 inserción de la barra de torsión y inserción de los piñones
4 empuje del piñón en la posición de retención. ¡Listo!

Aviso

Fijación adicional Ø 4 x 15 mm posible para paredes traseras de madera

- Anchuras de cajón de 900 a 1500 mm
- Longitudes de guías de 450 a 600 mm
- Laterales de módulo de 15 a 19 mm
- Longitud de la barra de torsión = anchura exterior del módulo - 100 mm

LEYENDA

EB	Anchura de instalación	NL	Longitud nominal
KB	Anchura del armario	RW	Pared trasera
KV	Borde delantero del módulo	S	Grosor de la pared lateral
LTK	Profundidad interior del módulo	TSL	Longitud de la barra de torsión

NOVA PRO ONE
Accesorios

NOVA PRO SOPORTE DE FRENTE CIEGO

Descripción				N.º de art.
• Montaje y desmontaje sin herramientas • Montaje y desmontaje rápido Click-on del frente • Encimera Montada: mín. 5,5 mm Posterior: 0 mm • Regulación lateral +/- 1,5 mm • Regulación de altura +/- 2 mm • Regulación de profundidad +/- 1,5 mm				**F102**108**430**

NOVA PRO DISTANCIADOR

Descripción			Color	N.º de art.
• Permite extraer cajones interiores sin colisiones con puertas giratorias con intrusión de puerta • Fijación del distanciador en el sistema de taladro, atornillado de la guía en el distanciador • Grosor 25 mm • Se puede utilizar en la izquierda o la derecha			Stone	**F102**131**359**
			White	**F102**062**616**

NOVA PRO SEGURO A PRUEBA DE NIÑOS

Descripción				N.º de art.
• Si está activado, limita la apertura del cacerolero a un resquicio; el cajón no se abre completamente hasta que se acciona una palanca de desbloqueo oculta en el bajo fondo • El montaje oculto impide que el niño le imite • Uso ilimitado del espacio de almacenamiento del cajón • Sin dañar el frente ni el módulo • Instalación posterior opcional • Desactivación sin herramientas en caso necesario • Apto para todos los sistemas de suplementos Nova Pro gracias a su montaje en el fondo • No combinable con Tipmatic Soft-close				**F102**108**857**

REFERENCIAS DE PÁGINA

Single Set	10	Paredes insertadas	28	Información técnica	58
Paredes laterales del cajón	12	Paredes traseras de acero	42	Sistemas de organización	63
Guías	20	Ejemplos de aplicación	50	Tecnología de montaje	73

NOVA PRO SOPORTE FRONTAL

Descripción			Color	N.º de art.
• Mejora de la estabilidad en frentes altos • Instalación posterior sencilla • Solo un soporte frontal para diferentes longitudes nominales • Se puede utilizar con varillas rectangulares Nova Pro Scala/One de 14 x 25 mm • Se puede utilizar con Nova Pro One H90 • Se puede utilizar con Nova Pro Scala H90/H122/H186/H250	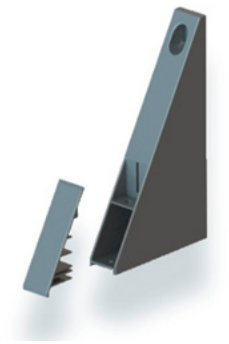	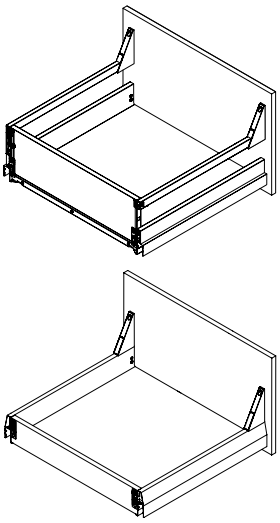	Ice	**F102**133**697**
			Silver	**F102**133**698**
			Stone	**F102**133**696**

PLACA DISTANCIADORA PARA ÁNGULO ADAPTADOR NOVA PRO

Descripción			Grosor	N.º de art.
• El patrón de taladros es apto para guías Nova Pro • El distanciador puede utilizarse a la derecha y a la izquierda • Color Light grey	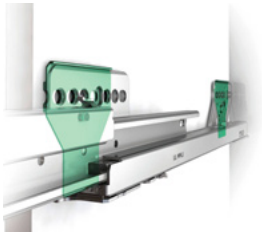		1 mm	**F102**065**440**
			2 mm	**F102**065**441**
			3 mm	**F102**065**442**

EMPALME FRENTE-FONDO PARA FRENTES DE MADERA

Descripción			Apto para la anchura del armario	N.º de art.
• Para cajones anchos • Gracias a la articulación esférica, la juntura del frente también se puede ajustar con el empalme frente-fondo montado		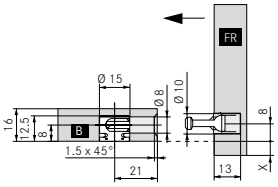	A partir de 600 mm: 1 unidad (Vionaro V8), A partir de 600 mm: 1 unidad (Vionaro V13), A partir de 800 mm: 1 unidad (Nova Pro)	**F148**026**744**

LEYENDA

B	Fondo	H	Altura	SPS	Tornillo para aglomerado
ES	Tornillo euro avellanado	HV	Ajuste de altura	SV	Ajuste lateral
FR	Frente	KB	Anchura del armario	TV	Ajuste de la profundidad
FS	Rendija del frente	L	Longitud		

EMPALME FRENTE-FONDO PARA FRENTE INTERIOR F8

Descripción			Apto para la anchura del armario	N.º de art.
• Para cajones anchos		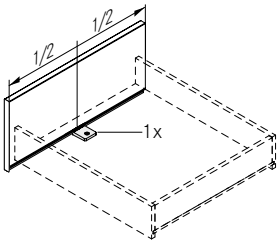 KB = 600 - 800 mm 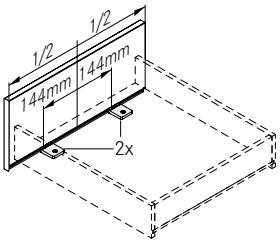 KB = 800 - 1200 mm	A partir de 600 - 800 mm: 1 unidad (Nova Pro), A partir de 800 - 1200 mm: 2 unidad (Nova Pro)	**F145**117**993**

NOVA PRO ONE PERNO DE CIERRE

Descripción			Posición de montaje	N.º de art.
• Para barra de cierre en combinación con el sistema de cierre Lehmann SVS 3 • El perno de cierre se coloca en la fuga del lateral Nova Pro One en lugar de la tapa Nova Pro One • Montaje y desmontaje sin herramientas • La regulación del frente no se ve afectada • Fuerza de sujeción superior a la indicada en la norma DIN 68852 • Color: Stone	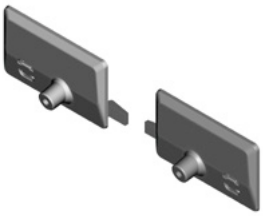		Derecha	**F102**133**642**
			Izquierda	**F102**133**641**

TAPA PARA TORNILLOS DE REGULACIÓN

Descripción			Color	N.º de art.
• Set de tapas para la aplicación en: Nova Pro Scala H90 Nova Pro One H90		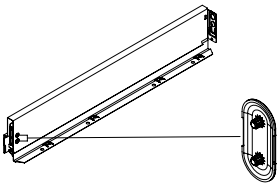	Ice	**F102**109**523**
			Silver	**F102**131**371**
			Stone	**F102**109**522**

CLIP DE MARCA NOVA PRO ONE

	Posición de montaje	Color	Tipo de montaje	Material de la tapa de protección	Diseño	Personalización (logotipo)		N.º de art.
	Izquierda o derecha	Ice	Con pinza	Plástico	Con el logotipo DE GRASS	Estampación		**F102**133**595**
		Silver						**F102**134**024**
		Stone						**F102**133**594**

REFERENCIAS DE PÁGINA

Single Set	10	Paredes insertadas	28	Información técnica	58
Paredes laterales del cajón	12	Paredes traseras de acero	42	Sistemas de organización	63
Guías	20	Ejemplos de aplicación	50	Tecnología de montaje	73

TOPE AMORTIGUADOR

	Ø	L	Øh	Color	Material			N.º de art.
	5 mm	8 mm	8,8 mm	Natural	Plástico			**F071**044**351**

TACO

	Ø	L	Color	Material				N.º de art.
	8 mm	12 mm	Natural	Plástico				**F071**004**885**
	10 mm							**F071**005**853**

TACO A PRESIÓN PARA SOPORTE DE LATERALES PARA PARED TRASERA

	Ø	L	Apto para panel posterior	Color	Material			N.º de art.
	10,4 mm	17 mm	Panel trasero de madera	White	Plástico			**F102**021**154**

TORNILLO EURO

	Ø	L	Øh	Color	Material	Accionamiento interno		N.º de art.
	6 mm	8,5 mm	8 mm	Nickel	Acero	Z2		**F145**089**301**
		11,5 mm						**F145**083**544**
		13 mm						**F145**083**545**
		14,5 mm						**F145**083**546**

TORNILLOS EURO ESPECIALES

	Ø	L	Øh	Color	Material	Accionamiento interno		N.º de art.
	6 mm	8,5 mm	7 mm	Nickel	Acero	Z2		**F145**089**355**
		13,5 mm						**F145**088**185**

TORNILLOS PARA TABLERO DE AGLOMERADO

	Ø	L	Øh	Color	Material	Accionamiento interno		N.º de art.
	3,5 mm	11 mm	7 mm	Nickel	Acero	Z2		**F145**010**742**
		15 mm						**F145**087**110**

TORNILLO AVELLANADO AUTORROSCANTE

	Ø	L	Øh	Color	Material	Accionamiento interno		N.º de art.
	M3,5	7,5 mm	6,5 mm	Black	Acero	Z2		**F145**117**998**

LEYENDA

B	Fondo	H	Altura	SPS	Tornillo para aglomerado
ES	Tornillo euro avellanado	HV	Ajuste de altura	SV	Ajuste lateral
FR	Frente	KB	Anchura del armario	TV	Ajuste de la profundidad
FS	Rendija del frente	L	Longitud		

REGULACIÓN

Ajuste de altura H90

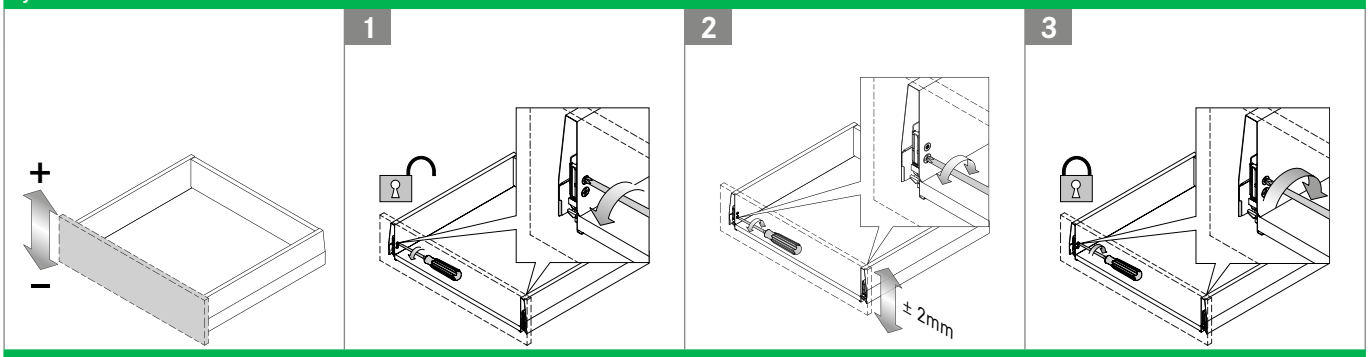

Regulación lateral

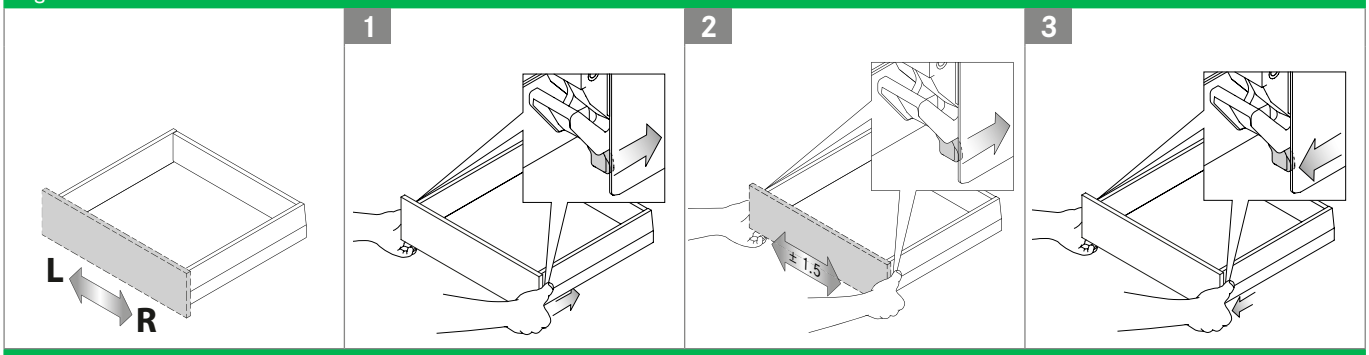

Regulación de inclinación H90 con varilla rectangular

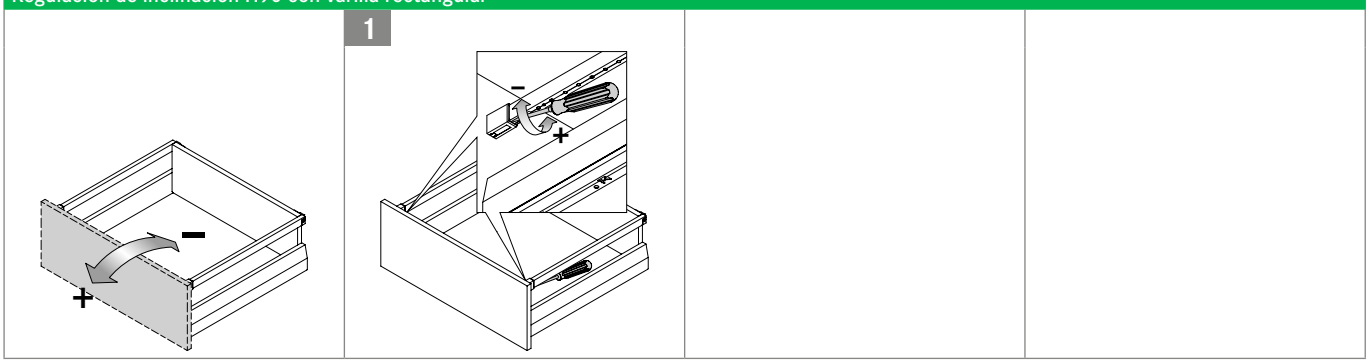

MONTAJE/DESMONTAJE

Enganche

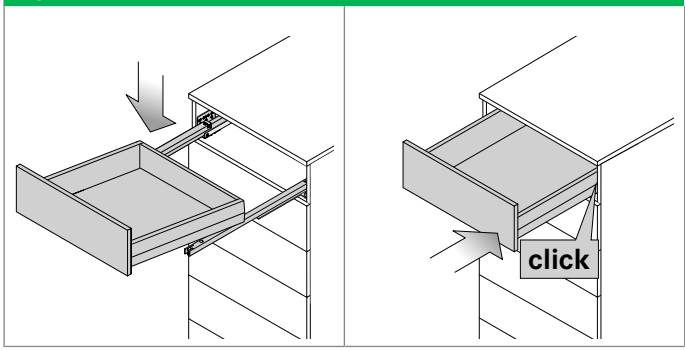

Desenganche

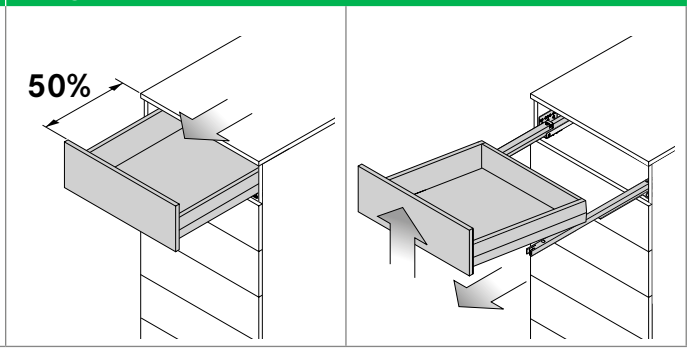

REFERENCIAS DE PÁGINA

Single Set	10	Paredes insertadas	28	Accesorios	54
Paredes laterales del cajón	12	Paredes traseras de acero	42	Sistemas de organización	63
Guías	20	Ejemplos de aplicación	50	Tecnología de montaje	73

ELEMENTO DE INSERCIÓN CRYSTAL PARA PARED TRASERA DE MADERA

Montaje

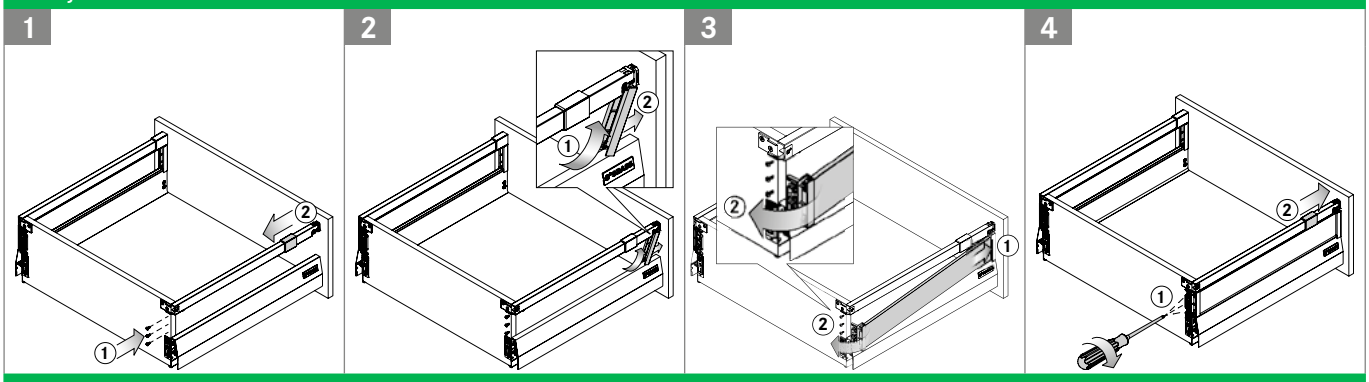

Desmontaje

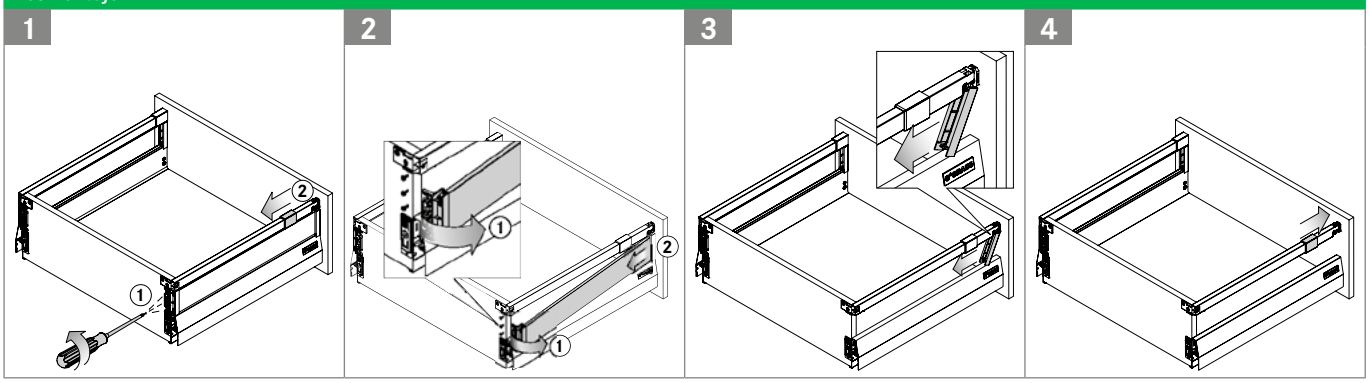

RIEL RECTANGULAR

Montaje

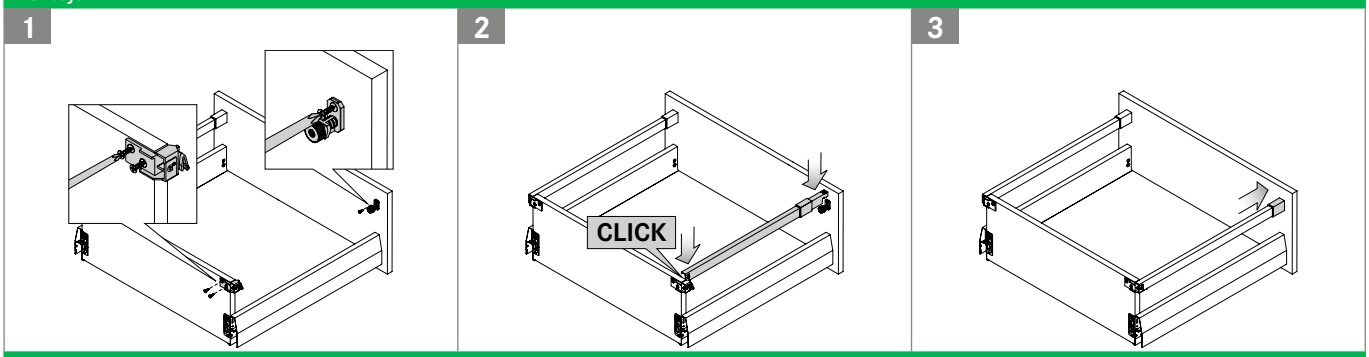

Desmontaje

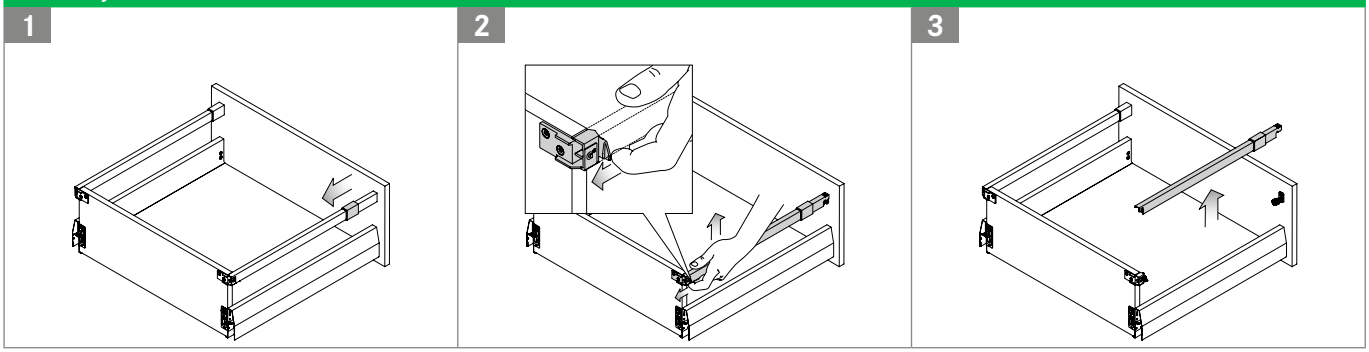

LEYENDA

H	Altura

VARILLA OVALADA

Montaje

1

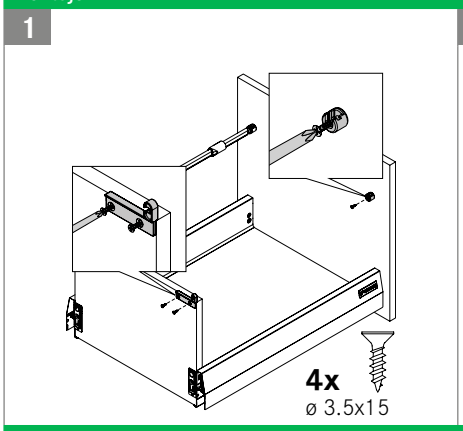

2

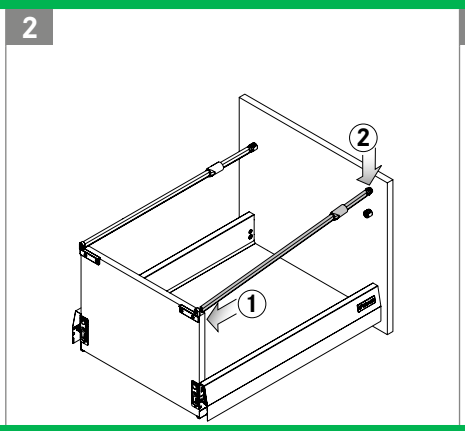

3

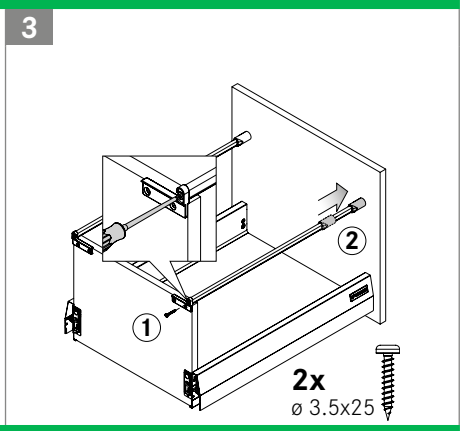

Desmontaje

1

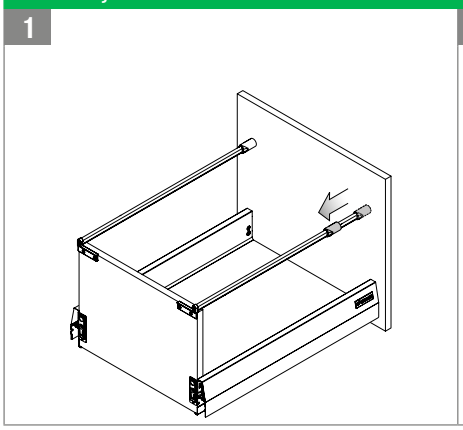

2

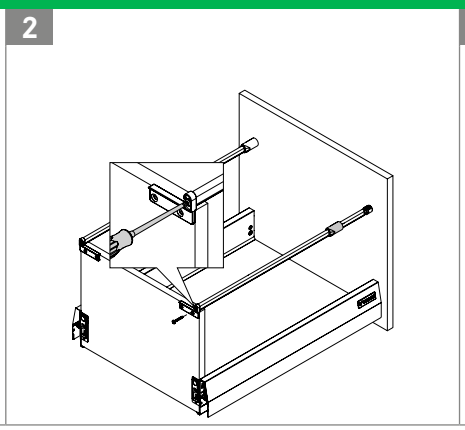

3

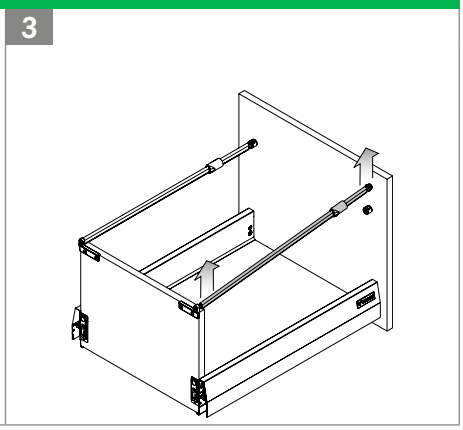

REFERENCIAS DE PÁGINA

Single Set	10	Paredes insertadas	28	Accesorios	54
Paredes laterales del cajón	12	Paredes traseras de acero	42	Sistemas de organización	63
Guías	20	Ejemplos de aplicación	50	Tecnología de montaje	73

TIPMATIC SOFT-CLOSE

Regulación de la rendija frontal (+3 mm / -1 mm)

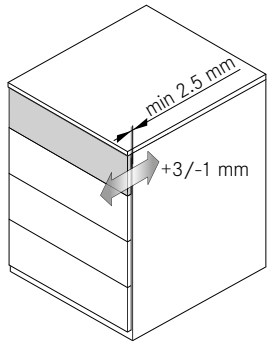

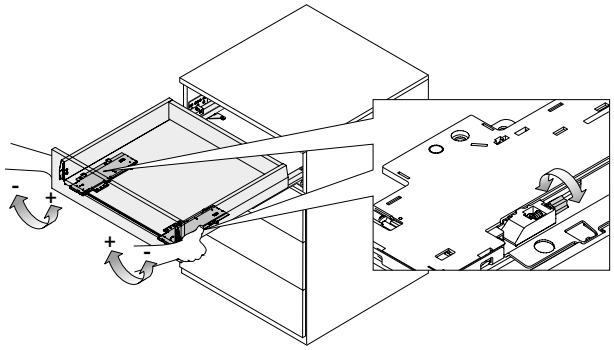

Fuerza de extracción

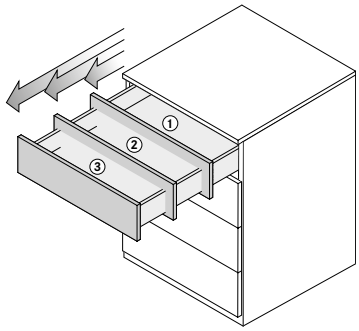

1

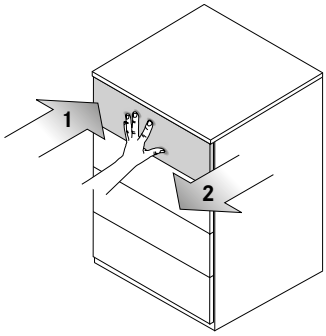

2

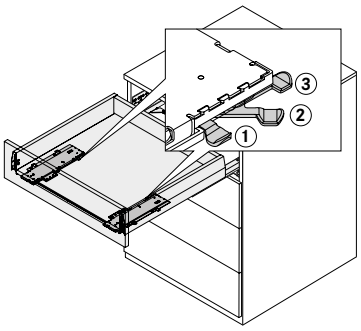

Área de activación

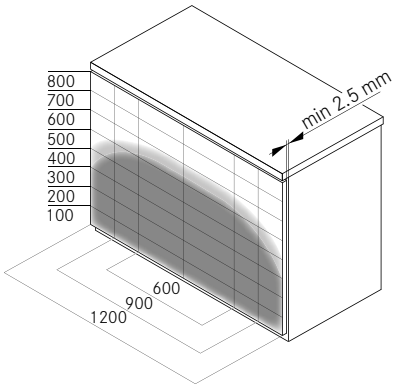

LEYENDA

H	Altura

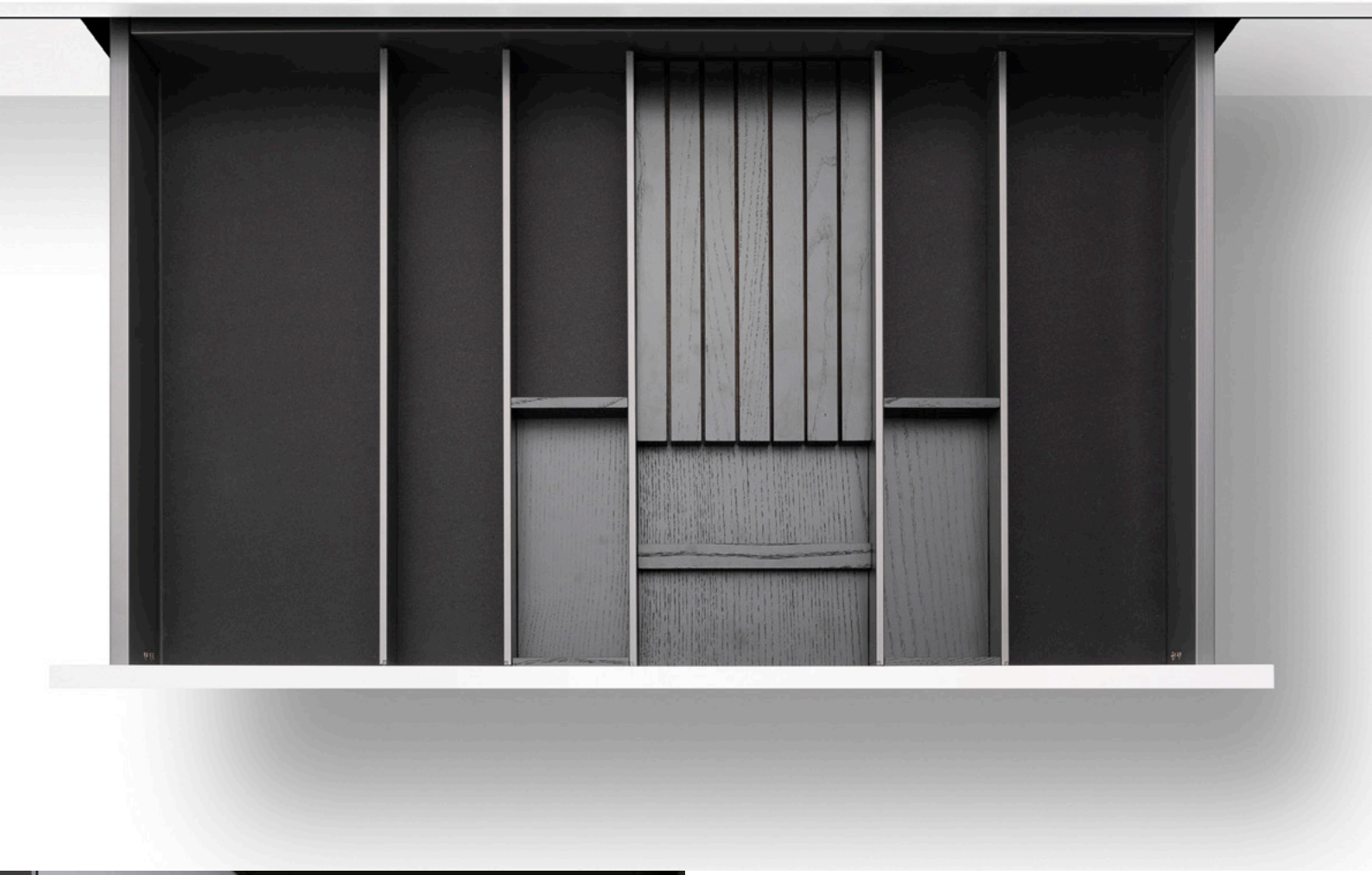

Sistema sencillo. Flexible. Modular.

Los sistemas divisorios y de organización se adaptan cromáticamente a los cajones Nova Pro, conformando una unidad excepcional. Hacen desaparecer los límites entre el cajón y la división, y crean un conjunto armonioso que solo tiene un objetivo: el orden.

Cuchillero, portarrollos o estante para especias: solo el uso de los accesorios adecuados convierte una división de cajón en un sistema de equipamiento interior completo.

Sistemas divisorios y de organización

Ordenar, distribuir, organizar ayudas de gran valor para la organización del espacio de almacenamiento.

	Descripción		Página
	Tavinea Sorto Sistema de equipamiento interior • Sistema de equipamiento interior modular • Organización perfecta para cajones de cubiertos y utensilios • Cuberteros y travesaños divisores de gran calidad de acero con recubrimiento de polvo	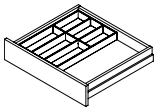	64
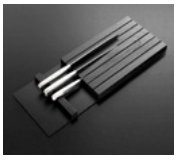	**Tavinea Sorto Accesorios**	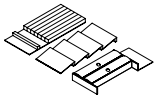	66
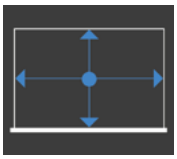	**Tavinea Sorto Indicaciones de planificación**		68
	Divisores de cajón Sistema divisorio • Organización elegante del espacio de almacenamiento gracias a la división del cajón • Montaje sencillo	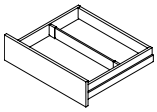	70

TAVINEA SORTO

Sistema de equipamiento interior

- Organización perfecta para cajones de cubiertos y utensilios
- Cuberteros y travesaños divisores de gran calidad de acero con recubrimiento de polvo
- Color a juego
- Los innovadores topes antideslizantes garantizan una sujeción segura al fondo

Aviso:

- Tavinea Sorto B186 se puede utilizar con módulos de anchura superior a 300 mm
- Tavinea Sorto B276 se puede utilizar con módulos de anchura superior a 400 mm

INFORMACIÓN DE PEDIDO

1 **Tavinea Sorto B186**
Pieza

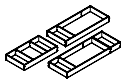

NL	Silver	Stone		
350	**F007130075**	**F007130074**		
400	**F007130079**	**F007130078**		
450	**F007130083**	**F007130082**		
500	**F007130087**	**F007130086**		
550	**F007130091**	**F007130090**		
600	**F007130095**	**F007130094**		

2 **Tavinea Sorto B276**
Pieza

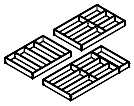

NL	Silver	Stone		
400	**F007130051**	**F007130050**		
450	**F007130055**	**F007130054**		
500	**F007130059**	**F007130058**		
550	**F007130063**	**F007130062**		
600	**F007130067**	**F007130066**		

3 **Travesaño Tavinea Sorto**
Pieza

NL	Silver	Stone		
350	**F007130103**	**F007130102**		
400	**F007130107**	**F007130106**		
450	**F007130111**	**F007130110**		
500	**F007130115**	**F007130114**		
550	**F007130119**	**F007130118**		
600	**F007130123**	**F007130122**		

REFERENCIAS DE PÁGINA

Single Set	10	Paredes insertadas	28	Información sobre la instalación	68
Paredes laterales del cajón	12	Paredes traseras de acero	42	Tecnología de montaje	73
Guías	20	Accesorios	66	Ayudas de montaje	82

INFORMACIÓN DE PLANIFICACIÓN

Todas las dimensiones en milímetros

Tavinea Sorto B186

1

NL 350

NL 400 - 500

NL 550 - 600

Tavinea Sorto B276

2

NL 400

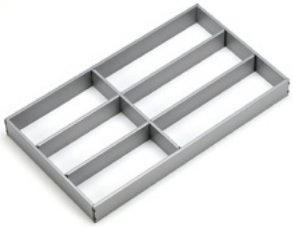

NL 450 - 500

NL 550 - 600

Travesaño Tavinea Sorto

3

LEYENDA

B	Anchura
KB	Anchura del armario
NL	Longitud nominal

TAVINEA SORTO
Accesorios

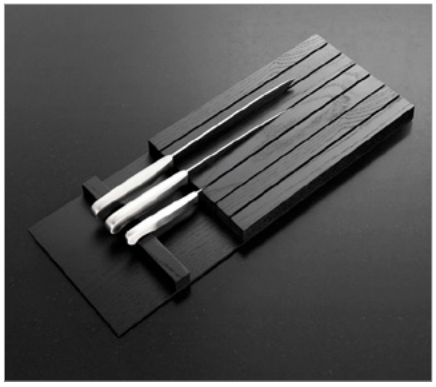

- El accesorio adecuado para cada caso
- Cuchillos, recipientes para especias, rollos de papel, cubiertos o colonia:
- con los accesorios Tavinea Sorto todo queda perfectamente guardado
- Materiales de gran calidad: aluminio y madera maciza

Aviso:
- Los accesorios han sido comprobados higiénicamente y son aptos para el
- contacto con alimentos

INFORMACIÓN DE PEDIDO

1 Cuchillero
Pieza

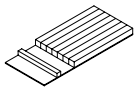

NL	Fresno claro	Fresno oscuro		
450	**F007**108**657**	**F007**108**658**		
500	**F007**101**990**	**F007**101**995**		

2 Estante para especias
Pieza

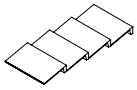

NL	Fresno claro	Fresno oscuro		
500	**F007**101**992**	**F007**101**997**		

3 Portarrollos
Pieza

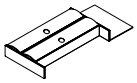

NL	Fresno claro	Fresno oscuro		
500	**F007**101**994**	**F007**101**999**		

Pieza de compensación
Pieza

	Fresno claro	Fresno oscuro		
	F007108**659**	**F007**108**660**		

REFERENCIAS DE PÁGINA

Single Set	10	Paredes insertadas	28	Información sobre la instalación	68
Paredes laterales del cajón	12	Paredes traseras de acero	42	Tecnología de montaje	73
Guías	20	Tavinea Sorto	65	Ayudas de montaje	82

INFORMACIÓN DE PLANIFICACIÓN

Todas las dimensiones en milímetros

Cuchillero

1

Estante para especias

2

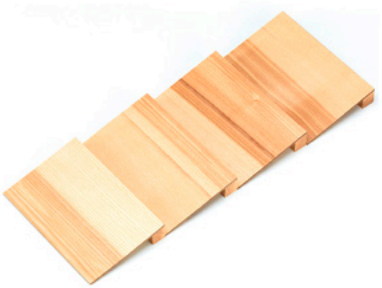

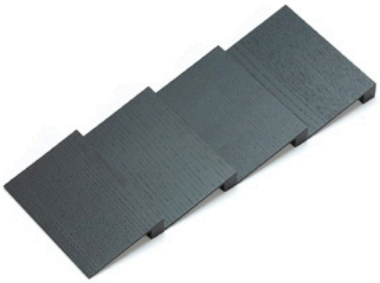

Portarrollos

3

LEYENDA

NL	Longitud nominal

TAVINEA SORTO
Indicaciones de planificación

EJEMPLOS DE APLICACIÓN

KB 450

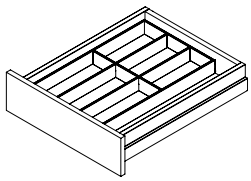

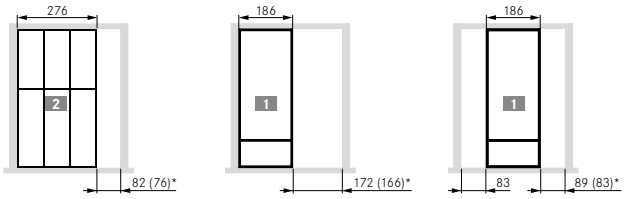

KB 600

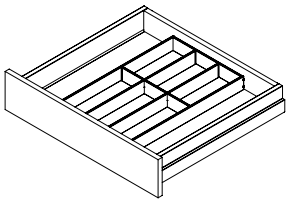

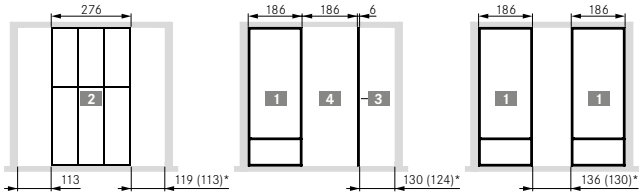

KB 900

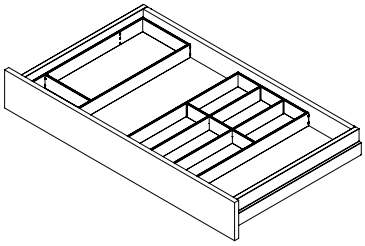

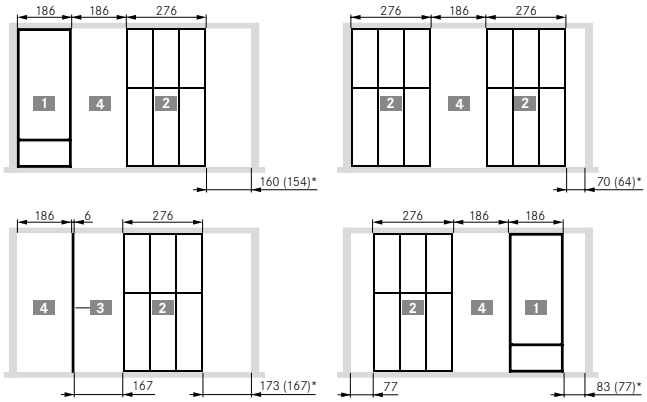

KB 1200

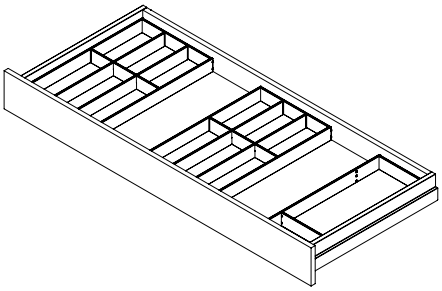

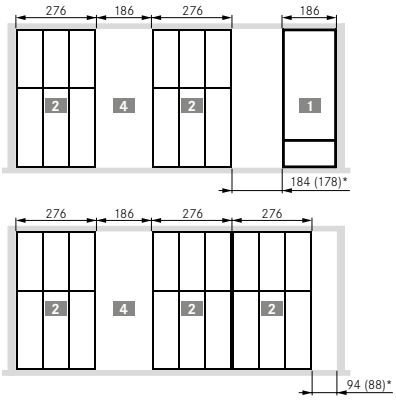

* S16 (S18/S19)

REFERENCIAS DE PÁGINA

Single Set	10	Paredes insertadas	28	Accesorios	66
Paredes laterales del cajón	12	Paredes traseras de acero	42	Tecnología de montaje	73
Guías	20	Tavinea Sorto	65	Ayudas de montaje	82

EJEMPLOS DE APLICACIÓN

Descripción

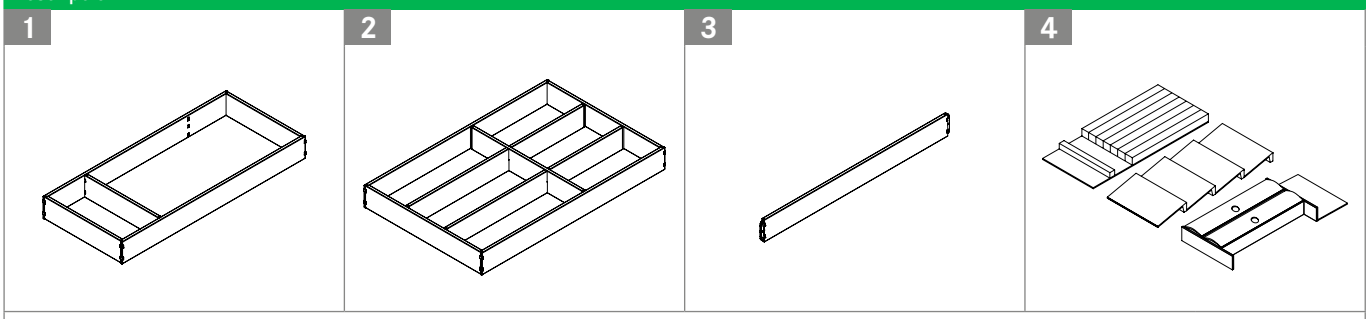

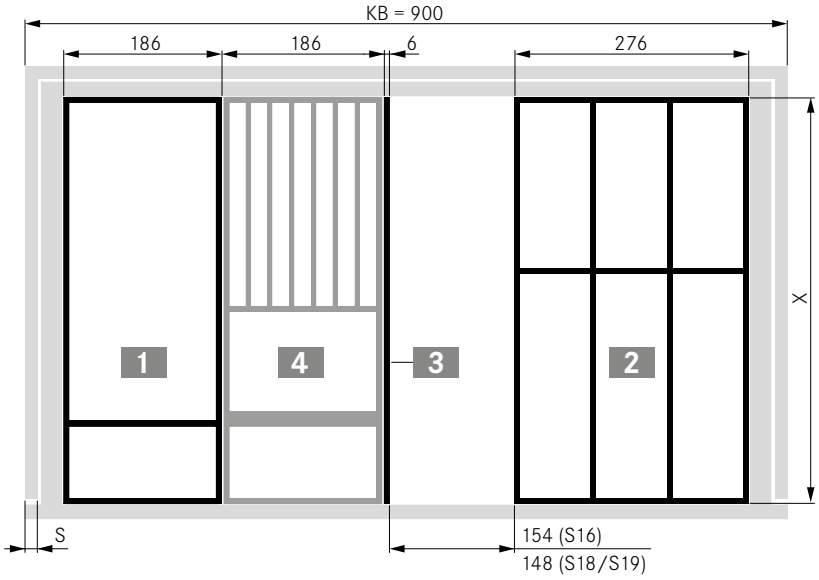

NL	X
350	329
400	379
450	429
500	479
550	530
600	580

INFORMACIÓN DE PLANIFICACIÓN

Medidas de montaje

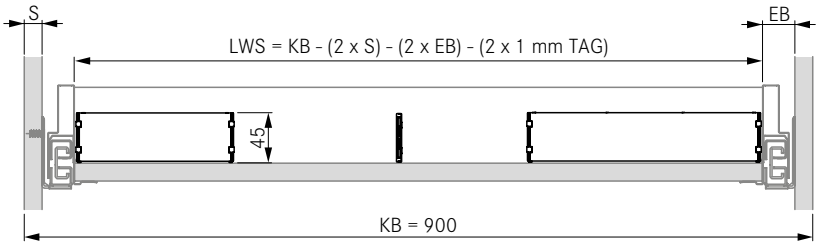

S/EB	Anchura del armario (KB)								
	300	400	450	500	600	800	900	1000	1200
16/29	208	308	358	408	508	708	808	908	1108
18/30 19/29	202	302	352	402	502	702	802	902	1102
	Anchura interior del cajón (LWS)								

LEYENDA

EB	Anchura de instalación
KB	Anchura del armario
LWS	Anchura interior del cajón
NL	Longitud nominal
S	Grosor de la pared lateral
TAG	Compensación de tolerancia

DIVISORES DE CAJÓN

Sistema divisorio

- Organización elegante del espacio de almacenamiento gracias a la división del cajón
- El grosor de los lados del módulo se compensa mediante elementos de sujeción elásticos
- Perfiles de aluminio para cortar a medida
- Montaje sencillo
- Regulable sin herramientas
- Posibilidad de instalación posterior
- Color a juego

INFORMACIÓN DE PEDIDO

1 **Divisores de cajón Para cortar a medida**
Pieza

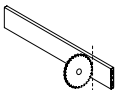

L	Ice	Silver	Stone	
1185	**F102**102**944**	**F102**102**945**	**F102**102**943**	

2 **Elemento de sujeción**
Pieza: Izquierda o derecha

	Ice	Silver	Stone	
	F102102**947**	**F102**102**948**	**F102**102**932**	

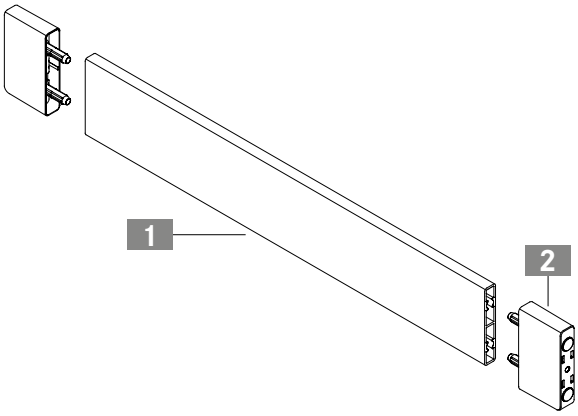

REFERENCIAS DE PÁGINA

Single Set	10	Paredes insertadas	28	Información técnica	58
Paredes laterales del cajón	12	Paredes traseras de acero	42	Tecnología de montaje	73
Guías	20	Accesorios	54	Ayudas de montaje	82

INFORMACIÓN DE PLANIFICACIÓN

Todas las dimensiones en milímetros

Perfil de aluminio

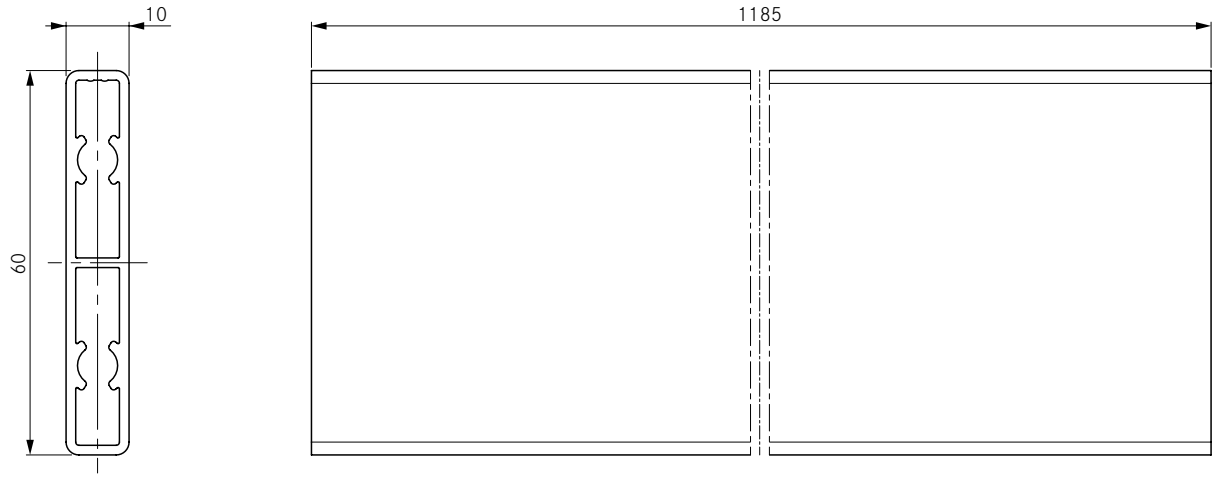

Corte del perfil de aluminio

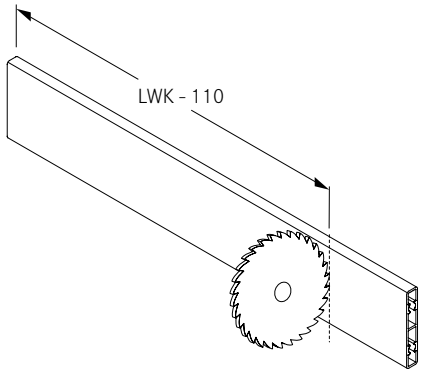

LEYENDA

L	Longitud
LWK	Anchura interior del módulo

TECNOLOGÍA DESARROLLADA Y SOBRADAMENTE ACREDITADA PARA UN TRABAJO RÁPIDO Y SEGURO. EL VALOR DE UN SISTEMA DE MOVIMIENTO SE VE INFLUIDO POR MULTITUD DE FACTORES. ADEMÁS DE LAS PROPIEDADES ESTÉTICAS Y FUNCIONALES, NUESTRA PRIORIDAD ES GARANTIZAR SIEMPRE LOS MISMOS NIVELES DE CALIDAD Y OPTIMIZAR LOS PROCEDIMIENTOS EN LA MEDIDA DE LO POSIBLE. GRASS OFRECE HERRAMIENTAS AUXILIARES Y DE MONTAJE PARA TODAS SUS GAMAS DE PRODUCTOS, ADAPTADAS A LA TECNOLOGÍA DE FABRICACIÓN QUE VAYAN A EMPLEAR NUESTROS CLIENTES.

Tecmator.
Potente. Rápido.
Económico.

Además de las taladradoras, prensas y prensas de cajón Tecmator para el mecanizado profesional de nuestros sistemas de cajones, GRASS ofrece una gran variedad de útiles accesorios, tanto para los talleres pequeños y medianos como para las grandes industrias.

Tecmator
Técnica de aplicación

Herramientas auxiliares. Tecnología acreditada y probada en multitud de ocasiones para el montaje y la instalación profesionales y económicos de los sistemas de movimiento de GRASS.

Descripción del producto	Página
Tecmator ZP-N-E2 Fabricación industrial de cajones y caceroleros Nova Pro	74
Tecmator ZP-N-WOOD H186 Fabricación industrial de cajones y caceroleros Nova Pro	76
Tecmator ZMV-TP4 Ensamblaje semiautomático de cajones y caceroleros	78
Tecmator ZMV-FIX H250 Ensamblaje mecánico de cajones y caceroleros	80
Herramientas auxiliares Nova Pro One	82

TECMATOR ZP-N-E2

Fabricación industrial de cajones y caceroleros Nova Pro

- Para insertar a presión cajones Nova Pro Scala/One
- Para insertar a presión paredes traseras de madera y acero mediante interruptor
- Posibilidad de insertar a presión paredes traseras de madera con Nova Pro Scala H250 (3 tacos)
- Manejo sencillo y sin problemas de las piezas individuales en la máquina
- Estructura con marco estable
- Ideal para la fabricación en serie
- Permite regular cualquier anchura de cajón hasta 1200 mm de anchura de módulo
- Regulación flexible de la anchura del cajón con una plantilla para pared trasera de madera
- Regulación sencilla de la anchura con fijación neumática
- Tiempos de procesamiento cortos

Equipamiento básico:

- Inserción a presión de garras de fondo en todas las longitudes nominales
- Regla de indexado para anchuras de módulo de 250 a 1200 (en intervalos de 50 mm)
- Topes para paredes traseras de madera de cinco alturas

INFORMACIÓN DE PEDIDO

	Variante del modelo	Tipo	Suministro de aire comprimido	Anchura	Profundidad	Altura	Peso	N.º de art.
	ZP-N-E2	1,2 m	6 bar	1,9 m	1 m	2,2 m	220 kg	**F146**131**003**

EMPUJADOR DECORATIVO

Descripción			Se puede utilizar para el marco	N.º de art.
• Para insertar a presión cajones Nova Pro One			Nova Pro One H90	**F146**131**342**

REFERENCIAS DE PÁGINA

Single Set	10	Paredes insertadas	28	Información técnica	58
Paredes laterales del cajón	12	Paredes traseras de acero	42	Sistemas de organización	63
Guías	20	Accesorios	54	Ayudas de montaje	82

NOVA PRO SCALA

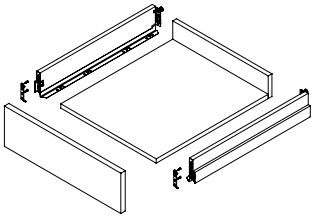

NOVA PRO ONE

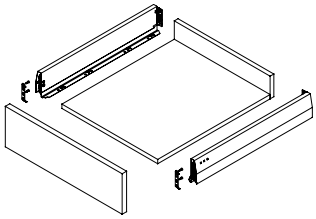

VENTAJAS

Regulación sencilla de la anchura gracias a la fijación neumática

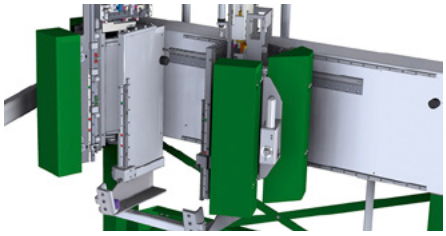

Manipulación sencilla y sin problemas de las piezas individuales de la máquina

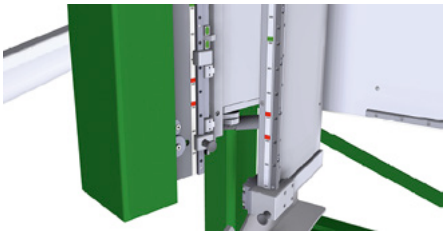

Muy buena estabilidad de la estructura con marco

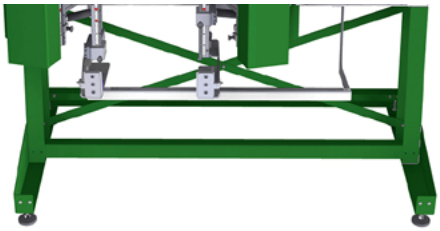

Regulación de la anchura de módulo individual mediante la pared trasera de madera

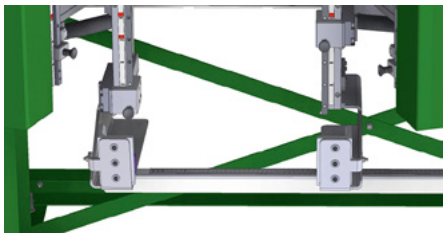

Máxima seguridad gracias al control bimanual

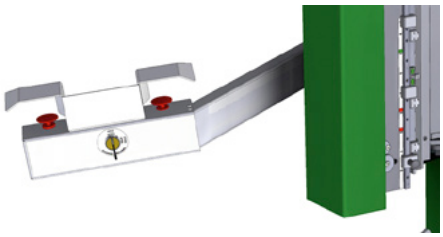

Grupo de inserción a presión para paredes traseras de madera de hasta H250 con un máximo de 3 tacos por lado

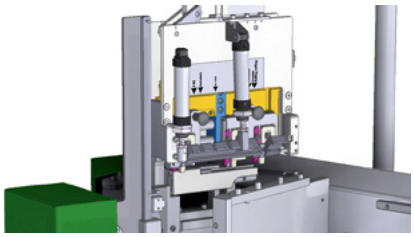

TECMATOR ZP-N-WOOD H186

Fabricación industrial de cajones y caceroleros Nova Pro

- Para insertar a presión cajones Nova Pro Scala/One
- Para insertar a presión paredes traseras de madera con una altura de lateral de hasta H186
- Manejo sencillo y sin problemas de las piezas individuales en la máquina
- Estructura con marco estable
- Ideal para la fabricación en serie
- Permite regular cualquier anchura de cajón hasta 1200 mm de anchura de módulo
- Regulación flexible de la anchura del cajón con una plantilla para pared trasera de madera
- Regulación sencilla de la anchura
- Tiempos de procesamiento cortos

Equipamiento básico:

- Inserción a presión de garras de fondo en todas las longitudes nominales
- Regla de indexado para anchuras de módulo de 250 a 1200 (en intervalos de 50 mm)
- Regulación flexible de la anchura del cajón con una plantilla para pared trasera de madera
- Regulación flexible de los topes a las diversas alturas de las paredes traseras de madera

Aviso:

- No es posible mecanizar los laterales de altura H250
- No es posible mecanizar las paredes traseras de acero

INFORMACIÓN DE PEDIDO

	Variante del modelo	Suministro de aire comprimido	Anchura	Profundidad	Altura	Peso		N.º de art.
	Madera ZP-N-Wood	6 bar	2,2 m	0,92 m	2,3 m	249 kg		**F146**132**089**

SUPERESTRUCTURA CON PREPARACIÓN PARA DESTORNILLADOR NEUMÁTICO

Descripción				N.º de art.
• Superestructura con preparación para destornillador neumático				**F146**132**370**

REFERENCIAS DE PÁGINA

Single Set	10	Paredes insertadas	28	Sistemas de organización	63
Paredes laterales del cajón	12	Accesorios	54	Ayudas de montaje	82
Guías	20	Información técnica	58		

NOVA PRO SCALA

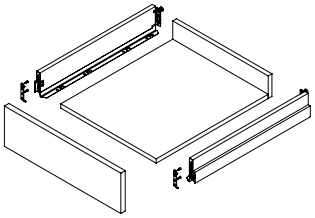

NOVA PRO ONE

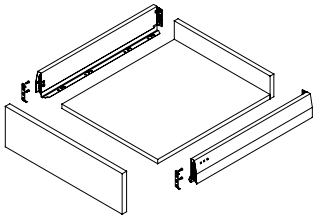

VENTAJAS

Regulación sencilla de la anchura gracias a los intervalos definidos y a la palanca de fijación flexible

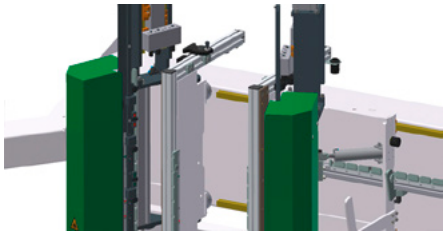

Los topes de la máquina se pueden regular manualmente de forma sencilla

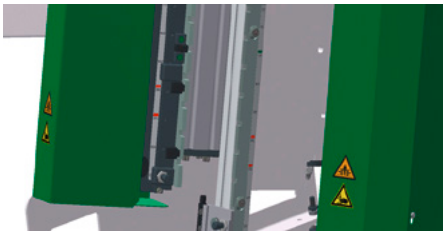

Construcción de bastidor estable para un apoyo firme

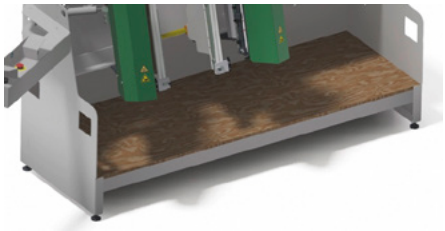

Regulación flexible de la anchura mediante la pared trasera de madera

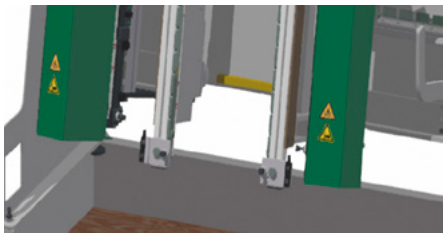

Máxima seguridad gracias al control bimanual

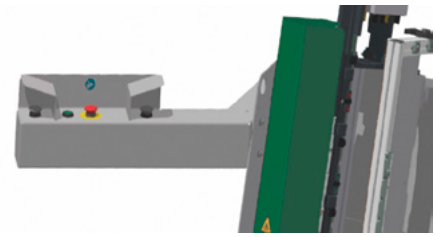

Inserción a presión de tacos para paredes traseras de madera con una altura lateral de hasta H186

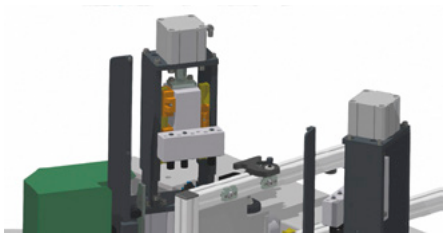

TECMATOR ZMV-TP4

Ensamblaje semiautomático de cajones y caceroleros

- Para insertar a presión cajones Nova Pro Scala/One y Vionaro V8/V13
- Equipo neumático de mesa (para laterales de hasta 250 mm de altura)
- Con el ZMV-TP4, es posible construir cajones con una anchura exterior de módulo de hasta 1200 mm
- Manejo sencillo sin problemas
- Construcción estable
- Para la fabricación de series pequeñas
- Control neumático
- Gran rendimiento

INFORMACIÓN DE PEDIDO

	Variante del modelo	Suministro de aire comprimido	Anchura	Profundidad	Altura	Peso		N.º de art.
	ZMV-TP4	6 bar	1,62 m	0,9 m	0,5 m	65 kg		**F146**108**668**

REFERENCIAS DE PÁGINA

Single Set	10	Paredes insertadas	28	Información técnica	58
Paredes laterales del cajón	12	Paredes traseras de acero	42	Sistemas de organización	63
Guías	20	Accesorios	54	Ayudas de montaje	82

NOVA PRO SCALA

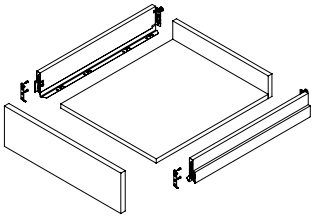

NOVA PRO ONE

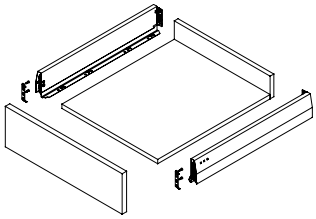

VIONARO V13

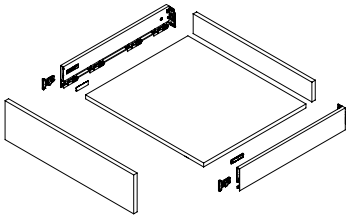

VIONARO V8

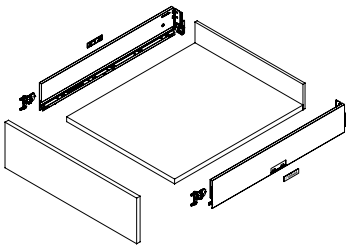

VENTAJAS

Equipamiento sin herramientas

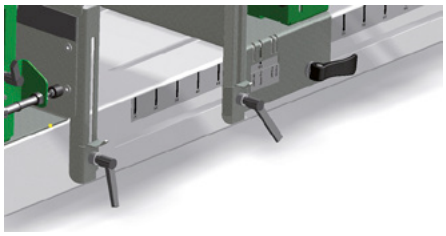

Bastidor básico estable con cierre neumático

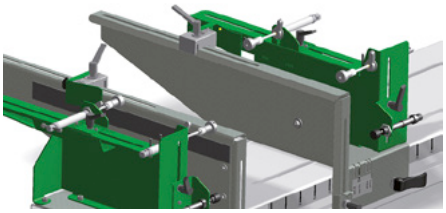

Es posible trabajar todos los sistemas de cajones de GRASS

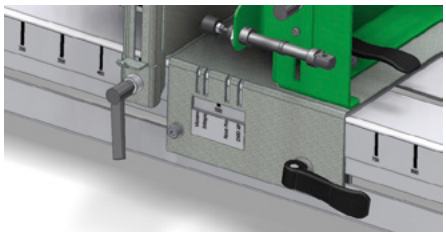

TECMATOR ZMV-FIX H250

Ensamblaje mecánico de cajones y caceroleros

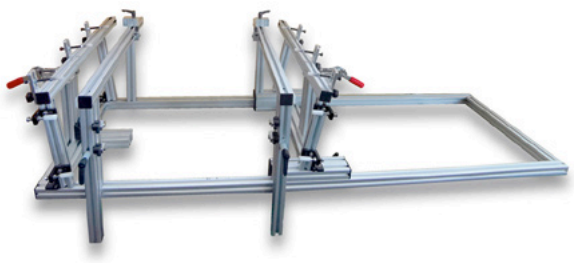

- Ideal para el mecanizado de todos los cajones GRASS
- Ideal para el mecanizado de paredes traseras de madera y acero
- Manejo sencillo y sin problemas de las piezas individuales en la máquina
- Estructura con marco ligera (10 kg)
- Ideal para la fabricación individual
- Se pueden mecanizar alturas de lateral de hasta 250 mm
- Permite regular cualquier anchura de cajón hasta 1200 mm de anchura de módulo
- Regulación flexible de la anchura del cajón con una plantilla para pared trasera de madera (estándar)
- Regulación sencilla de la anchura

Equipamiento básico:

- Regulación flexible de los topes a las diversas profundidades del cajón
- Regulación flexible de los topes a las diversas alturas de las paredes traseras de madera
- Regulación flexible de la anchura del cajón con una plantilla para pared trasera de madera

Aviso:

- Pueden instalarse paredes traseras de madera de 8 y 16 mm de grosor, pero deben atornillarse
- Pueden instalarse paredes traseras de acero, pero deben atornillarse

INFORMACIÓN DE PEDIDO

	Variante del modelo	Anchura	Profundidad	Altura	Peso			N.º de art.
	ZMV-FIX H250	1,52 m	0,72 m	0,36 m	10 kg			**F146**132**388**

TOPES FIJOS

Descripción			Funciones	N.º de art.
• Para el ajuste fijo de la longitud nominal y la altura de la pared trasera			Ajuste de longitud nominal (fijo), Ajuste de altura del panel trasero (fijo)	**F146**132**390**

REFERENCIAS DE PÁGINA

Single Set	10	Paredes insertadas	28	Información técnica	58
Paredes laterales del cajón	12	Paredes traseras de acero	42	Sistemas de organización	63
Guías	20	Accesorios	54	Ayudas de montaje	82

NOVA PRO SCALA

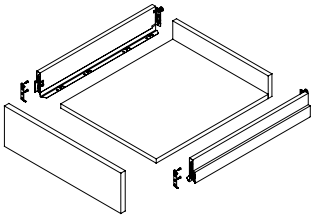

NOVA PRO ONE

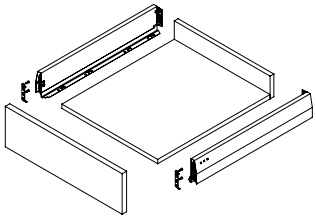

VIONARO V13

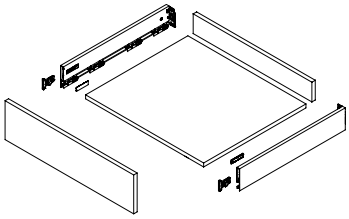

VIONARO V8

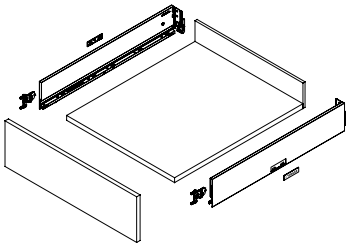

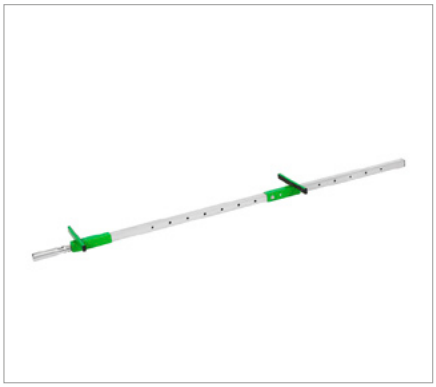

PRENSA MANUAL PARA CAJONES

- Para un montaje sencillo de cajones con una anchura máxima del módulo de 1200 mm
- Se puede utilizar con laterales de todas las alturas

Tipo de producto	N.º de art.
Abrazadera para cajones	**F146**108**833**

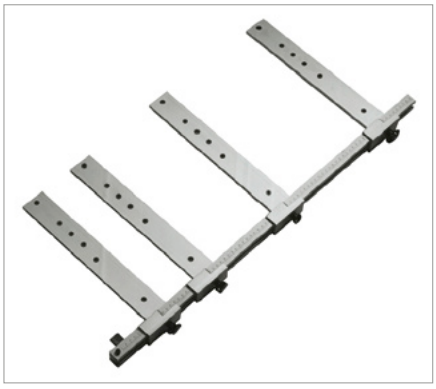

PLANTILLA DE TALADRADO PARA RIEL DE MÓDULO

Barra guía (1), piezas de tope (4), placas de tope (2)

Tipo de producto	N.º de art.
Plantilla para taladrar	**F146**094**730**

PIEZA DE TOPE SUELTA

- Para ampliar la plantilla de taladro del riel de módulo F146094730

Tipo de producto	N.º de art.
Elemento de señalización individual	**F146**094**721**

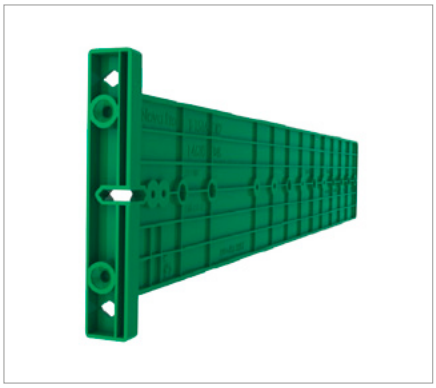

PLANTILLA DE TALADRADO PARA RIEL DE MÓDULO

- Para usar con la broca de centrado F146035692

Tipo de producto	N.º de art.
Plantilla para taladrar	**F146**101**346**

REFERENCIAS DE PÁGINA

Single Set	10	Paredes insertadas	28	Información técnica	58
Paredes laterales del cajón	12	Paredes traseras de acero	42	Sistemas de organización	63
Guías	20	Accesorios	54	Tecnología de montaje	73

BROCA PARA MADERA CON ANILLO DE AJUSTE

- Para pretaladrar orificios para tornillos euro
- Longitud 85 mm
- Con anillo de ajuste

Diámetro	N.º de art.
5 mm	**F146092594**

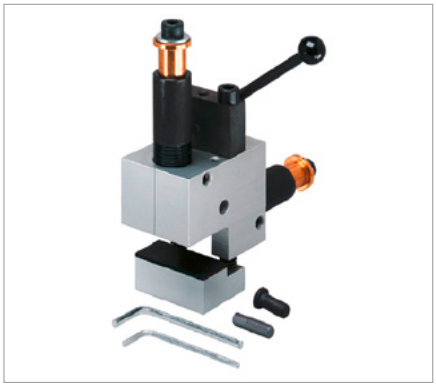

SET DE PLANTILLA DE TALADRADO

- Plantilla de taladrado para empalmes frente-fondo
- Para taladrar el fondo de cajones extraanchos al utilizar un empalme frente-fondo de GRASS

Plantilla de taladrado (1), plantilla de centrado (1), broca de Ø 8 mm (1), broca de Ø 15 mm (1), punta para taladro (1), llave Allen 3 mm (1), llave Allen 4 mm (1)

Tipo de producto	N.º de art.
Plantilla para taladrar	**F146094770**

BROCA DE RECAMBIO

- Set de brocas de recambio para plantillas de taladrado

Diámetro	N.º de art.
8 mm	**F146094755**
15 mm	**F146094757**

SET DE PLANTILLAS DE CENTRADO

- Para un centrado perfecto de las perforaciones para los ganchos de suspensión Nova Pro

Se puede utilizar para el marco	N.º de art.
Nova Pro Scala H63	**F146094036**
Nova Pro Scala H90 Nova Pro Scala H122 Nova Pro One H90	**F146092050**
Nova Pro Scala H186 Nova Pro Scala H250 Nova Pro Scala Crystal Plus	**F146101908**

LEYENDA

H	Altura

HERRAMIENTAS AUXILIARES
Nova Pro One

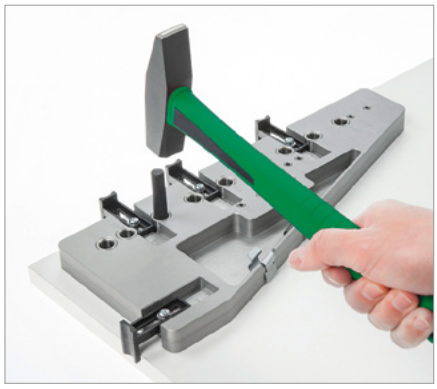

PLANTILLA DE TALADRADO PARA EL FRENTE

- Plantilla de taladrado para la fijación del frente, varillas y accesorios
- Uso universal para perforar orificios en el frente en todas las alturas de laterales
- Base estable gracias a su diseño de aluminio de gran calidad

Tipo de producto	N.º de art.
Plantilla para taladrar	**F146**130**983**

PLANTILLA DE TALADRADO PARA EL FRENTE INTERIOR DEL FRENTE F8

- Para taladrar el frente interior F8

Tipo de producto	N.º de art.
Plantilla para taladrar	**F146**102**908**

HERRAMIENTA DE INSERCIÓN PARA GANCHOS DE SUSPENSIÓN

- Fijar, colocar e insertar el gancho de suspensión para Nova Pro

Se puede utilizar para el marco	N.º de art.
Nova Pro One H90 Nova Pro Scala H90 Nova Pro Scala H122 Nova Pro Scala H186 Nova Pro Scala H250 Nova Pro Scala Crystal Plus	**F146**091**555**
Nova Pro Scala H63	**F146**094**035**

HERRAMIENTA DE INSERCIÓN PARA SOPORTES DE FRENTE

- Fijar, colocar e insertar el soporte de frente para Nova Pro Scala

Se puede utilizar para el marco	N.º de art.
Nova Pro Scala H186 Nova Pro Scala H250 Nova Pro Scala Crystal Plus	**F146**102**472**

REFERENCIAS DE PÁGINA

Single Set	10	Paredes insertadas	28	Información técnica	58
Paredes laterales del cajón	12	Paredes traseras de acero	42	Sistemas de organización	63
Guías	20	Accesorios	54	Tecnología de montaje	73

HERRAMIENTA DE INSERCIÓN PARA SOPORTES DE VARILLA

- Fijar, colocar e insertar el soporte de varilla para insertar a presión en cajones Nova Pro

Se puede utilizar para el marco	N.º de art.
Nova Pro One Nova Pro Scala	**F146**102**473**

HERRAMIENTA DE INSERCIÓN PARA GARRAS DE FONDO

- Para colocar e insertar la herramienta de perforación en las garras de fondo
- Montaje rápido y sencillo: Las garras de fondo integradas en el lateral garantizan una fijación segura entre el lateral y el fondo

Se puede utilizar para el marco	N.º de art.
Nova Pro One Nova Pro Scala	**F146**130**853**

HERRAMIENTA DE INSERCIÓN EMPALME FRENTE-FONDO

- Fijar, colocar e insertar el empalme frente-fondo

Adecuado para	N.º de art.
Conector de masa delantero	**F146**083**271**

BROCA DE CENTRADO

- La broca de centrado sirve para el pretaladrado de orificios para tornillos avellanados en tableros de aglomerado

Diámetro	N.º de art.
3,5 mm	**F146**035**692**

LEYENDA

H	Altura

ARTÍCULO N.º ÍNDICE

Referencia/Código de embalaje/Número de página

Art. N.º F	UE	UE	UE	Página
F007101990	201			66
F007101992	201			66
F007101994	201			66
F007101995	201			66
F007101997	201			66
F007101999	201			66
F007108657	201			66
F007108658	201			66
F007108659	201			66
F007108660	201			66
F007130050	201			64
F007130051	201			64
F007130054	201			64
F007130055	201			64
F007130058	201			64
F007130059	201			64
F007130062	201			64
F007130063	201			64
F007130066	201			64
F007130067	201			64
F007130074	201			64
F007130075	201			64
F007130078	201			64
F007130079	201			64
F007130082	201			64
F007130083	201			64
F007130086	201			64
F007130087	201			64
F007130090	201			64
F007130091	201			64
F007130094	201			64
F007130095	201			64
F007130102	207			64
F007130103	207			64
F007130106	207			64
F007130107	207			64
F007130110	207			64
F007130111	207			64
F007130114	207			64
F007130115	207			64
F007130118	207			64
F007130119	207			64
F007130122	207			64
F007130123	207			64
F071004885	123	247		57
F071005853	123	261		57
F071044351	147			57
F100103009	201			18
F100103010	211			18
F100103011	211			18
F100103012	201			18
F100103013	211			18
F100103014	211			18
F100103015	201			18
F100103016	211			18
F100103017	211			18
F100103018	201			18
F100103019	211			18
F100103020	211			18
F100103036	201			18
F100103037	211			18
F100103038	211			18
F100103039	201			18
F100103040	211			18
F100103041	211			18
F100103042	201			18

Art. N.º F	UE	UE	UE	Página
F100103043	211			18
F100103044	211			18
F100103045	201			18
F100103046	211			18
F100103047	211			18
F100103063	201			18
F100103064	211			18
F100103065	211			18
F100103066	201			18
F100103067	211			18
F100103068	211			18
F100103069	201			18
F100103070	211			18
F100103071	211			18
F100103072	201			18
F100103073	211			18
F100103074	211			18
F100133521	211			12, 14, 16
F100133522	211			12, 14, 16
F100133524	211			12, 14, 16
F100133525	211			12, 14, 16
F100133527	211			12, 14, 16
F100133528	211			12, 14, 16
F100133530	211			12, 14, 16
F100133531	211			12, 14, 16
F100133533	211			12, 14, 16
F100133534	211			12, 14, 16
F100133536	211			12, 14, 16
F100133537	211			12, 14, 16
F100133539	211			12, 14, 16
F100133540	211			12, 14, 16
F100133542	211			12, 14, 16
F100133543	211			12, 14, 16
F100133545	211			12, 14, 16
F100133546	211			12, 14, 16
F100133548	211			12, 14, 16
F100133549	211			12, 14, 16
F100133551	211			12, 14, 16
F100133552	211			12, 14, 16
F100133554	211			12, 14, 16
F100133555	211			12, 14, 16
F100133557	211			12, 14, 16
F100133558	211			12, 14, 16
F100133560	211			12, 14, 16
F100133561	211			12, 14, 16
F100133563	211			12, 14, 16
F100133564	211			12, 14, 16
F100133566	211			12, 14, 16
F100133567	211			12, 14, 16
F100133569	211			12, 14, 16
F100133570	211			12, 14, 16
F100133572	211			12, 14, 16
F100133573	211			12, 14, 16
F100133669	201			10
F100133670	201			10
F100133671	201			10
F100133672	201			10
F100133673	201			10
F100133674	201			10
F100133675	201			10
F100133676	201			10
F100133677	201			10
F100133678	201			10
F100133679	201			10
F100133680	201			10
F100133681	201			10

Art. N.º F	UE	UE	UE	Página
F100133682	201			10
F100133683	201			10
F100133684	201			10
F100133995	211			12, 14, 16
F100133996	211			12, 14, 16
F100133998	211			12, 14, 16
F100133999	211			12, 14, 16
F100134001	211			12, 14, 16
F100134002	211			12, 14, 16
F100134004	211			12, 14, 16
F100134005	211			12, 14, 16
F100134007	211			12, 14, 16
F100134008	211			12, 14, 16
F100134010	211			12, 14, 16
F100134011	211			12, 14, 16
F100134013	211			12, 14, 16
F100134014	211			12, 14, 16
F100134016	211			12, 14, 16
F100134017	211			12, 14, 16
F100134019	211			12, 14, 16
F100134020	211			12, 14, 16
F100134085	201			10
F100134086	201			10
F100134087	201			10
F100134088	201			10
F100134089	201			10
F100134090	201			10
F100134091	201			10
F100134092	201			10
F101108261	507			20, 24
F101108262	211			20, 24
F101108263	211			20, 24
F101108264	507			20, 24
F101108265	211			20, 24
F101108266	211			20, 24
F101108267	507			20, 24
F101108268	211			20, 24
F101108269	211			20, 24
F101108270	507			20, 24
F101108271	211			20, 24
F101108272	211			20, 24
F101108273	507			20, 24
F101108274	211			20, 24
F101108275	211			20, 24
F101108276	507			20, 24
F101108277	211			20, 24
F101108278	211			20, 24
F101108279	507			20, 24
F101108280	211			20, 24
F101108281	211			20, 24
F101108282	507			20, 24
F101108283	211			20, 24
F101108284	211			20, 24
F101108285	507			20, 24
F101108286	211			20, 24
F101108287	211			20, 24
F101108288	507			20, 24
F101108289	211			20, 24
F101108290	211			20, 24
F101108291	507			20, 24
F101108292	211			20, 24
F101108293	211			20, 24
F101108294	507			20, 24
F101108295	211			20, 24
F101108296	211			20, 24
F101108297	507			20, 24

Art. N.º F	UE	UE	UE	Página
F101108298	211			20, 24
F101108299	211			20, 24
F101108450	507			22, 26
F101108451	211			22, 26
F101108452	211			22, 26
F101108453	507			22, 26
F101108454	211			22, 26
F101108455	211			22, 26
F101108456	507			22, 26
F101108457	211			22, 26
F101108458	211			22, 26
F101108459	507			22, 26
F101108460	211			22, 26
F101108461	211			22, 26
F101108462	507			22, 26
F101108463	211			22, 26
F101108464	211			22, 26
F101108465	507			22, 26
F101108466	211			22, 26
F101108467	211			22, 26
F101108468	507			22, 26
F101108469	211			22, 26
F101108470	211			22, 26
F101108471	507			22, 26
F101108472	211			22, 26
F101108473	211			22, 26
F101108474	507			22, 26
F101108475	211			22, 26
F101108476	211			22, 26
F101108477	507			22, 26
F101108478	211			22, 26
F101108479	211			22, 26
F101108480	507			22, 26
F101108481	211			22, 26
F101108482	211			22, 26
F101108483	507			22, 26
F101108484	211			22, 26
F101108485	211			22, 26
F101108486	507			22, 26
F101108487	211			22, 26
F101108488	211			22, 26
F102021153	123	250		12, 14, 16
F102021154	247			57
F102021854	116	123	250	12, 14, 16
F102021855	123	547		12, 14, 16
F102038330	123			18
F102038331	123	250		18
F102050864	213	507		52
F102050865	213	507		52
F102050866	507			52
F102050867	213	507		52
F102050868	507			52
F102062616	211	223		54
F102065440	117			55
F102065441	117			55
F102065442	117			55
F102066385	213			52
F102066386	213			52
F102066387	213			52
F102066388	213			52
F102066389	213			52
F102101371	511			32, 34
F102101379	507			32, 34
F102101384	218			34
F102101451	214			34
F102101584	223			34

* bajo pedido

ARTÍCULO N.º ÍNDICE

Referencia/Código de embalaje/Número de página

Art. N.º F	UE	UE	UE	Página
F102102863	223			34
F102102932	211			70
F102102943	207			70
F102102944	207			70
F102102945	207			70
F102102947	211			70
F102102948	211			70
F102103516	507			14, 16
F102103517	507			14, 16
F102103518	507			14, 16
F102103519	507			14, 16
F102103520	507			14, 16
F102103521	507			14, 16
F102103522	507			14, 16
F102103523	507			14, 16
F102103524	507			14, 16
F102103525	507			14, 16
F102103526	507			14, 16
F102103527	507			14, 16
F102103528	507			14, 16
F102103529	507			14, 16
F102103530	507			14, 16
F102103531	507			14, 16
F102103532	507			14, 16
F102103533	507			14, 16
F102103534	507			14, 16
F102103535	507			14, 16
F102103536	507			14, 16
F102103537	507			14, 16
F102103538	507			14, 16
F102103539	507			14, 16
F102103540	507			14, 16
F102103541	507			14, 16
F102103542	507			14, 16
F102103798	223			38
F102103800	223			38
F102103801	223			38
F102103802	223			38
F102103804	217			38
F102103808	217			38
F102103810	217			38
F102103812	217			38
F102103816	217			38
F102103819	223			38
F102103821	223			38
F102103822	223			38
F102103823	223			38
F102103825	217			38
F102103829	217			38
F102103831	217			38
F102103833	217			38
F102103837	217			38
F102103840	223			38
F102103842	223			38
F102103843	223			38
F102103844	223			38
F102103846	217			38
F102103850	217			38
F102103852	217			38
F102103854	217			38
F102103858	217			38
F102103963	216*			42
F102103965	216*			42
F102103966	216*			42
F102103967	216*			42
F102103969	216*			42

Art. N.º F	UE	UE	UE	Página
F102103971	211*			42
F102103972	211*			42
F102103973	211*			42
F102103975	211*			42
F102103978	216*			42
F102103980	216*			42
F102103981	216*			42
F102103982	216*			42
F102103984	216*			42
F102103986	211*			42
F102103987	211*			42
F102103988	211*			42
F102103990	211*			42
F102104083	211*			42
F102104085	211*			42
F102104086	211*			42
F102104087	211*			42
F102104089	211*			42
F102104091	207*			42
F102104092	207*			42
F102104093	207*			42
F102104095	207*			42
F102104098	211*			42
F102104100	211*			42
F102104101	211*			42
F102104102	211*			42
F102104104	211*			42
F102104106	207*			42
F102104107	207*			42
F102104108	207*			42
F102104110	207*			42
F102104443	216*			42
F102104445	216*			42
F102104446	216*			42
F102104447	216*			42
F102104449	216*			42
F102104451	211*			42
F102104452	211*			42
F102104453	211*			42
F102104455	211*			42
F102104458	216*			42
F102104460	216*			42
F102104461	216*			42
F102104462	216*			42
F102104464	216*			42
F102104466	211*			42
F102104467	211*			42
F102104468	211*			42
F102104470	211*			42
F102104473	216*			42
F102104475	216*			42
F102104476	216*			42
F102104477	216*			42
F102104479	216*			42
F102104481	211*			42
F102104482	211*			42
F102104483	211*			42
F102104485	211*			42
F102104563	211*			42
F102104565	211*			42
F102104566	211*			42
F102104567	211*			42
F102104569	211*			42
F102104571	207*			42
F102104572	207*			42
F102104573	207*			42

Art. N.º F	UE	UE	UE	Página
F102104575	207*			42
F102104578	211*			42
F102104580	211*			42
F102104581	211*			42
F102104582	211*			42
F102104584	211*			42
F102104586	207*			42
F102104587	207*			42
F102104588	207*			42
F102104590	207*			42
F102104593	211*			42
F102104595	211*			42
F102104596	211*			42
F102104597	211*			42
F102104599	211*			42
F102104601	207*			42
F102104602	207*			42
F102104603	207*			42
F102104605	207*			42
F102104621	223			36
F102104622	223			36
F102104623	223			36
F102104624	223			36
F102104625	223			36
F102104626	223			36
F102104627	217			36
F102104628	217			36
F102104629	217			36
F102104630	223			36
F102104631	223			36
F102104632	223			36
F102104633	223			36
F102104634	223			36
F102104635	223			36
F102104636	217			36
F102104637	217			36
F102104638	217			36
F102104639	223			36
F102104640	223			36
F102104641	223			36
F102104642	223			36
F102104643	223			36
F102104644	223			36
F102104645	217			36
F102104646	217			36
F102104647	217			36
F102104668	133			36
F102104669	133			36
F102104670	223			36
F102104671	223			36
F102104674	223			36
F102104675	223			36
F102104676	233			36
F102104677	233			38
F102104681	223			36
F102104682	223			36
F102104685	223			36
F102104686	223			36
F102104687	233			36
F102104688	233			38
F102104692	223			36
F102104693	223			36
F102104696	223			36
F102104697	223			36
F102104698	233			36
F102104699	233			38

Art. N.º F	UE	UE	UE	Página
F102104866	211*			28
F102104868	211*			28
F102104869	211*			28
F102104870	211*			28
F102104872	211*			28
F102104874	211*			28
F102104875	211*			28
F102104876	211*			28
F102104878	211*			28
F102104881	211*			28
F102104883	211*			28
F102104884	211*			28
F102104885	211*			28
F102104887	211*			28
F102104889	211*			28
F102104890	211*			28
F102104891	211*			28
F102104893	211*			28
F102104896	211*			28
F102104898	211*			28
F102104899	211*			28
F102104900	211*			28
F102104902	211*			28
F102104904	211*			28
F102104905	211*			28
F102104906	211*			28
F102104908	211*			28
F102104926	207*			30
F102104927	207*			30
F102104928	207*			30
F102104929	207*			30
F102104930	207*			30
F102104932	207*			30
F102104934	207*			30
F102104935	207*			30
F102104936	207*			30
F102104938	207*			30
F102104941	207*			30
F102104942	207*			30
F102104943	207*			30
F102104944	207*			30
F102104945	207*			30
F102104947	207*			30
F102104949	207*			30
F102104950	207*			30
F102104951	207*			30
F102104953	207*			30
F102104956	207*			30
F102104957	207*			30
F102104958	207*			30
F102104959	207*			30
F102104960	207*			30
F102104962	207*			30
F102104964	207*			30
F102104965	207*			30
F102104966	207*			30
F102104968	207*			30
F102105069	511			32, 34
F102105070	507			32, 34
F102105103	211*			28
F102105104	211*			28
F102105105	211*			28
F102105106	211*			28
F102105107	211*			28
F102105109	211*			28
F102105111	211*			28

* bajo pedido

ARTÍCULO N.º ÍNDICE

Referencia/Código de embalaje/Número de página

Art. N.º F	UE	UE	UE	Página
F102105112	211*			28
F102105113	211*			28
F102105115	211*			28
F102105118	211*			28
F102105119	211*			28
F102105120	211*			28
F102105121	211*			28
F102105122	211*			28
F102105124	211*			28
F102105126	211*			28
F102105127	211*			28
F102105128	211*			28
F102105130	211*			28
F102105133	211*			28
F102105134	211*			28
F102105135	211*			28
F102105136	211*			28
F102105137	211*			28
F102105139	211*			28
F102105141	211*			28
F102105142	211*			28
F102105143	211*			28
F102105145	211*			28
F102105163	207*			30
F102105165	207*			30
F102105166	207*			30
F102105167	207*			30
F102105169	207*			30
F102105171	207*			30
F102105172	207*			30
F102105173	207*			30
F102105175	207*			30
F102105178	207*			30
F102105180	207*			30
F102105181	207*			30
F102105182	207*			30
F102105184	207*			30
F102105186	207*			30
F102105187	207*			30
F102105188	207*			30
F102105190	207*			30
F102105193	207*			30
F102105195	207*			30
F102105196	207*			30
F102105197	207*			30
F102105199	207*			30
F102105201	207*			30
F102105202	207*			30
F102105203	207*			30
F102105205	207*			30
F102105357	511			32, 34
F102105358	507			32, 34
F102105359	218			34
F102105360	214			34
F102108021	207	223		24, 26
F102108430	217			54
F102108653	207			38
F102108654	207			38
F102108655	207			38
F102108834	233			38
F102108835	233			38
F102108836	233			38
F102108857	523			54
F102109295	223			24, 26
F102109393	207			24, 26
F102109442	523			44

Art. N.º F	UE	UE	UE	Página
F102109443	523			44
F102109510	517			32
F102109511	517			32
F102109512	517			32
F102109516	517			32
F102109517	517			32
F102109518	517			32
F102109522	547			56
F102109523	547			56
F102109572	218			34
F102109573	214			34
F102109633	507			44
F102109692	216*			42
F102109693	216*			42
F102109694	216*			42
F102109695	216*			42
F102109697	216*			42
F102109699	211*			42
F102109700	211*			42
F102109701	211*			42
F102109702	211*			42
F102109703	211*			42
F102109704	211*			42
F102109705	211*			42
F102109706	211*			42
F102109708	211*			42
F102109710	207*			42
F102109711	207*			42
F102109712	207*			42
F102109713	207*			42
F102109714	101			28, 30, 32, 34
F102109962	233			38
F102109963	233			38
F102109964	233			38
F102117716	123			18
F102117719	123	547		12, 14, 16
F102117720	123	547		12, 14, 16
F102130601	217			48
F102130602	217			48
F102130603	223*			36
F102130604	223*			36
F102130605	223*			36
F102130606	223*			36
F102130607	223*			36
F102130608	223*			36
F102131199	217			48
F102131200	217			48
F102131201	217			48
F102131202	217			48
F102131354	507			46
F102131355	507			46
F102131356	507			46
F102131359	211			54
F102131371	547			56
F102132042	101			28, 30, 32, 34
F102132043	101			28, 30, 32, 34
F102133508	233			40
F102133509	223			40
F102133510	223			40
F102133511	223			40
F102133512	223			40
F102133513	233			40
F102133514	223			40
F102133515	223			40
F102133516	223			40
F102133517	223			40

ARTÍCULO N.º ÍNDICE

Referencia/Código de embalaje/Número de página

Art. N.º F	UE	UE	UE	Página
F102133518	507			16
F102133519	507			16
F102133594	116	247		12, 14, 16, 56
F102133595	116	247		12, 14, 16, 56
F102133641	123*			56
F102133642	123*			56
F102133696	516			55
F102133697	516			55
F102133698	516			55
F102133706	607			24, 26
F102133707	213			24, 26
F102133988	233			40
F102133989	223			40
F102133990	223			40
F102133991	223			40
F102133992	223			40
F102133993	507			16
F102134024	116	247		12, 14, 16, 56
F145010742	261			57
F145050869	123			52
F145083544	123	147		57
F145083545	123	147		57
F145083546	123	147		57
F145087110	123			57
F145088185	123			57
F145089301	123			57
F145089355	123			57
F145117993	223			34, 56
F145117998	223	239*		57
F146035692	299			85
F146083271	101			85
F146091555	501			84
F146092050	513			83
F146092594	501			83
F146094035	501			84
F146094036	513			83
F146094721	299			82
F146094730	501			82
F146094755	299			83
F146094757	299			83
F146094770	299			83
F146101346	507			82
F146101908	513			83
F146102472	101			84
F146102473	101			85
F146102908	201			84
F146108668	201			78
F146108833	201			82
F146130853	101			85
F146130983	201			84
F146131003	299			74
F146131342	102*			74
F146132089	299			76
F146132370	299			76
F146132388	201			80
F146132390	201			80
F148026744	107	223		55

Referencia — Código de embalaje

F123456789 2 01

Tipo de embalaje — Unidad de embalaje

TIPO DE EMBALAJE

Código	Explicación
1	PE (bolsa, lámina o cinta)
2	Cartón
3	Embalaje reutilizable (cartón)
4	Embalaje reutilizable (diferentes envases)
5	PE (bolsa, lámina o cinta) en caja de cartón
6	Cartón en caja de cartón
7	Cartón en diferentes envases
8	PE (bolsa, lámina o cinta) en diferentes envases

UNIDAD DE EMBALAJE

Código	Unidades	Código	Unidades	Código	Unidades
01	01	27	140	53	2500
02	02	28	150	54	3000
03	04	29	170	55	4000
04	05	30	175	56	5000
05	06	31	180	57	6000
06	08	32	190	58	7000
07	10	33	200	59	8000
08	12	34	225	60	9000
09	14	35	240	61	10000
10	15	36	250	62	15000
11	20	37	275	63	20000
12	24	38	300	64	30000
13	25	39	400	65	16
14	30	40	500	66	21
15	35	41	550	67	22
16	40	42	600	68	18
17	50	43	700	69	160
18	60	44	750	70	45
19	70	45	800	71	9
20	75	46	900	72	36
21	80	47	1000	73	44
22	85	48	1100	74	1250
23	100	49	1200	75	360
24	120	50	1500	99	x
25	125	51	2000		
26	136	52	2200		

TÉRMINOS

Unidad	X unidades/set en un embalaje determinado
Pieza	X piezas del mismo tipo (p. ej. ganchos de suspensión)
Juego	X piezas diferentes (p. ej. varilla, soporte de varilla (delantero/trasero) y tapa, una pieza a la izquierda y otra para la derecha)

* bajo pedido

G*GRASS®

grass.eu

Excellence in
Motion Design.

F147134209216 – 07|2023 – ES – Reservado el derecho a modificaciones y errores de impresión

GRASS GmbH
Movement Systems
Grass Platz 1
6973 Höchst, Austria
T +43 5578 701-0
F +43 5578 701-59
info@grass.eu