Aqui estão exemplos de projetos já fabricados por nossa equipe

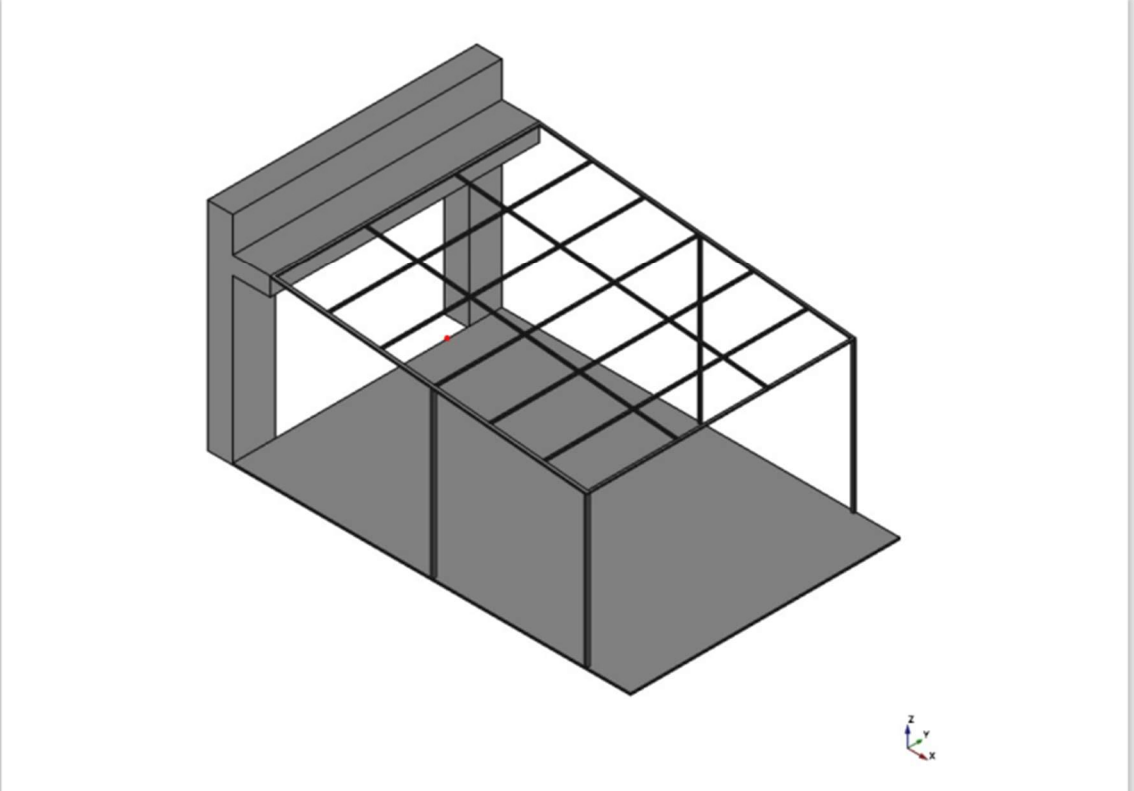

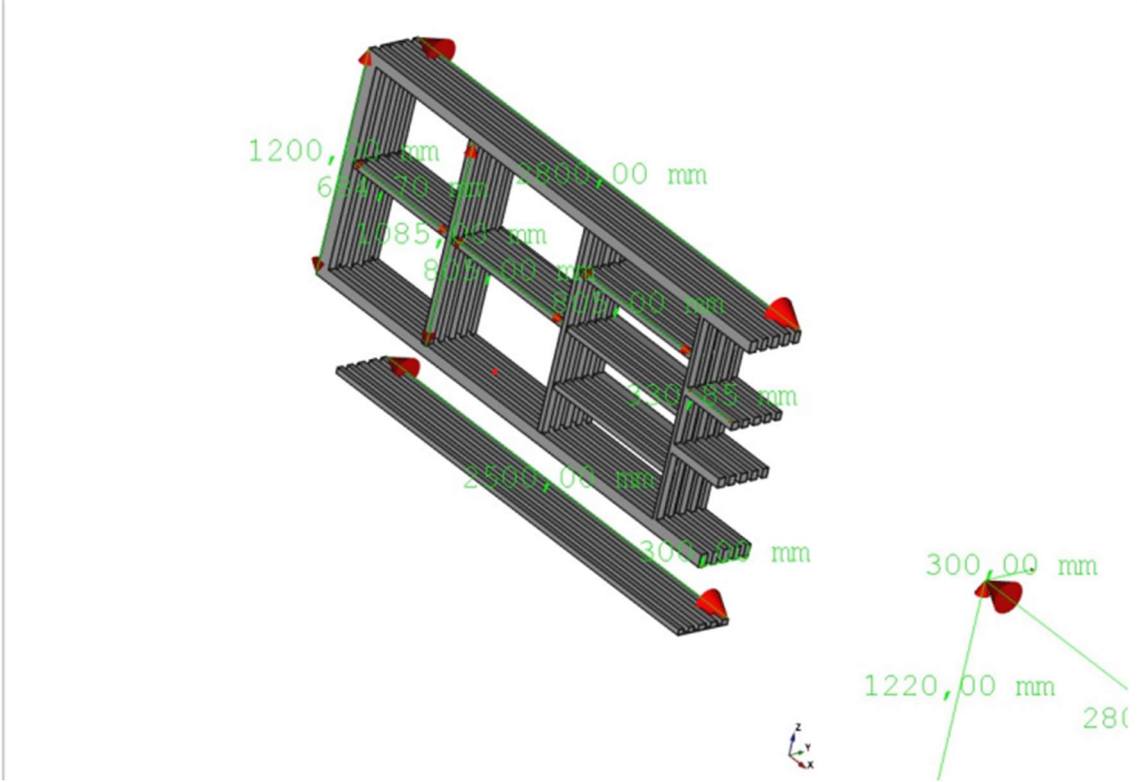

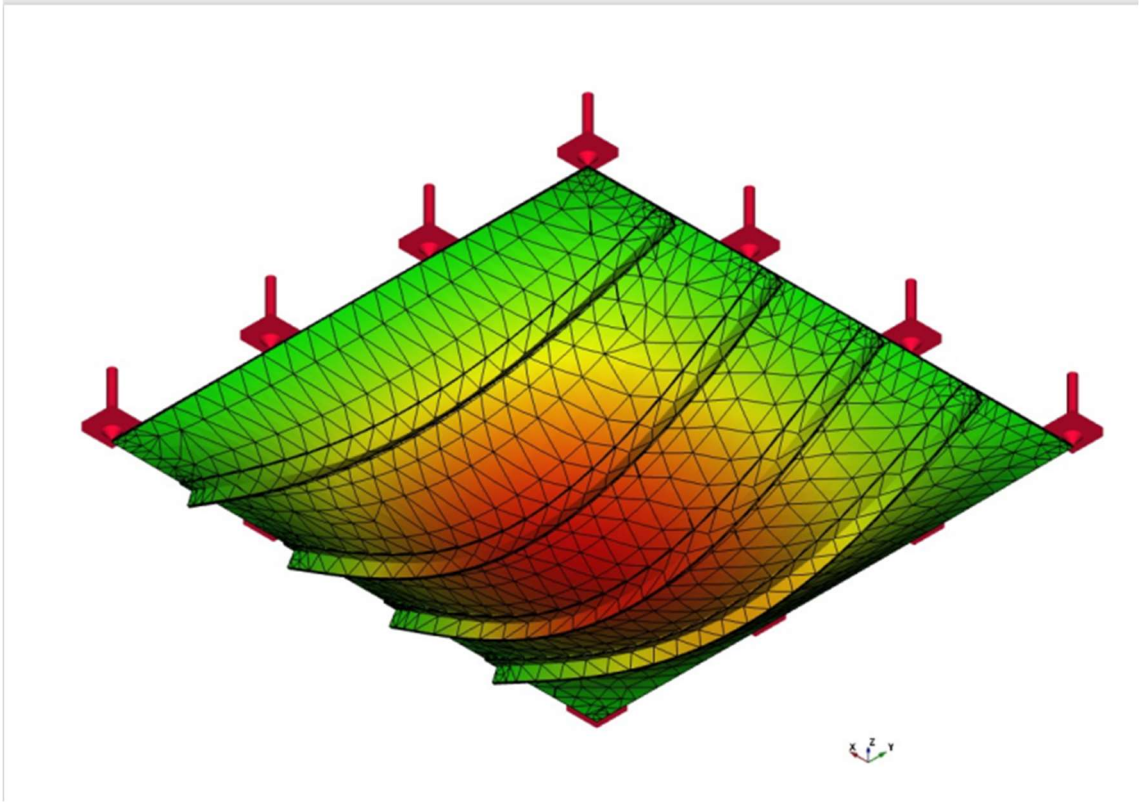

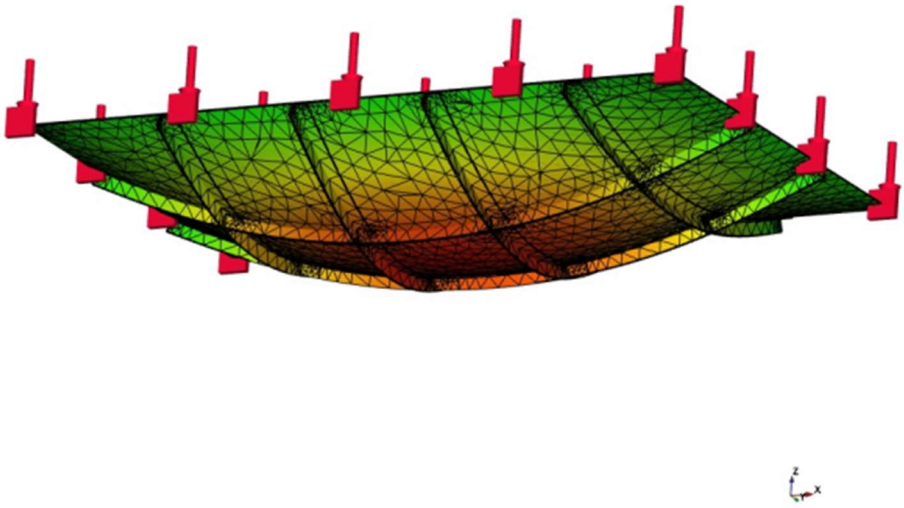

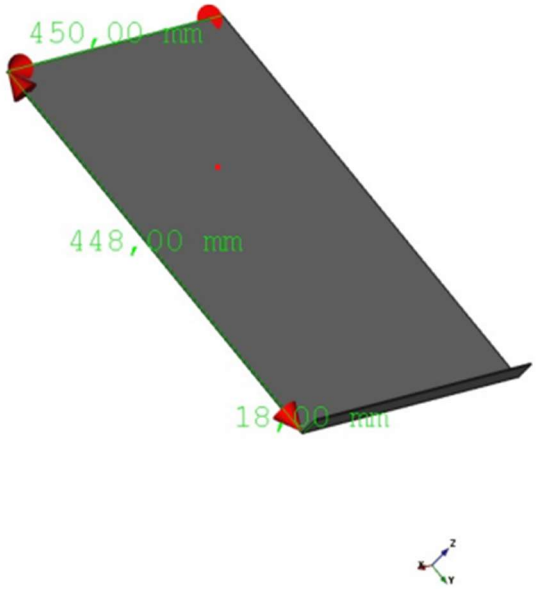
450,00 mm
448,00 mm
18,00 mm

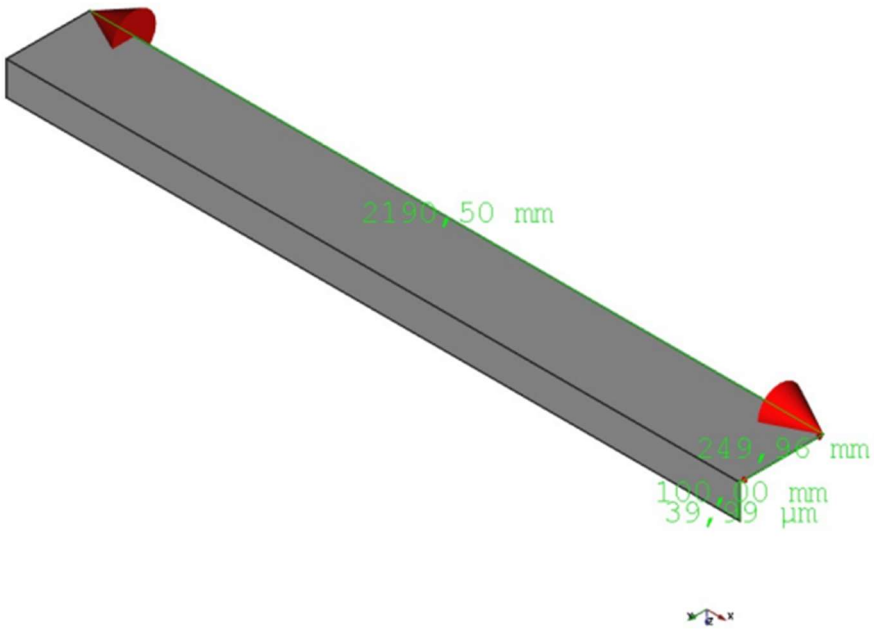
2190,50 mm
249,95 mm
100,00 mm
39,99 µm

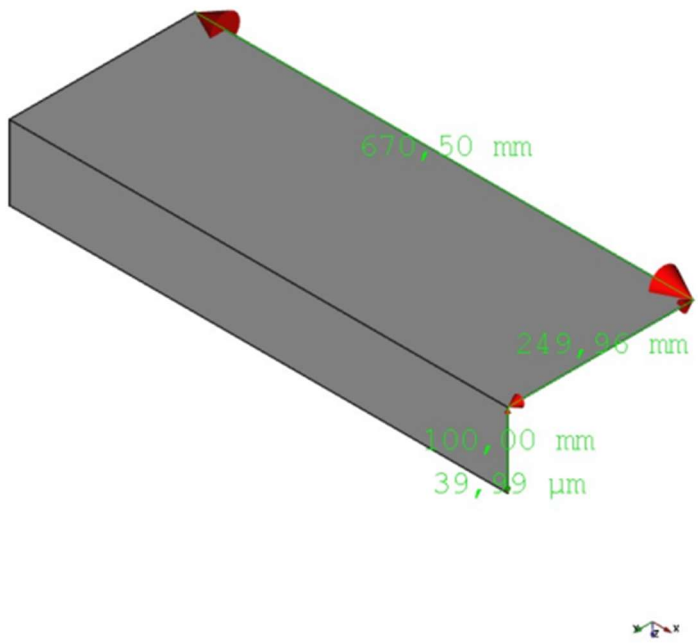
670,50 mm
249,96 mm
100,00 mm
39,99 µm

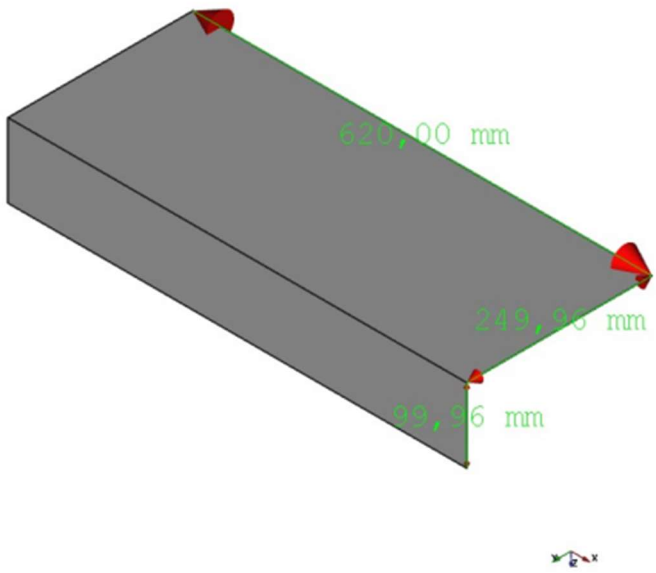
620,00 mm
249,96 mm
99,96 mm

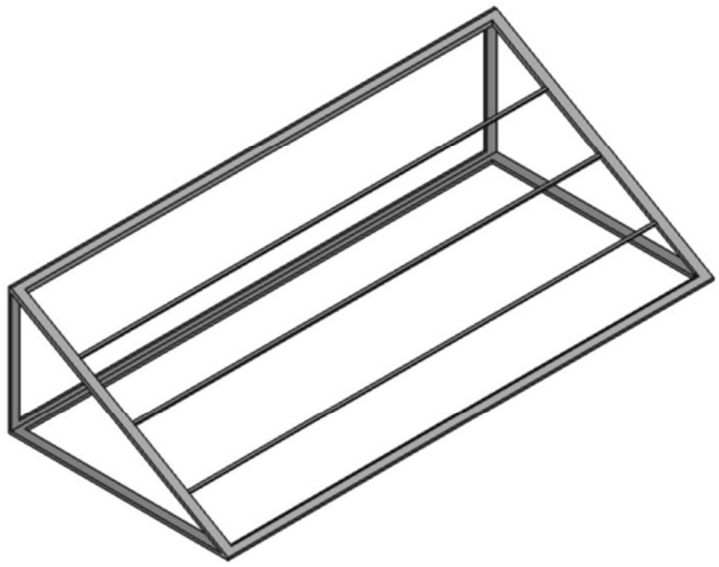

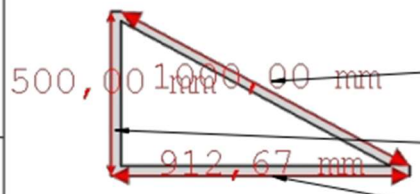

Número de divisões
3

Dimensões
2250x1000mm

Material da esquadria
Tubo 30x30x1,11mm

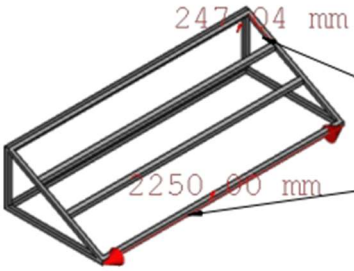

DESIGNED BY: Leonardo		Toldo Banheiro	
DATE: 20/01/25		Brito serralheria SE	
SIZE A4			
SCALE 1:20	WEIGHT (kg) Weight	DRAWING NUMBER 01	SHEET Sheet

This drawing is our property; it can't be reproduced or communicated without our written consent.

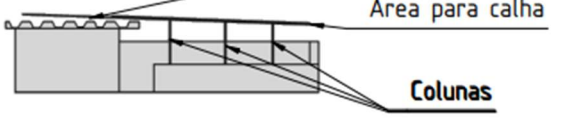

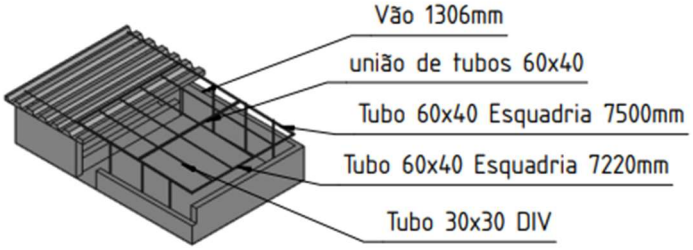

Número de colunas
6

Número de vãos
10

Dimensão
7500x7300mm

Materiais
Cantoneira 1"x1/4
Tubo 30x30x1,11
Tubo 60x40x1,11

DESIGNED BY: Leonardo	Telhado retrátil		
DATE: 25/01/2025	Brito serralheria SE		
SIZE: A4			
SCALE: 1:100	WEIGHT (kg): Weight	DRAWING NUMBER: 06	SHEET: mm

This drawing is our property; it can't be reproduced or communicated without our written consent.

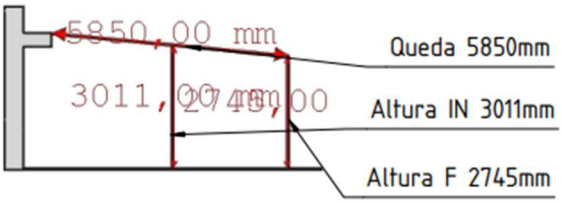

Número de divisórias
18

Materiais
30x30,1,11mm

Dimesões
5850x4950mm

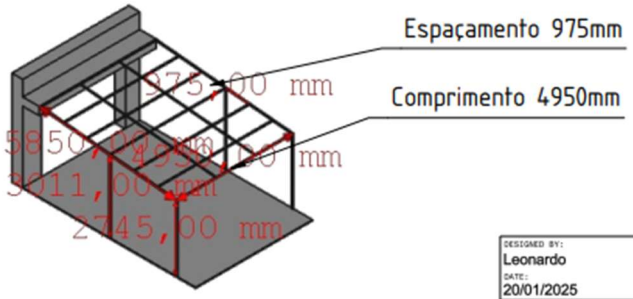

DESIGNED BY: Leonardo	Toldo faixada		
DATE: 20/01/2025	Brito serralheria SE		
SIZE: A4			
SCALE: 1:20	WEIGHT (kg): Weight	DRAWING NUMBER: 03	SHEET: Sheet

This drawing is our property; it can't be reproduced or communicated without our written consent.

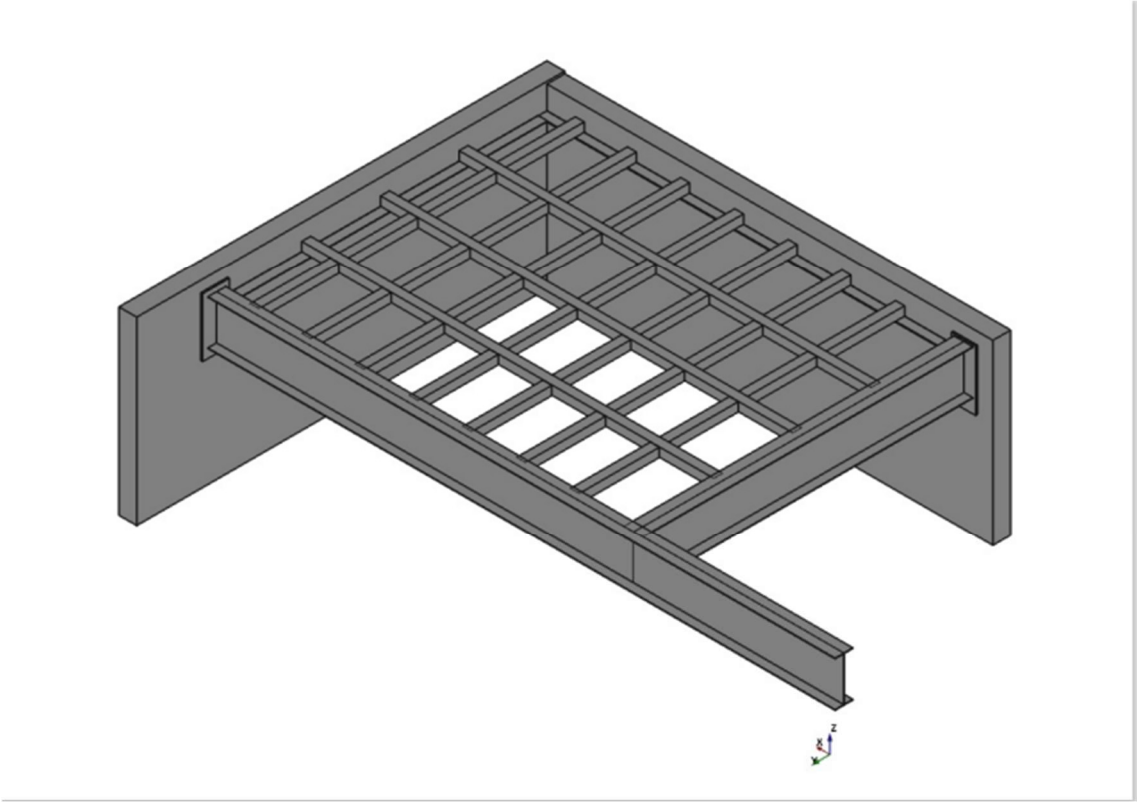

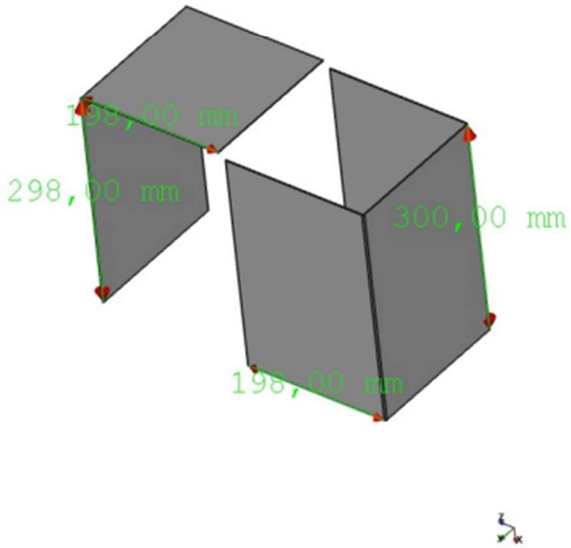
198,00 mm
298,00 mm
300,00 mm
198,00 mm

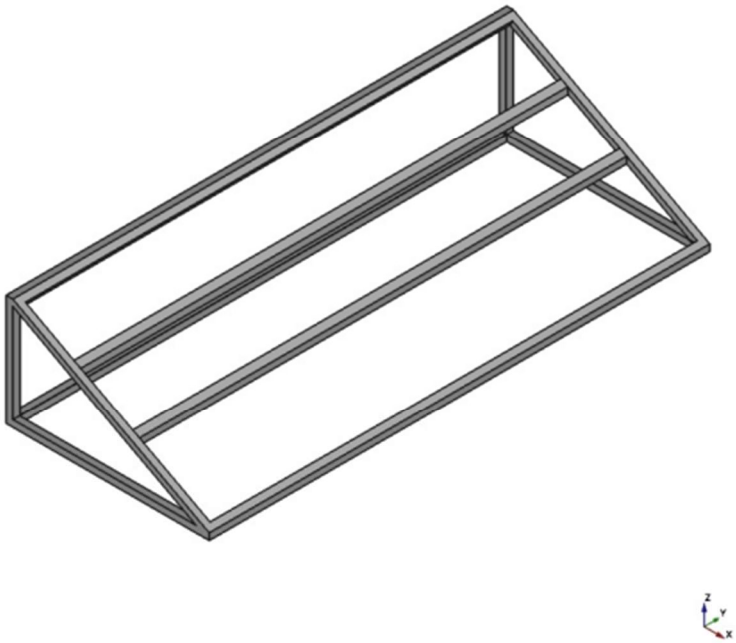

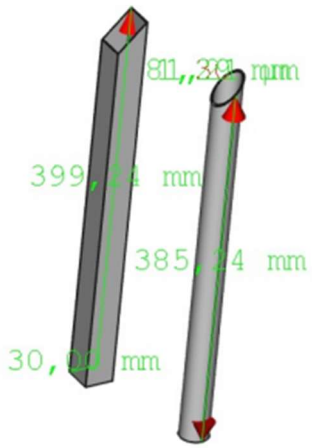
811,,39 mm
399,24 mm
385,24 mm
30,00 mm

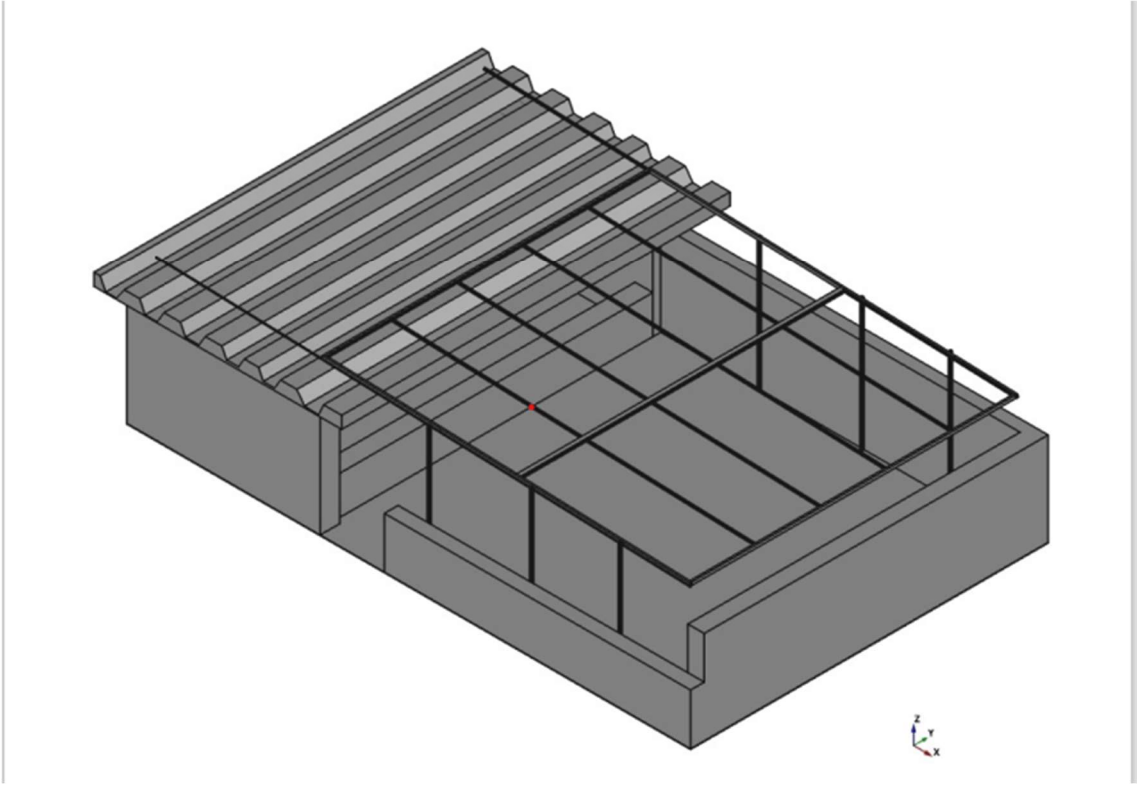
Z
Y
X