04/2024

Update
06/2024

LORENZOLINE

70T/TH

High Insulated Window & Door System
Yüksek Yalıtımlı Pencere Ve Kapı Sistemi

INDEX
İndeks

TECHNICAL INFORMATION
TEKNİK BİLGİLER

system **properties** / sistem **bilgisi**

- **Superior performance thanks to thermal insulation filling material,**
- **Various opening options in doors and windows,**
- **Safe air and water drainage system,**
- **Joint options for mullions with extruded joints and screw mothods.**
- **Different shapes and with different static values, aesthetic and stable solutions with mullion profiles,**
- Isı yalıtım dolgu malzemesi sayesinde üstün performans,
- Kapı ve pencerelerde farklı açılım seçenekleri,
- Güvenli hava ve su tahliyesi,
- Farklı statik değerlere sahip ve farklı formlara sahip orta kayıt profilleri ile estetik ve stabil çözümler,

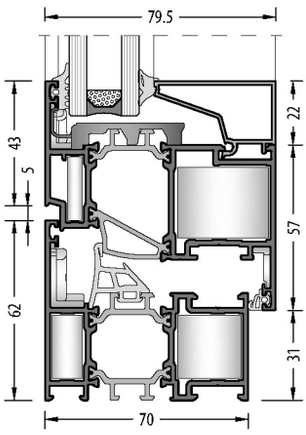

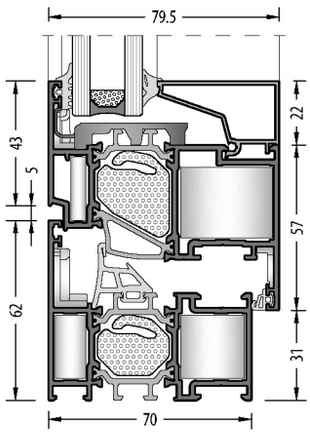

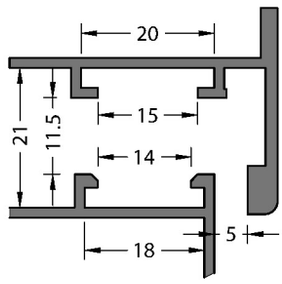

Euro Grove Section 1
Avrupa Kanal 1

Technical **Properties** / Teknik **Özellikler**

FRAME DEPTH | KASA DERINLIĞI	70 mm
SASH DEPTH | KANAT DERİNLİĞİ	79.5 mm
WALL THICKNESS | ET KALINLIĞI	1.8 mm
GLASS THICKNESS | CAM KALINLIĞI	20 - 40 mm
THERMAL INSULATION | ISI BARİYERİ	28 mm

Opening **Opportunities** / Açılım **Seçenekleri**

	WINDOW / PENCERE	**DOOR** / KAPI
INSIDE OPENING | İÇE AÇILIR	✓	✓
OUTSIDE OPENING | DIŞA AÇILIR	✓	✓
BOTTOM HUNG | VASİSTAS	✓	-
TILT & TURN OPENING | ÇİFT EKSEN AÇILIM	✓	✓
TILT & SLIDE OPENING | PARALEL SÜRME	-	✓
SASH FOR PVC ACCESSORIES | PVC AKSESUAR İÇİN KANAT	✓	-

Performance **Values** / Performans **Değerleri**

WATERTIGHTNESS | SU GEÇİRGENLİĞİ - EN12008

2A (50 Pa)	3A (100 Pa)	4A (150 Pa)	5A (200 Pa)	6A (250 Pa)	7A (300 Pa)	8A (450 Pa)	9A (600 Pa)	E... (800+Pa)	**E1200** (1200 Pa)

AIR PERMEABILITY | HAVA GEÇİRGENLİĞİ - EN12207

Class 1 (150 Pa)	Class 2 (300 Pa)	Class 3 (450 Pa)	**Class 4** (600 Pa)

RESISTANCE TO WIND LOAD | RÜZGAR DAYANIMI - EN12210

(400 Pa)	(800 Pa)	(1200 Pa)	C4/B4 (1600 Pa)	(2000 Pa)	(2000+ Pa)

THERMAL INSULATION VALUE
SİSTEM UF DEĞERİ - EN ISO 10077-2

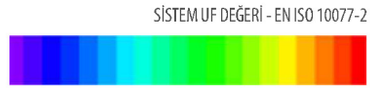

2,48 - 2,23 W/m2K

system**properties** / sistem**bilgisi**

Construction Depth	Frame : 70 mm - Vent : 79.5 mm	**Derinlik**	Kasa : 70 mm - Kanat : 79.5 mm
Glazing	Glazing from 20 mm up to 40 mm with dry EPDM gaskets. The choice of joits and glazing beads depend on the thickness of the glass. According to the tolerances of the glazing either a smaller or bigger joint and or glazing bead is used.	**Cam Kalınlığı**	Cam kalınlığı EPDM fitil ile birlikte 20 mm - 40 mm aralığındadır.Bağlantı ve çıta cam kalınlığına göre seçilmelidir. Cam toleransına göre küçük yada büyük bağlantı veya cam çıtası kullanılır.
Insulation Bar Thermal Permability	28 mm **2,48 - 2,23** W/m2K	**Isı Bariyeri Isı Geçirgenliği**	28 mm **2,48 - 2,23** W/m2K
Opening Opportunities	• Fixed • Top Hung • Side Hung Window • Tilt & Turn Window • Double Sash • Angular • Inside Opening Door • Inside Opening Double Sash Door • Outside Opening Door • Outside Opening Double Sash Door • Tilt & Slide Opening Door • **Outwards** Outward - 1 (Handle on sash) Outward - 2 (Handle on frame)	**Açılım Seçenekleri**	• Sabit • Vasitas • Tek Açılım • Çift Açılım • Çift Kanat Açılım • Açılı Dönüş • İçe Açılır Kapı • İçe Açılır Çift Kanat Kapı • Dışa Açılır Kapı • Dışa Açılır Çift Kanat Kapı • Paralel Sürme • **Dışa Açılımlar** Outward - 1 (Kol Kanatta) Outward - 2 (Kol Kasada)
Connections	Die cast and also pres corner joints can apply for fixing corners. The transoms are fixed with screw through the outer frame.	**Bağlantılar**	Köşeyi birleştirmek için pimli veya pres köşe bağlantıları uygulanabilir. Orta kayıtlar dış kasadan vida atılarak bağlanır.
Gaskets	The opening windows have a central gasket, an acoustical gasket and glazing gaskets in EPDM	**Fitil**	Açılır pencerelerde tozluk fitili, akustik fitil ve cam fitilleri EPDM'dir.
Drainage	For maximum performance, you should follow the instructions in the catalogue.	**Su Tahliye**	Maksimum performans için katalogdaki talimatları takipetmelisiniz.

production**properties** / üretim**bilgisi**

Alloy	The aluminium profiles have been extruded from the alloy AlMgSi 0.5 as F22 according to the EN 12020.	**Alaşım**	Alüminyum profiller AlMgSi 0.5 - F22 alaşımından ve EN 12020 standardına göre üretilir.
	Physical Properties		**Fiziksel Özellikler**
	1. Density : 2.70 Kg / dm3		1. Yoğunluk : 2.70 Kg / dm3
	2. Modules of Elasticity : 69 kN / mm2		2. Elastisite Modülü : 69 kN / mm2
	3. Resistivity : 20° 33 n Ω .m		3. Direnç : 20° 33 n Ω .m
	4. Melting point : 600 - 655 °C		4. Erime Noktası : 600 - 655 °C
	5. Linear expeansion coefficient : 20 - 100°C µ °C^{-1}		5. Genişleme Katsayısı : 20 - 100°C µ °C^{-1}
	Mechanical Properties		**Mekanik Özellikler**
	1. Tensile strength : Min 215 MPa		1. Kopma Dayanıklılığı : Min 215 MPa
	2. Yield strength : 190 MPa		2. Elastisite Limiti : 190 MPa
	3. Elongation : % 10		3. Uzama : % 10
	4. Hardness : 67 Brinell		4. Sertlik : 67 Brinell
Surface Treatment	**Anodising**	**Yüzey İşlem**	**Eloksal**
	In anodising process , microns of the profiles for the inside and outside use are different. The complete anodisation process takes place in accordance with the specifications of **QUALANOD.**		Eloksal projesinde profil mikronları iç ve dış kullanım için farklıdır.Bütün eloksal projesi **QUALANOD** spesifikasyonlarına göre uygulanır.
	Electrostatic Powder Coating		**Eloktrostatik Toz Boya**
	The thermal break allows the profile to be painted when compounded. On average, the coating thickness is minimally 60 micron. The complete powder coating process takes place in accordance with the specifications of **QUALICOAT SEASIDE.**		Isı bariyeri çakıldığında profil boyanabilir. Genel olarak kaplama kalınlığı minimum 60 mikrondur. Bütün toz boya projesi **QUALICOAT SEASIDE** spesifikasyonlarına göre uygulanır.

classificationreport / testbelgesi

ift-Nachweis

Classification Report

Number	21-001644-PR01 (NW-A01-02-en-01)
Owner	KURTOGLU ALUMINYUM BAKIR KURSUN SAN. A.S. Haciseremet Mevkii TEM Corlu Cikisi Velimese 59860 Tekirdag Turkey
Product	Tilt and turn window with fixed sublight
Designation	System: 70T Shipping name: 70T
Details	Manufacturer KURTOGLU ALUMINYUM, BAKIR KURSUN SAN. A.S. - Tekirdag; Material Aluminium system with thermal break; Type of opening Tilt and turn; Opening direction DIN right, inward opening; Overall dimensions (W x H) 792 mm x 2000 mm
Special features	Material compatibility must be taken into account. Material durability must be taken into account.

Result

Air permeability according to EN 12207:2016-12

Class: 4

Resistance to wind load according to EN 12210:2016-03

Class: C4/B4

Watertightness according to EN 12208:1999-11

Class: E1200

ift Rosenheim
31.03.2021

Robert Kolacny, Dipl.-Ing. (FH)
Deputy Head of Testing Department
Building Component Testing

Dimitrios Moustakidis, MSc, Dipl.-Ing.
Operating Testing Officer
Building Component Testing

Basis *)

EN 14351-1:2006+A2:2016-09
*) and corresponding national versions (e.g. DIN EN)

Test report: 21-001644-PR01 PB-A01-02-en-01

Representation

Instructions for use

The Evidence ("Nachweis") can be used for preparing the Declaration of Performance in accordance with the Construction Products Regulation 305/2011/EU. The results obtained apply to the direct field of application determined in Annex E of EN 14351-1.

Validity

There is no time limit.
When using this document the up-to-dateness of above basis and the conformity of the product have to be observed.

Notes on publication

The ift-Guidance Sheet "Conditions and Guidance for the Use of ift Test Documents" applies.

Identity-Check

www.ift-rosenheim.de/ift-pruefen
ID: 8E9-CEC05

Ve-PB 14902-en (01.12.2016)

ift Rosenheim GmbH
Theodor-Gietl-Str. 7-9
D-83026 Rosenheim

Contact
Phone: +49 8031 261-0
Fax: +49 8031 261-290
www.ift-rosenheim.de

Testing and Calibration – EN ISO/IEC 17025
Inspection – EN ISO/IEC 17020
Product Certification – EN ISO/IEC 17065
Certification of Management Systems – EN ISO/IEC 17021

70T SYSTEM / SİSTEM

THERMAL PERFORMANCE ISOLATION VALUE / ISI GEÇİRGENLİK DEĞERİ **Uw**

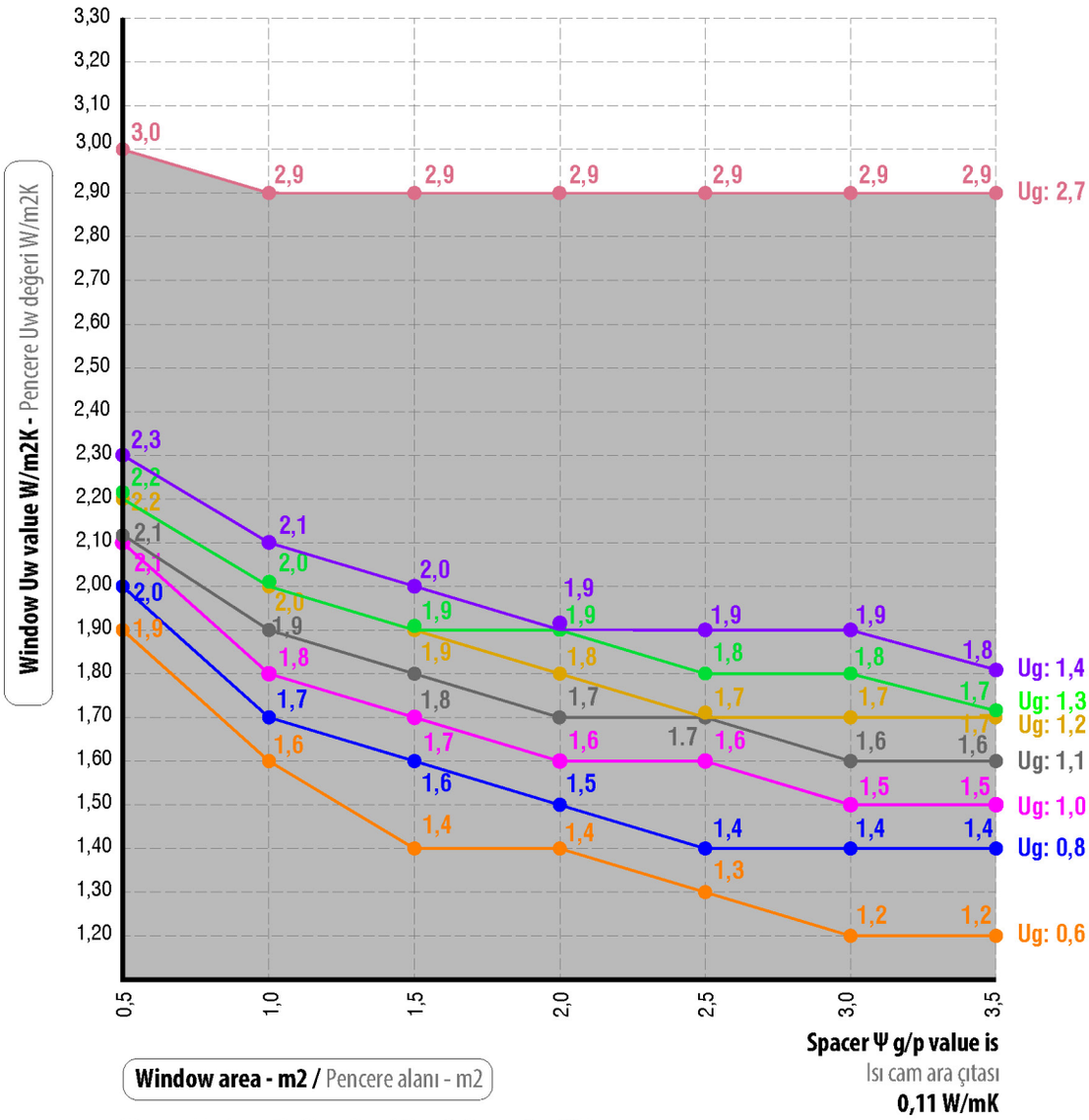

Window area - m2 / Pencere alanı - m2

The graphic shows the Uw value of the window system 70T.
The values are applied for six different glasses (Ug 0,6 - 2,7 W/m2K) and areas (m2).

Bu grafik, 70T sistemine ait pencere Uw değerlerini göstermektedir.
Değerler 6 farklı cam (Ug 0,6 - 2.7 W/m2K) ve alanlar (m2) için uygulanmıştır.

THERMAL PERFORMANCE ISOLATION VALUE / ISI GEÇİRGENLİK DEĞERİ **UF**

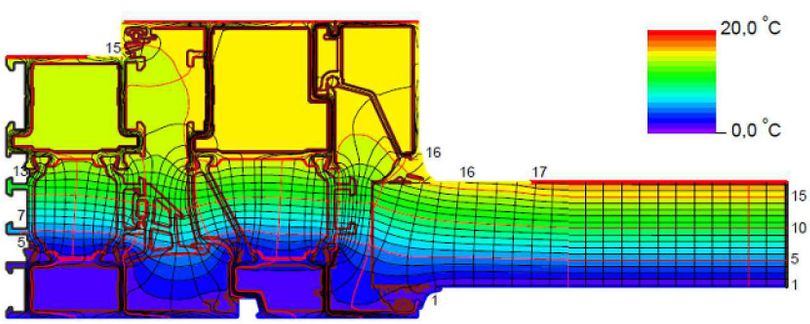

70T SYSTEM / SİSTEM

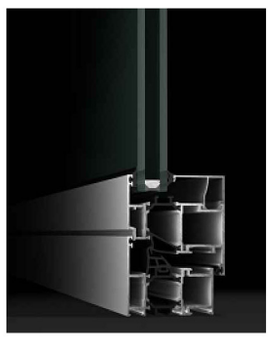

System section Uf value / Sistem kesit Uf değeri **2,48** W/m2K

70TH SYSTEM / SİSTEM

THERMAL PERFORMANCE ISOLATION VALUE / ISI GEÇİRGENLİK DEĞERİ **Uw**

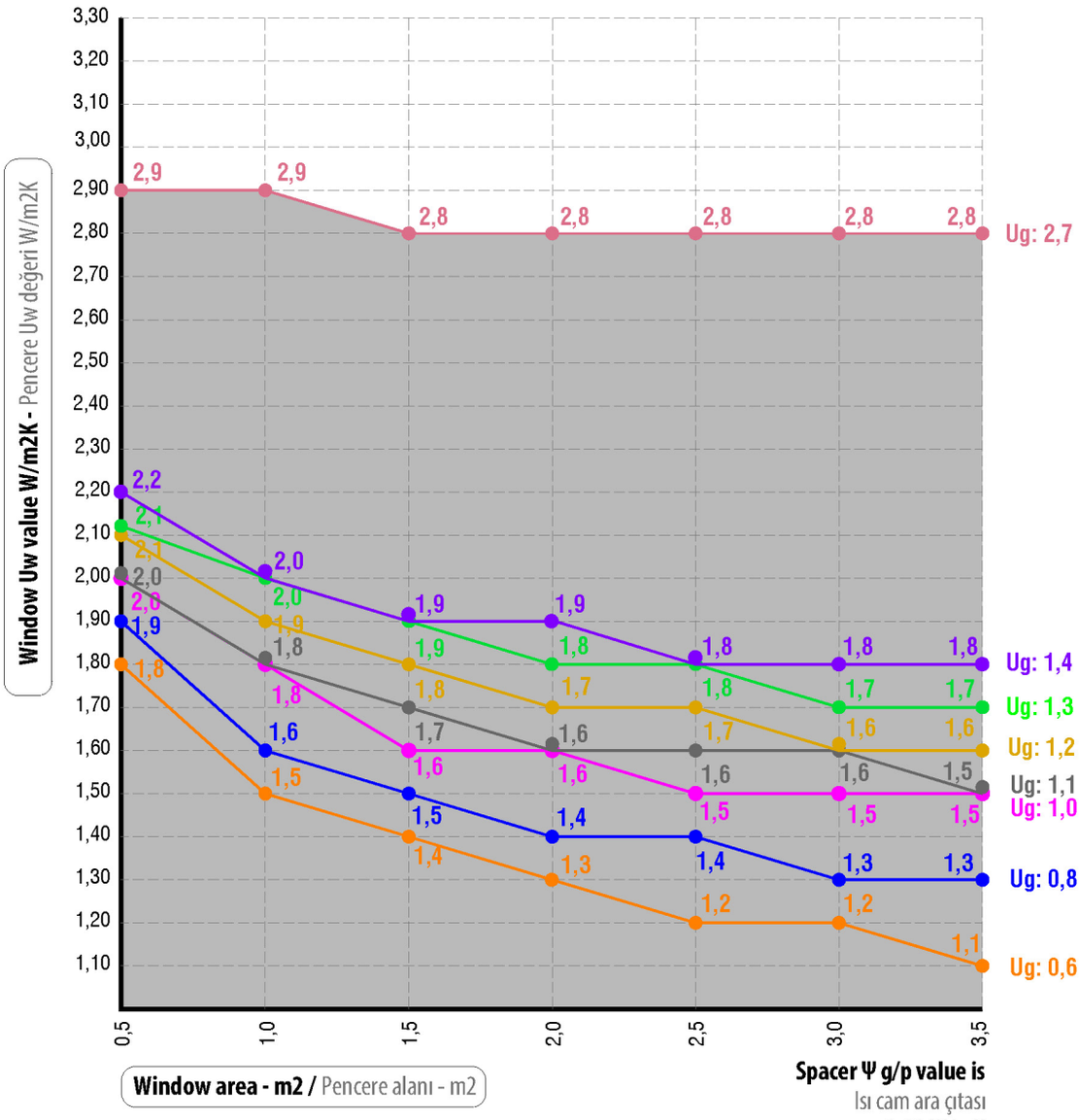

Window area - m2 / Pencere alanı - m2

Spacer Ψ g/p value is
Isı cam ara çıtası
0,11 W/mK

The graphic shows the Uw value of the window system 70TH.
The values are applied for six different glasses (Ug 0,6 - 2,7 W/m2K) and areas (m2).

Bu grafik, 70TH sistemine ait pencere Uw değerlerini göstermektedir.
Değerler 6 farklı cam (Ug 0,6 - 2.7 W/m2K) ve alanlar (m2) için uygulanmıştır.

THERMAL PERFORMANCE ISOLATION VALUE / ISI GEÇİRGENLİK DEĞERİ **UF**

70TH SYSTEM / SİSTEM

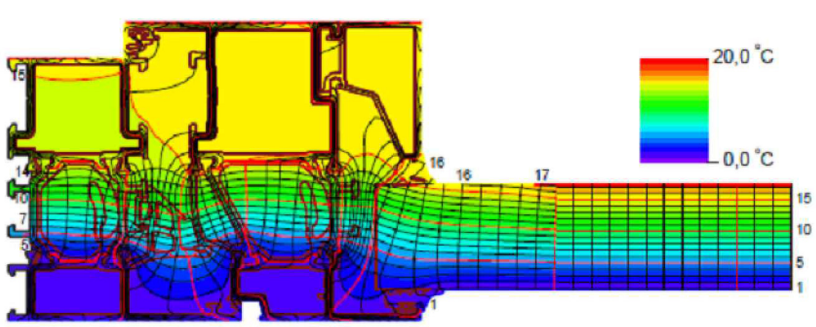

System section Uf value / Sistem kesit Uf değeri **2,23** W/m2K

STATIC VALUES / STATİK DEĞERLER

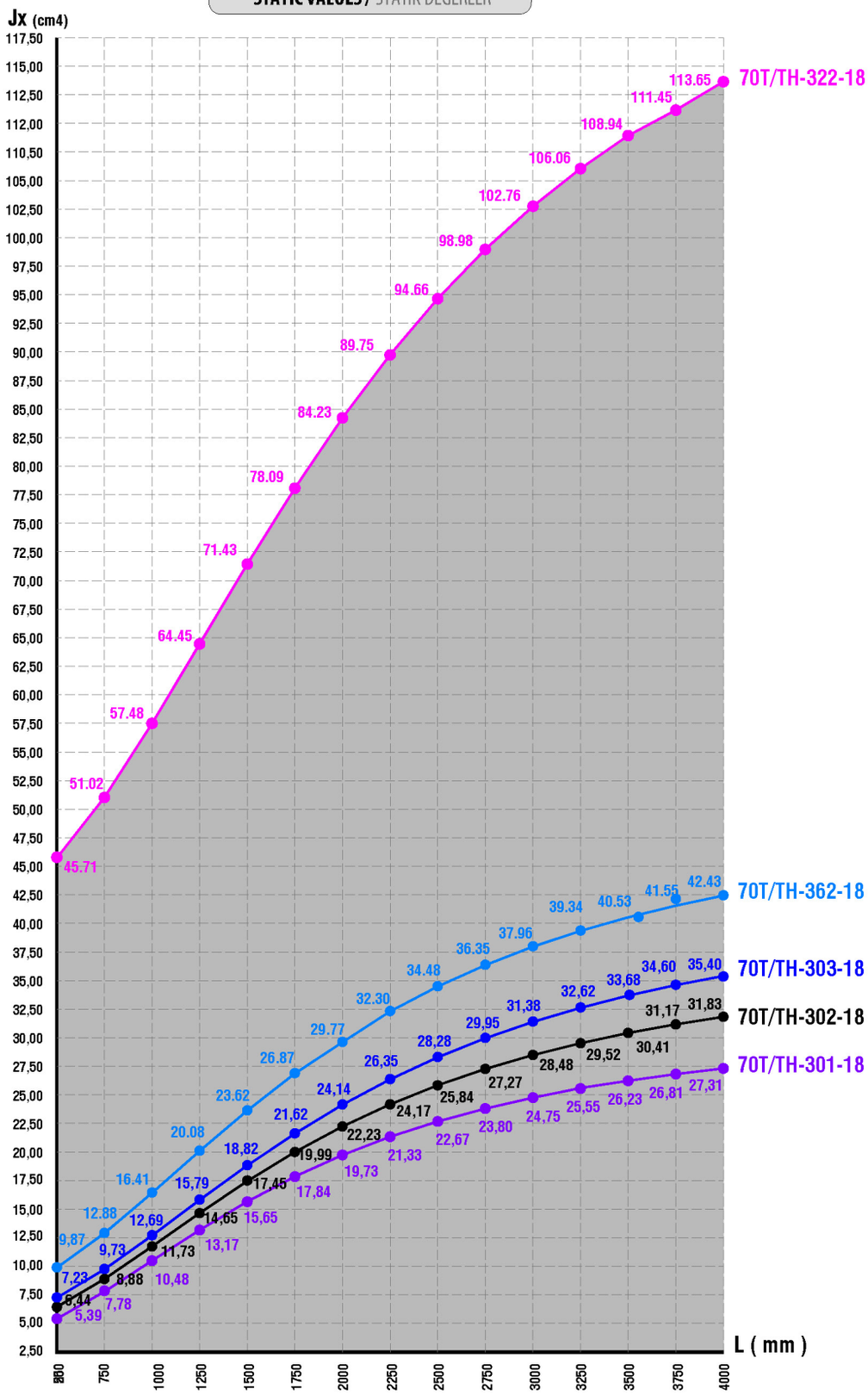

Jy Values / Jy Degerleri

Profile / Profil	70T/TH-301-18	70T/TH-302-18	70T/TH-322-18	70T/TH-303-18	70T/TH-362-18
Jy(cm4)	9,79	17,76	31,24	27,46	18,82

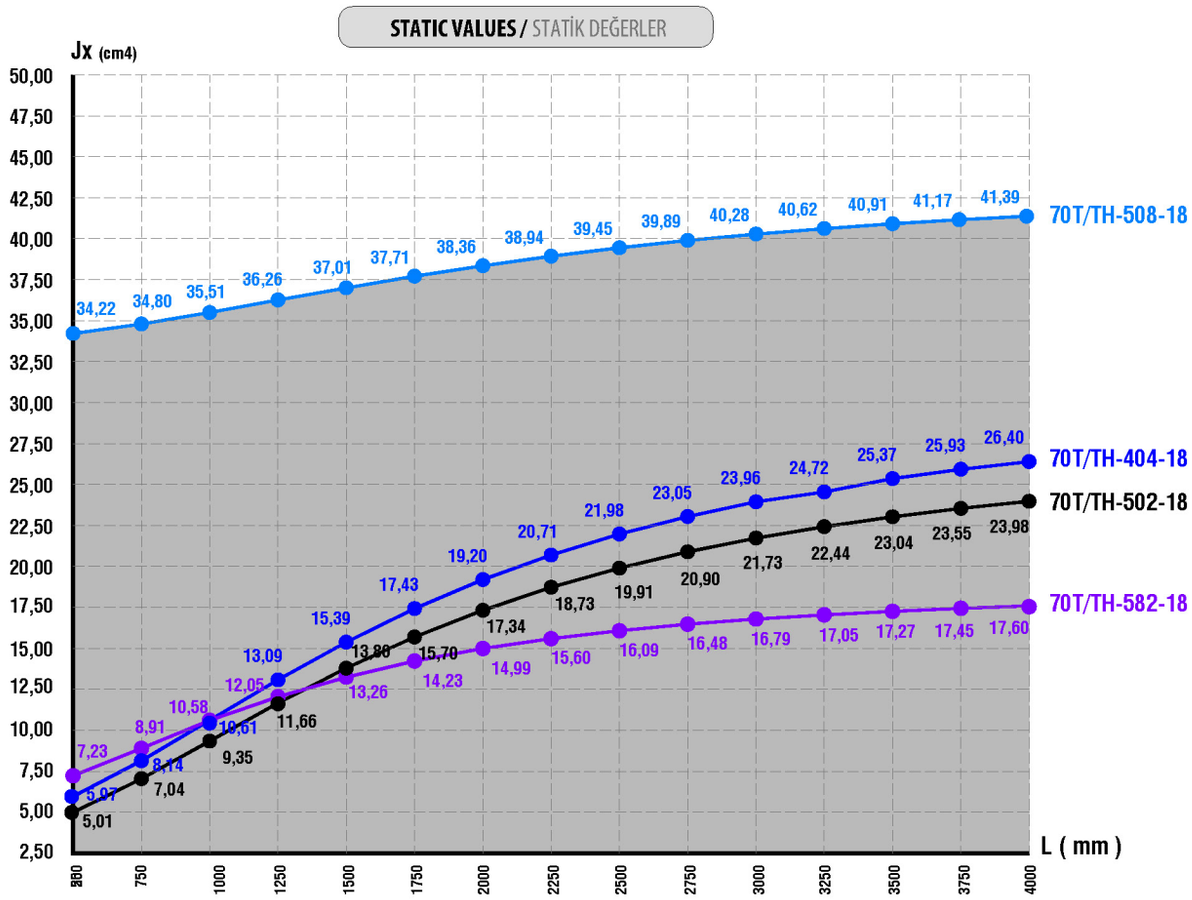

Jy Values / Jy Degerleri

Profile / Profil	70T/TH-404-18	70T/TH-502-18	70T/TH-508-18	70T/TH-582-18
Jy(cm4)	7,56	8,39	-	5,43

PROFILE INDEX
PROFİL İNDEKS

profiles / profiller

CODE KOD	DRAWING ÇİZİM	WEIGHT AĞIRLIK Kg/m
70T-102-18	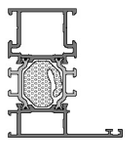	1.627
70TH-102-18		1.637
70T-103-18	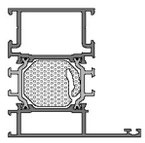	1.821
70TH-103-18		1.837
70T-112-18	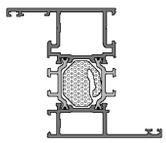	1.765
70TH-112-18		1.775
70T-122-18	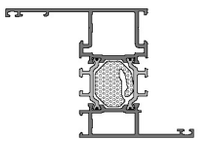	1.852
70TH-122-18		1.862
70T-141-18	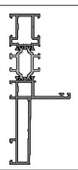	2.009
70TH-141-18		2.012
70T-109-18	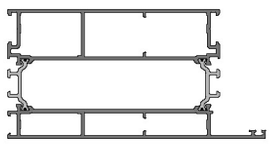	3.336
70TH-109-18		3.396
70T-201-18	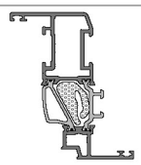	1.616
70TH-201-18		1.621
70T-202-18	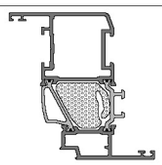	1.857
70TH-202-18		1.870
70T-211-18	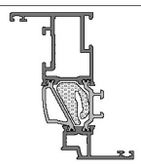	1.601
70TH-211-18		1.606

CODE KOD	DRAWING ÇİZİM	WEIGHT AĞIRLIK Kg/m
70T-212-18	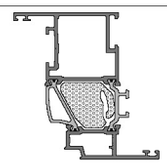	1.842
70TH-212-18		1.855
70T-216-18	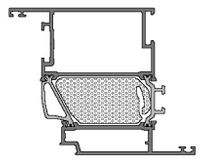	2.270
70TH-216-18		2.297
70T-217-18	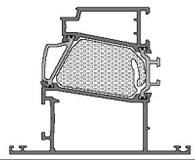	2.217
70TH-217-18		2.244
70T-301-18	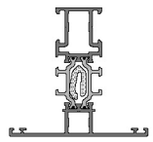	1.492
70TH-301-18		1.495
70T-302-18	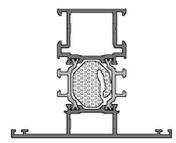	1.746
70TH-302-18		1.756
70T-312-18	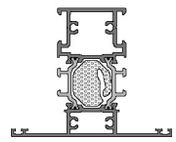	1.880
70TH-312-18		1.890
70T-303-18	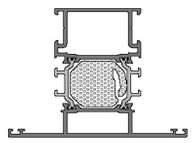	1.940
70TH-303-18		1.956
70T-322-18	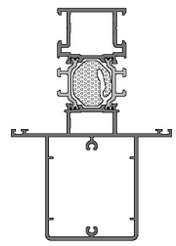	2.628
70TH-322-18		2.638

profiles / profiller

CODE KOD	DRAWING ÇİZİM	WEIGHT AĞIRLIK Kg/m
70T-362-18	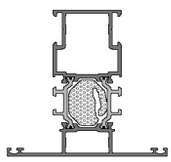	1.838
70TH-362-18		1.848
70T-501-18	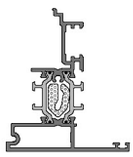	1.502
70TH-501-18		1.505
70T-502-18	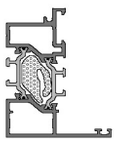	1.522
70TH-502-18		1.528
70T-404-18	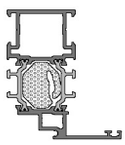	1.550
70TH-404-18		1.560
70T-507-18	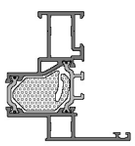	1.584
70TH-507-18		1.596
50F-3801-18		0.788
50FH-3801-00		0.792
70T-508-20	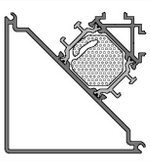	2.208
70TH-508-20		2.223
70T-411-18	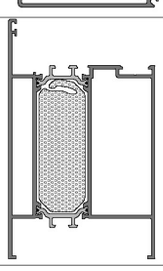	2.807
70TH-411-18		2.849

CODE KOD	DRAWING ÇİZİM	WEIGHT AĞIRLIK Kg/m
70T-410-00		1.115
1516		0.129
58T-405-00		0.374
70T-406-00		0.297
07-211-00		0.183
18-351-00		1.124
18-352-00		0.094
07-506-013		0.186
07-510-013		0.201
07-512-013		0.210
07-111-00		0.233
07-201-00		0.099
07-102-00		0.324
07-103-00		0.488

profiles / profiller

CODE KOD	DRAWING ÇİZİM	WEIGHT AĞIRLIK Kg/m
07-105-00		0.875
07-108-015		0.462
07-107-015	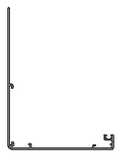	0.900
70T-262-18	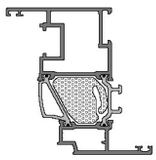	1.883
70TH-262-18		1.896
70T-266-18	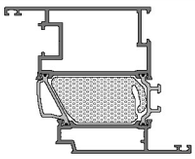	2.337
70TH-266-18		2.364
70T-551-18	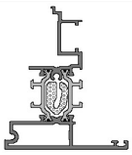	1.489
70TH-551-18		1.492
70T-272-18	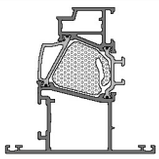	1.953
70TH-272-18		1.968
70T-181-18	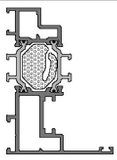	1.677
70TH-181-18		1.685
70T-182-18	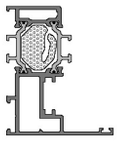	1.555
70TH-182-18		1.563

CODE KOD	DRAWING ÇİZİM	WEIGHT AĞIRLIK Kg/m
70T-583-18		0.182
70T-584-18		0.320
70T-281-18	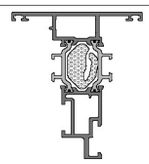	1.598
70TH-281-18		1.605
70T-582-18	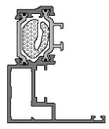	1.254
70TH-582-18		1.259
08-207-00		0.290
08-208-00		0.298
08-209-00		0.308
08-212-00		0.323
08-213-00		0.339
08-217-00		0.351
08-215-00		0.369
08-216-00		0.393
08-222-00		0.417
08-221-00		0.426
08-223-00		0.454

profiles / profiller

CODE KOD	DRAWING ÇİZİM	WEIGHT AĞIRLIK Kg/m
08-107-00		0.262
08-108-00		0.269
08-109-00		0.280
08-112-00		0.291
08-113-00		0.300
08-117-00		0.309
08-115-00		0.317
08-116-00		0.330
09-107-00		1.941
09-119-00		2.168
09-101-00		2.561
09-102-00		2.984
09-144-00		3.349

CODE KOD	DRAWING ÇİZİM	WEIGHT AĞIRLIK Kg/m
09-145-00		3.557
09-103-00		3.689
09-143-00	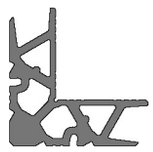	4.086
09-146-00	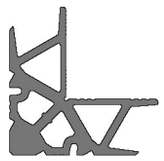	4.562
09-124-00	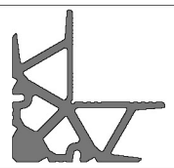	4.572
09-108-00	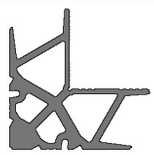	5.071
09-112-00	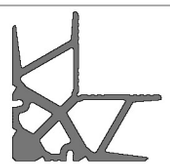	5.307
09-147-00	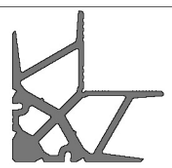	5.532
09-131-00	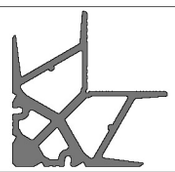	5.673

profiles / profiller

CODE KOD	DRAWING ÇİZİM	WEIGHT AĞIRLIK Kg/m
09-148-00	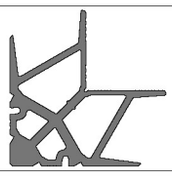	5.680
70T-911-00		0.581
70T-912-00		0.566
70T-913-00		0.895

PROFILES
PROFİLLER

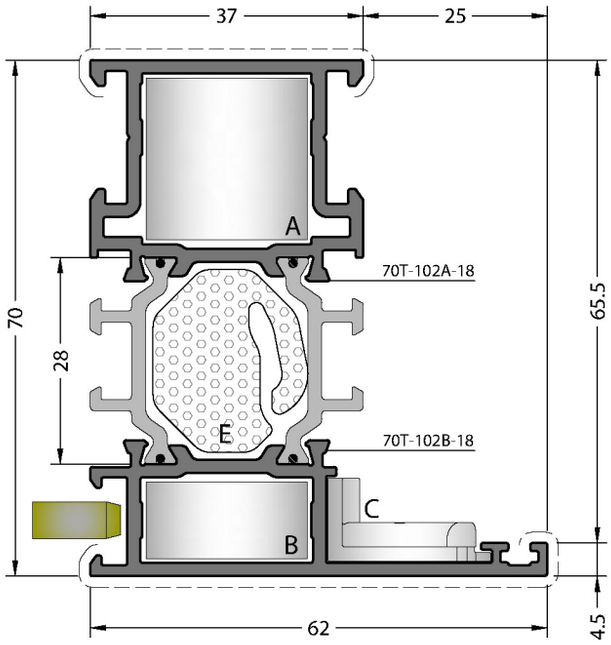

CODE / KOD

70T-102-18	70TH-102-18

THEORETICAL WEIGHT / TEORİK AĞIRLIK (kg/m)

1.627	1.637

PRESS CORNER JOINT PRES KÖŞE BAĞLANTI	MECHANICAL COR. JOINT MEKANİK KÖŞE BAĞLANTI
A CC-103-22.6	**A** KC-803-22.4
B CC-103-11.0	**B** CPA-103-11.0
C EM70-21	**C** EM70-21

THERMAL ISOLATION MATERIAL / ISI YALITIM MALZEMESİ

E HM70T-102

* Look to 70T/TH-302-18 profile for T Junctions
T bağlantı için 70T/TH-302-18 profiline bakınız.

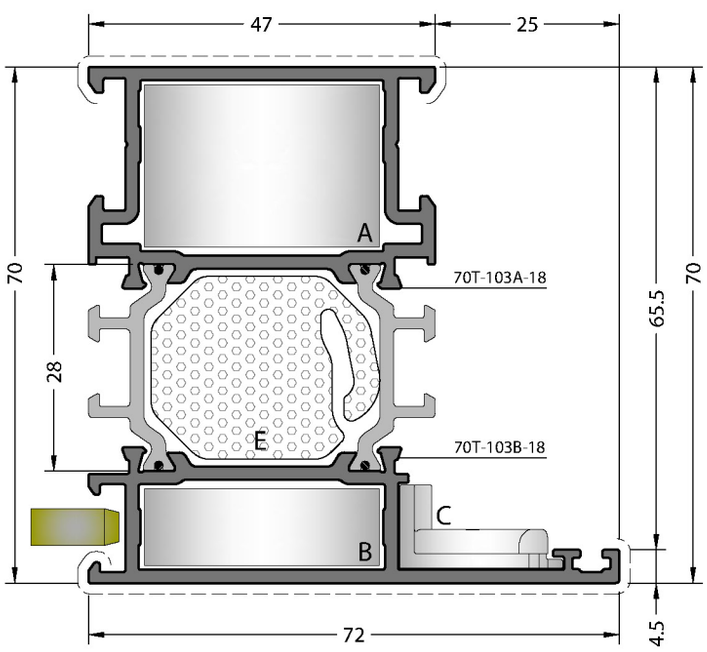

CODE / KOD

70T-103-18	70TH-103-18

THEORETICAL WEIGHT / TEORİK AĞIRLIK (kg/m)

1.821	1.837

PRESS CORNER JOINT PRES KÖŞE BAĞLANTI	MECHANICAL COR. JOINT MEKANİK KÖŞE BAĞLANTI
A CC-124-22.6	**A** KC-809-22.4
B CC-124-11.0	**B** CPA-124-11.0
C EM70-21	**C** EM70-21

THERMAL ISOLATION MATERIAL / ISI YALITIM MALZEMESİ

E HM70T-103

* Look to 70T/TH-303-18 profile for T Junctions
T bağlantı için 70T/TH-303-18 profiline bakınız.

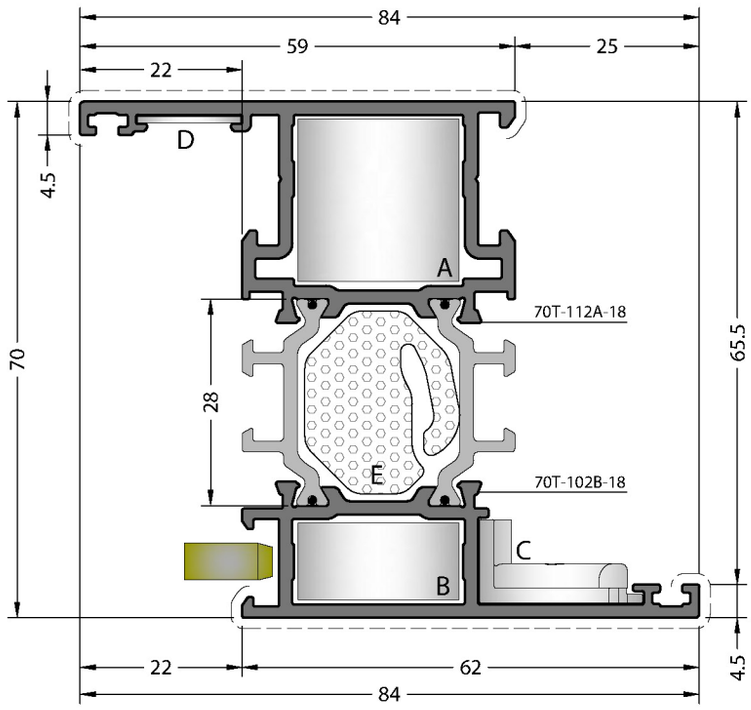

CODE / KOD

70T-112-18	70TH-112-18

THEORETICAL WEIGHT / TEORİK AĞIRLIK (kg/m)

1.765	1.775

PRESS CORNER JOINT PRES KÖŞE BAĞLANTI	MECHANICAL COR. JOINT MEKANİK KÖŞE BAĞLANTI
A CC-103-22.6	**A** KC-803-22.4
B CC-103-11.0	**B** CPA-103-11.0
C EM70-21	**C** EM70-21
D MK-20.1	**D** MK-20.1

THERMAL ISOLATION MATERIAL / ISI YALITIM MALZEMESİ

E HM70T-102

* Look to 70T/TH-302-18 profile for T Junctions
T bağlantı için 70T/TH-302-18 profiline bakınız.

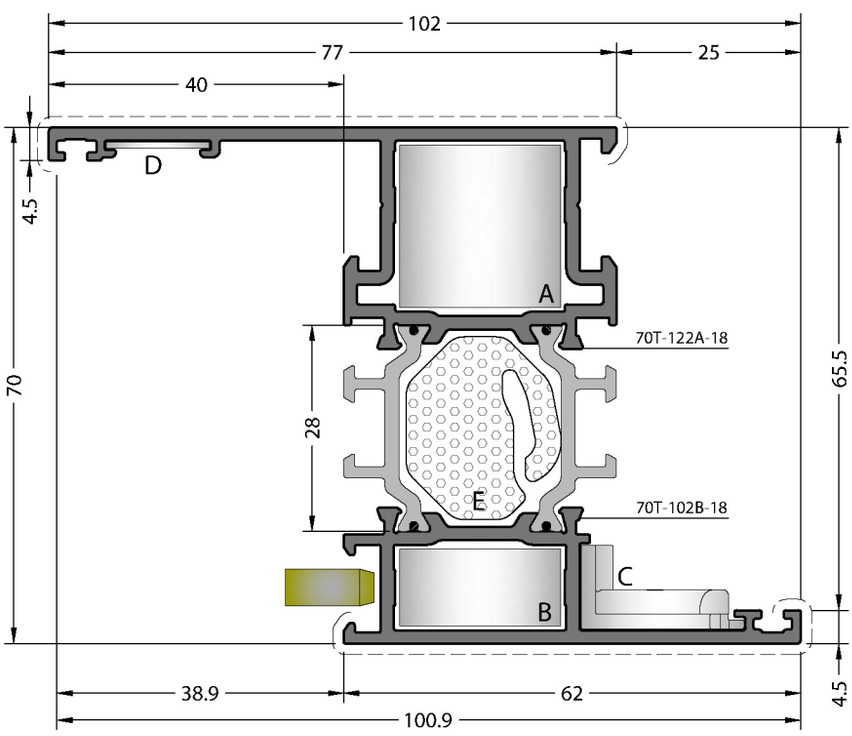

CODE / KOD

70T-122-18	70TH-122-18

THEORETICAL WEIGHT / TEORİK AĞIRLIK (kg/m)

1.852	1.862

PRESS CORNER JOINT PRES KÖŞE BAĞLANTI	MECHANICAL COR. JOINT MEKANİK KÖŞE BAĞLANTI
A CC-103-22.6	**A** KC-803-22.4
B CC-103-11.0	**B** CPA-103-11.0
C EM70-21	**C** EM70-21
D MK-20.1	**D** MK-20.1

THERMAL ISOLATION MATERIAL / ISI YALITIM MALZEMESİ

E HM70T-102

* Look to 70T/TH-302-18 profile for T Junctions
T bağlantı için 70T/TH-302-18 profiline bakınız.

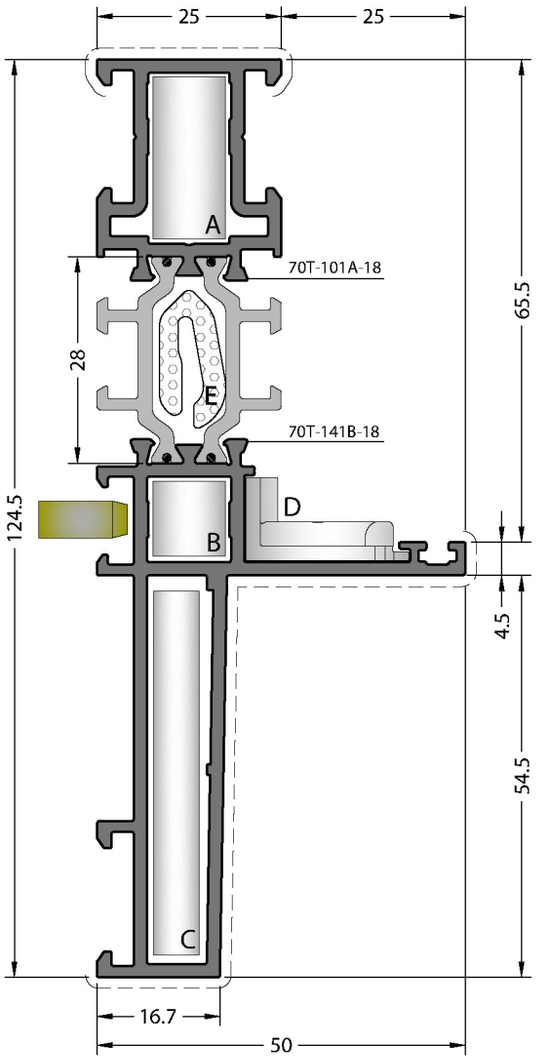

CODE / KOD

70T-141-18	70TH-141-18

THEORETICAL WEIGHT / TEORİK AĞIRLIK (kg/m)

2.009	2.012

PRESS CORNER JOINT PRES KÖŞE BAĞLANTI	**MECHANICAL COR. JOINT** MEKANİK KÖŞE BAĞLANTI
A CC-101-22.7	**A** KC-801-22.4
B CC-101-10.9	**B** CPA-101-10.9
C CC-107-50.2	**C** CC-107-50.2
D EM70-21	**D** EM70-21

THERMAL ISOLATION MATERIAL / ISI YALITIM MALZEMESİ

E HM70T-101

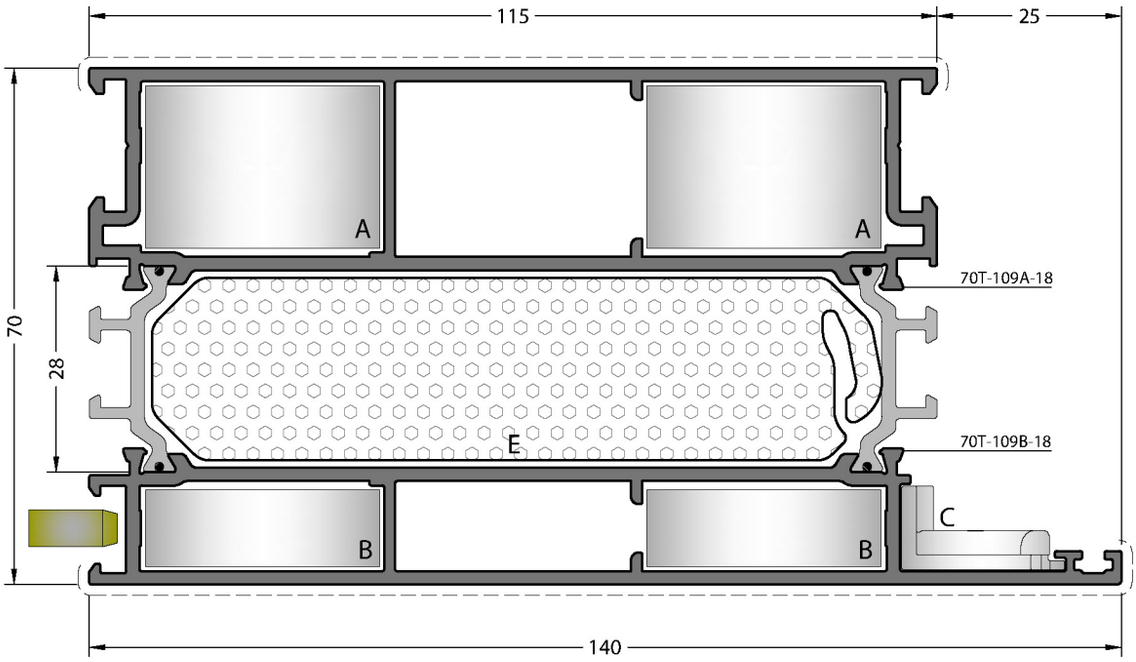

CODE / KOD

70T-109-18	70TH-109-18

THEORETICAL WEIGHT / TEORİK AĞIRLIK (kg/m)

3.336	3.396

PRESS CORNER JOINT
PRES KÖŞE BAĞLANTI

A CC-124-22.6

B CC-124-11.0

C EM70-21

MECHANICAL COR. JOINT
MEKANİK KÖŞE BAĞLANTI

A KC-809-22.4

B CPA-124-11.0

C EM70-21

THERMAL ISOLATION MATERIAL / ISI YALITIM MALZEMESİ

E HM70T-109

* Look to 70T/TH-303-18 profile for T Junctions
T bağlantı için 70T/TH-303-18 profiline bakınız.

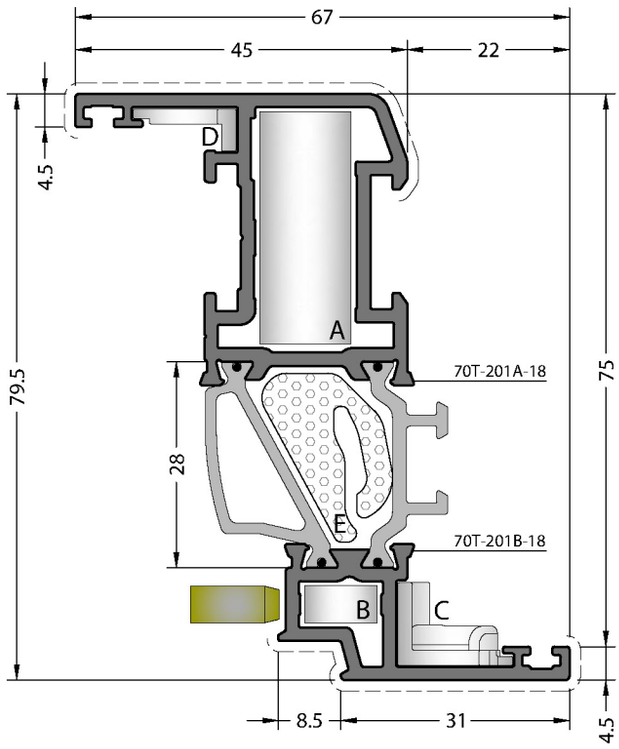

CODE / KOD

70T-201-18	70TH-201-18

THEORETICAL WEIGHT / TEORİK AĞIRLIK (kg/m)

1.616	1.621

PRESS CORNER JOINT PRES KÖŞE BAĞLANTI	MECHANICAL COR. JOINT MEKANİK KÖŞE BAĞLANTI
A CC-102-32.1	**A** KC-802-31.9
B CC-101-05.7	**B** CPA-101-05.7
C EM70-22	**C** EM70-22
D EM70-23	**D** EM70-23

THERMAL ISOLATION MATERIAL / ISI YALITIM MALZEMESİ

E HM70T-201

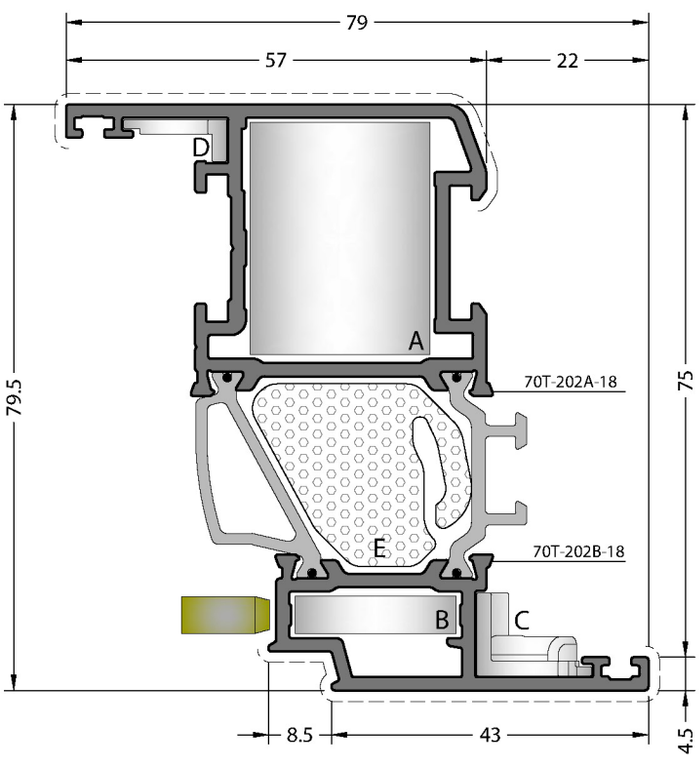

CODE / KOD

70T-202-18	70TH-202-18

THEORETICAL WEIGHT / TEORİK AĞIRLIK (kg/m)

1.857	1.870

PRESS CORNER JOINT PRES KÖŞE BAĞLANTI	MECHANICAL COR. JOINT MEKANİK KÖŞE BAĞLANTI
A CC-143-32.1	**A** KC-807-31.9
B CC-103-05.7	**B** CPA-103-05.7
C EM70-22	**C** EM70-22
D EM70-23	**D** EM70-23

THERMAL ISOLATION MATERIAL / ISI YALITIM MALZEMESİ

E HM70T-202

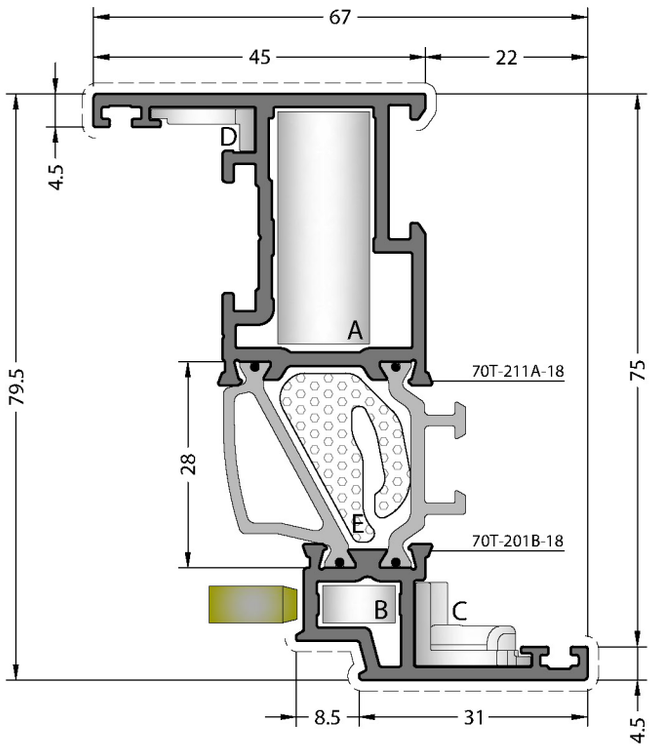

CODE / KOD

70T-211-18	70TH-211-18

THEORETICAL WEIGHT / TEORİK AĞIRLIK (kg/m)

1.601	1.606

PRESS CORNER JOINT PRES KÖŞE BAĞLANTI	MECHANICAL COR. JOINT MEKANİK KÖŞE BAĞLANTI
A CC-102-32.1	**A** KC-802-31.9
B CC-101-05.7	**B** CPA-101-05.7
C EM70-22	**C** EM70-22
D EM70-23	**D** EM70-23

THERMAL ISOLATION MATERIAL / ISI YALITIM MALZEMESİ

E HM70T-201

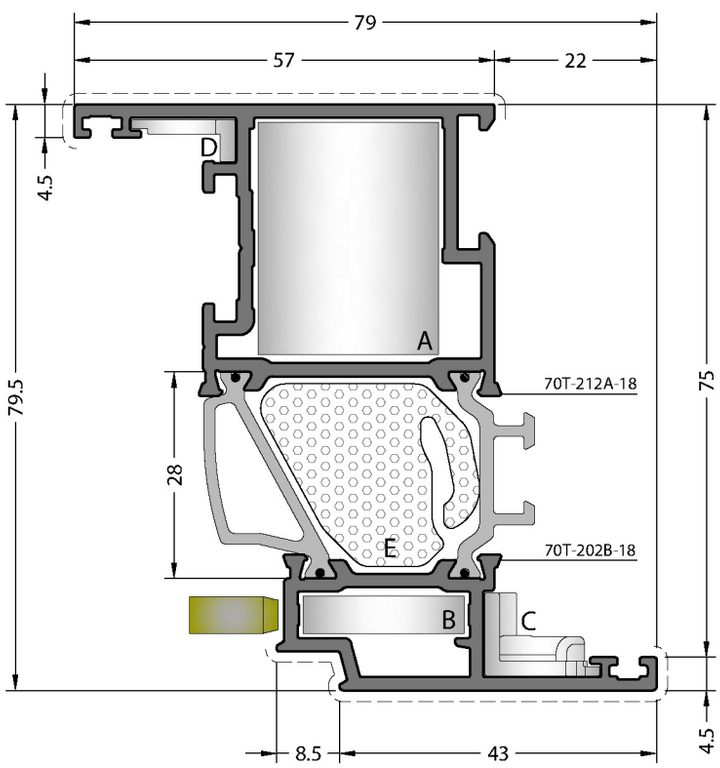

CODE / KOD

70T-212-18	70TH-212-18

THEORETICAL WEIGHT / TEORİK AĞIRLIK (kg/m)

1.842	1.855

PRESS CORNER JOINT PRES KÖŞE BAĞLANTI	MECHANICAL COR. JOINT MEKANİK KÖŞE BAĞLANTI
A CC-143-32.1	**A** KC-807-31.9
B CC-103-05.7	**B** CPA-103-05.7
C EM70-22	**C** EM70-22
D EM70-23	**D** EM70-23

THERMAL ISOLATION MATERIAL / ISI YALITIM MALZEMESİ

E HM70T-202

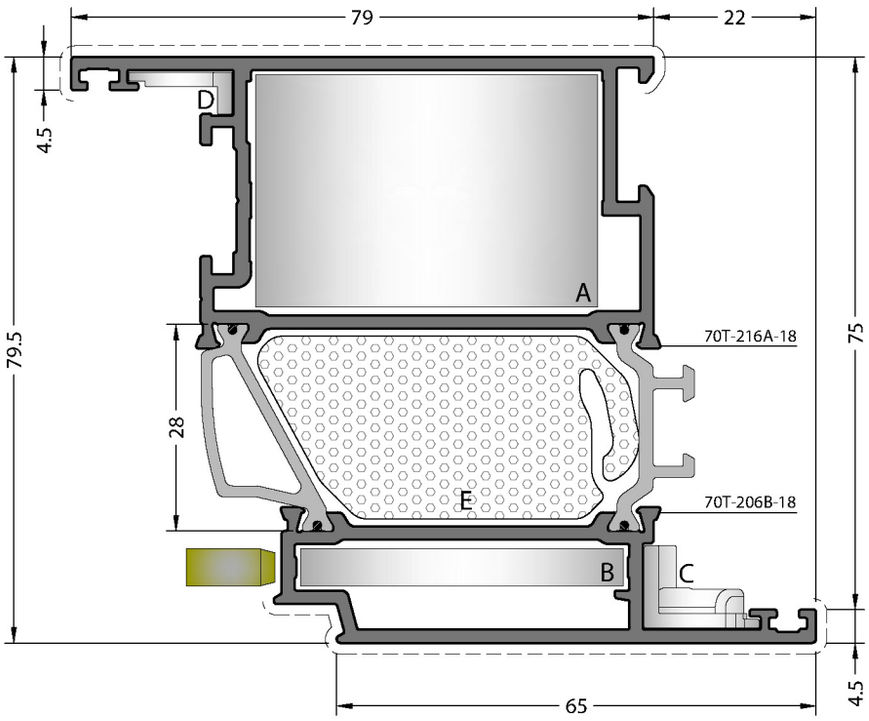

CODE / KOD

70T-216-18	70TH-216-18

THEORETICAL WEIGHT / TEORİK AĞIRLIK (kg/m)

2.270	2.297

PRESS CORNER JOINT PRES KÖŞE BAĞLANTI	MECHANICAL COR. JOINT MEKANİK KÖŞE BAĞLANTI
A CC-131-32.1	**A** KC-810-31.9
B CC-147-05.7	**B** CPA-147-05.7
C EM70-22	**C** EM70-22
D EM70-23	**D** EM70-23

THERMAL ISOLATION MATERIAL / ISI YALITIM MALZEMESİ

E HM70T-206

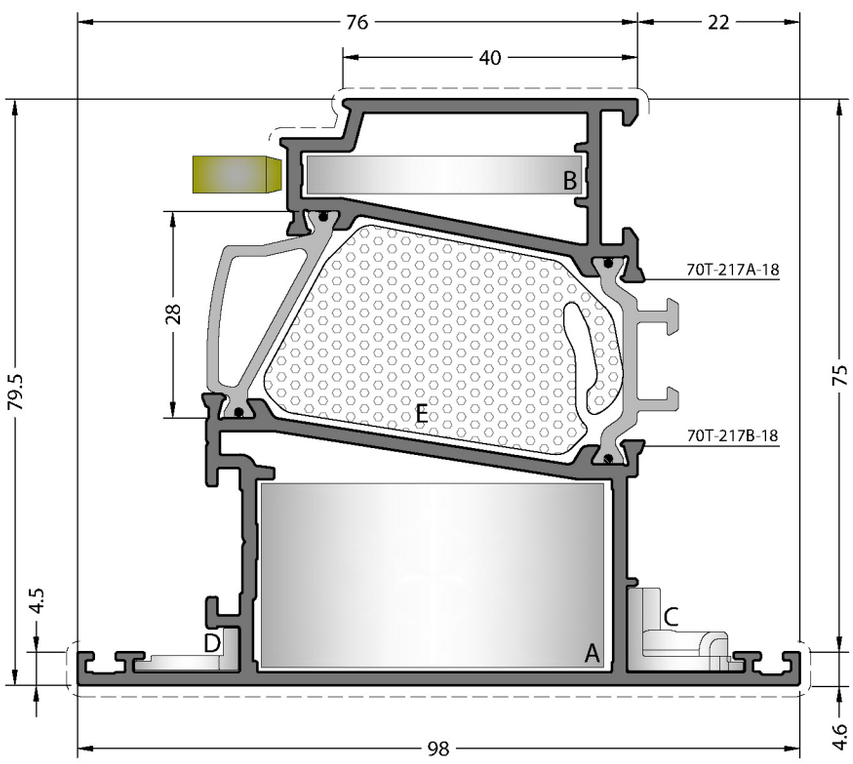

CODE / KOD

70T-217-18	70TH-217-18

THEORETICAL WEIGHT / TEORİK AĞIRLIK (kg/m)

2.217	2.244

PRESS CORNER JOINT PRES KÖŞE BAĞLANTI	MECHANICAL COR. JOINT MEKANİK KÖŞE BAĞLANTI
A CC-148-25.6	**A** KC-810-25.4
B CC-108-05.7	**B** CPA-108-05.7
C EM70-22	**C** EM70-22
D EM70-23	**D** EM70-23

THERMAL ISOLATION MATERIAL / ISI YALITIM MALZEMESİ

E HM70T-217

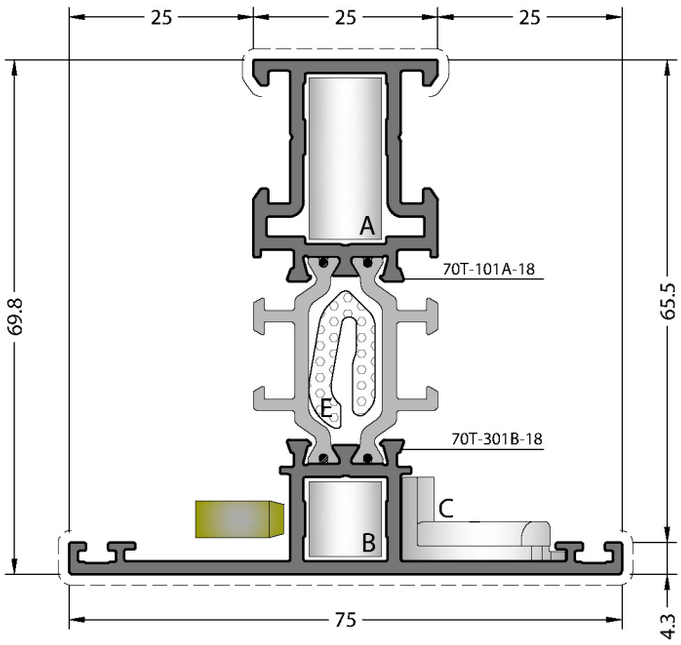

CODE / KOD

70T-301-18 **70TH-301-18**

THEORETICAL WEIGHT / TEORİK AĞIRLIK (kg/m)

1.492 **1.495**

MONTAGE TO FRAME T JUNCTION
KASAYA ÇEKTİRME BAĞ.

A TJ70T-903-10.4
B TJ70T-901-10.4

MONTAGE TO SASH T JUNCTION
STANDART KANAT ÇEKTİRME BAĞ.

A TJ70T-903-10.4
B TJ70T-902-10.4

PRESS CORNER JOINT
PRES KÖŞE BAĞLANTI

A CC-101-22.7
B CC-101-10.9
C EM70-21

MECHANICAL COR. JOINT
MEKANİK KÖŞE BAĞLANTI

A KC-801-22.4
B CPA-101-10.9
C EM70-21

THERMAL ISOLATION MATERIAL / ISI YALITIM MALZEMESİ

E HM70T-101

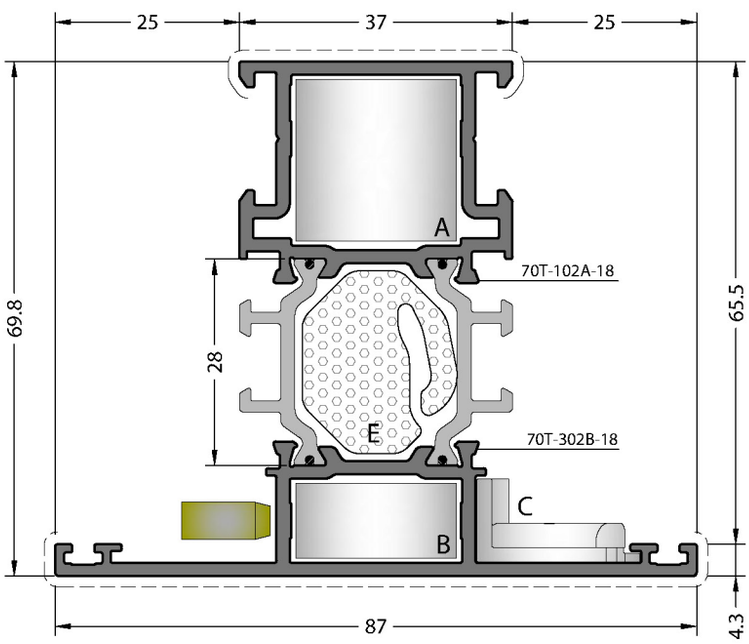

CODE / KOD

70T-302-18 **70TH-302-18**

THEORETICAL WEIGHT / TEORİK AĞIRLIK (kg/m)

1.746 **1.756**

MONTAGE TO FRAME T JUNCTION
KASAYA ÇEKTİRME BAĞ.

A TJ70T-903-22.4
B TJ70T-901-22.4

MONTAGE TO SASH T JUNCTION
STANDART KANAT ÇEKTİRME BAĞ.

A TJ70T-903-22.4
B TJ70T-902-22.4

PRESS CORNER JOINT
PRES KÖŞE BAĞLANTI

A CC-103-22.6
B CC-103-11.0
C EM70-21

MECHANICAL COR. JOINT
MEKANİK KÖŞE BAĞLANTI

A KC-803-22.4
B CPA-103-11.0
C EM70-21

THERMAL ISOLATION MATERIAL / ISI YALITIM MALZEMESİ

E HM70T-102

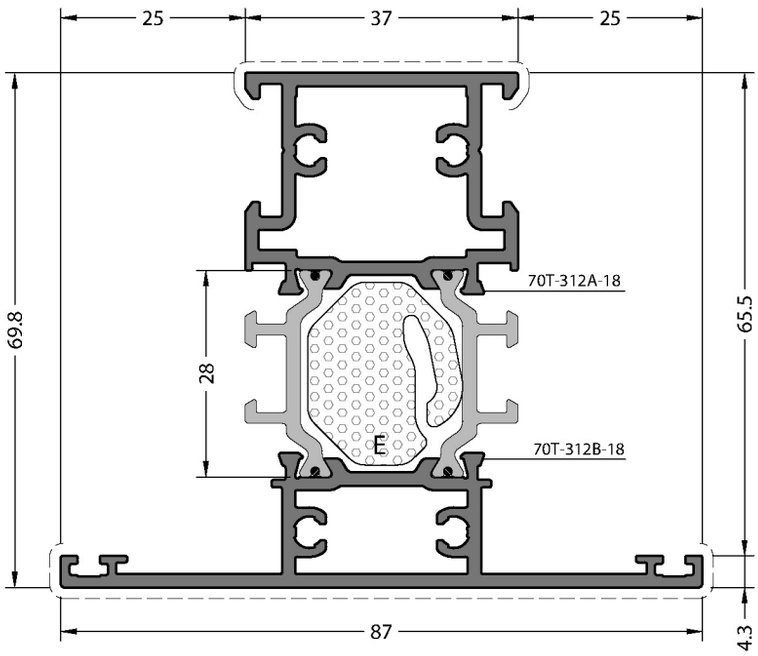

CODE / KOD

70T-312-18 **70TH-312-18**

THEORETICAL WEIGHT / TEORİK AĞIRLIK (kg/m)

1.880 **1.890**

THERMAL ISOLATION MATERIAL / ISI YALITIM MALZEMESİ

E HM70T-102

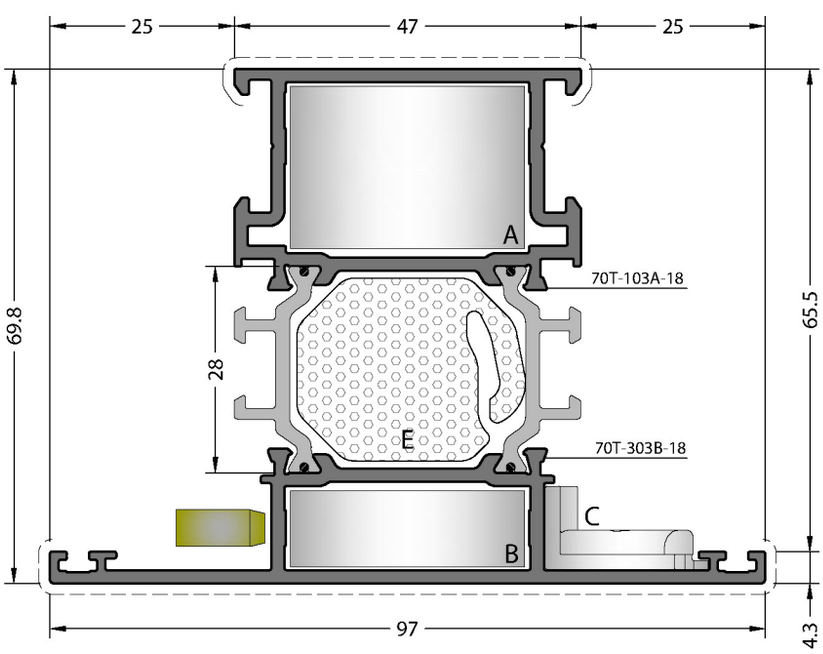

CODE / KOD

70T-303-18 **70TH-303-18**

THEORETICAL WEIGHT / TEORİK AĞIRLIK (kg/m)

1.940 **1.956**

MONTAGE TO FRAME T JUNCTION
KASAYA ÇEKTİRME BAĞ.

A TJ70T-903-32.4
B TJ70T-901-32.4

MONTAGE TO SASH T JUNCTION
STANDART KANAT ÇEKTİRME BAĞ.

A TJ70T-903-32.4
B TJ70T-902-32.4

PRESS CORNER JOINT
PRES KÖŞE BAĞLANTI

A CC-124-22.6
B CC-124-11.0
C EM70-21

MECHANICAL COR. JOINT
MEKANİK KÖŞE BAĞLANTI

A KC-809-22.4
B CPA-124-11.0
C EM70-21

THERMAL ISOLATION MATERIAL / ISI YALITIM MALZEMESİ

E HM70T-103

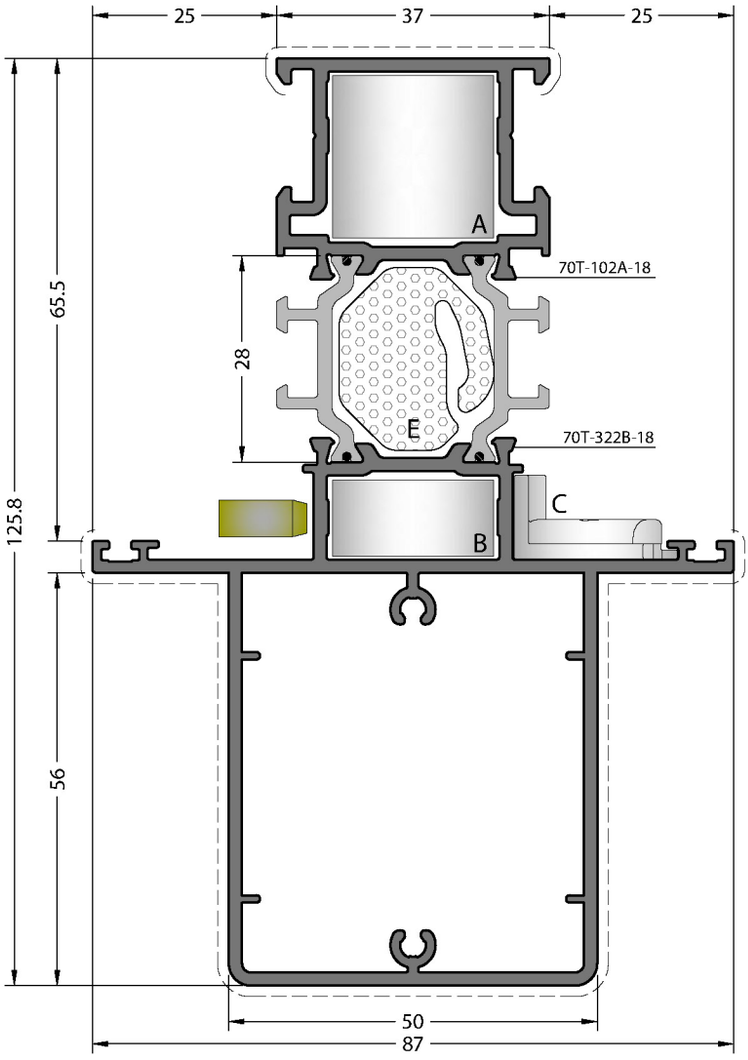

CODE / KOD

70T-322-18	70TH-322-18

THEORETICAL WEIGHT / TEORİK AĞIRLIK (kg/m)

2.628	2.638

MONTAGE TO FRAME T JUNCTION
KASAYA ÇEKTİRME BAĞ.

- **A** TJ70T-903-22.4
- **B** TJ70T-901-22.4

MONTAGE TO SASH T JUNCTION
STANDART KANAT ÇEKTİRME BAĞ.

- **A** TJ70T-903-22.4
- **B** TJ70T-902-22.4

THERMAL ISOLATION MATERIAL / ISI YALITIM MALZEMESİ

- **E** HM70T-102

This is mullion profile for sash profiles. It is just working with sash profiles pointed at the below.
Bu profil kanat içi orta kayıttır. Sadece aşağıda belirtilen kanat profilleri ile çalışmaktadır.
70T/TH-211-18 , 70T/TH-212-18 , 70T/TH-216-18 , 70T/TH-217-18

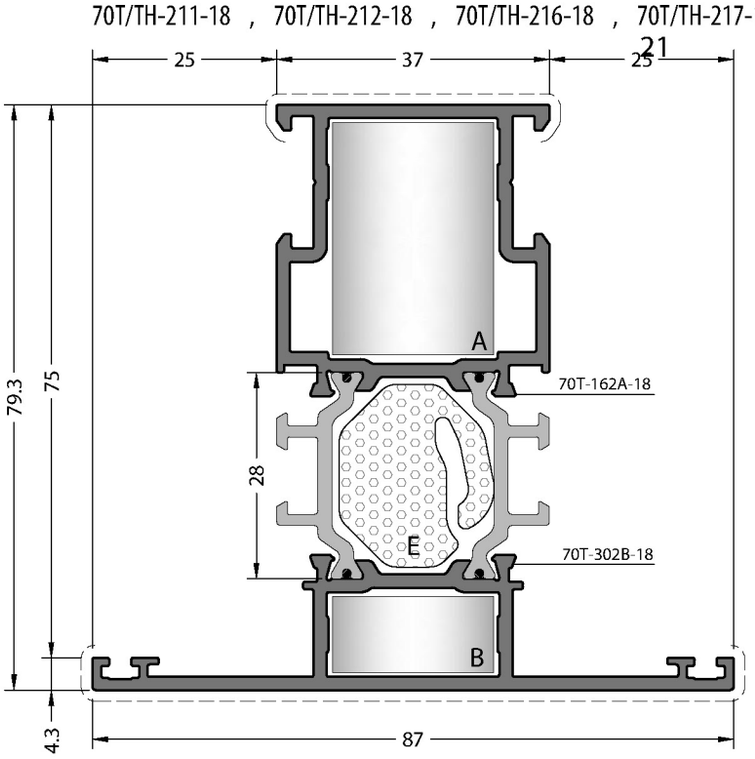

CODE / KOD

70T-362-18	70TH-362-18

THEORETICAL WEIGHT / TEORİK AĞIRLIK (kg/m)

1.838	1.848

MONTAGE TO FLAT SASH T JUNCTION
DÜZ KANAT ÇEKTİRME BAĞLANTI

- **A** TJ70T-903-22.4
- **B** TJ70T-902-22.4
- **C** TJ70T-905-21.4

THERMAL ISOLATION MATERIAL / ISI YALITIM MALZEMESİ

- **E** HM70T-102

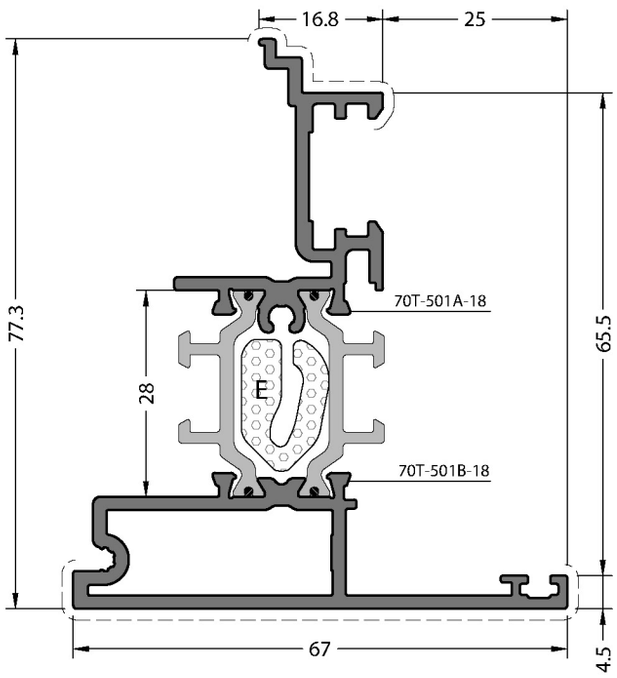

CODE / KOD

70T-501-18	70TH-501-18

THEORETICAL WEIGHT / TEORİK AĞIRLIK (kg/m)

1.502	1.505

THERMAL ISOLATION MATERIAL / ISI YALITIM MALZEMESİ

E EM70T-501

ACCESSORY / AKSESUAR

A HM70T-501

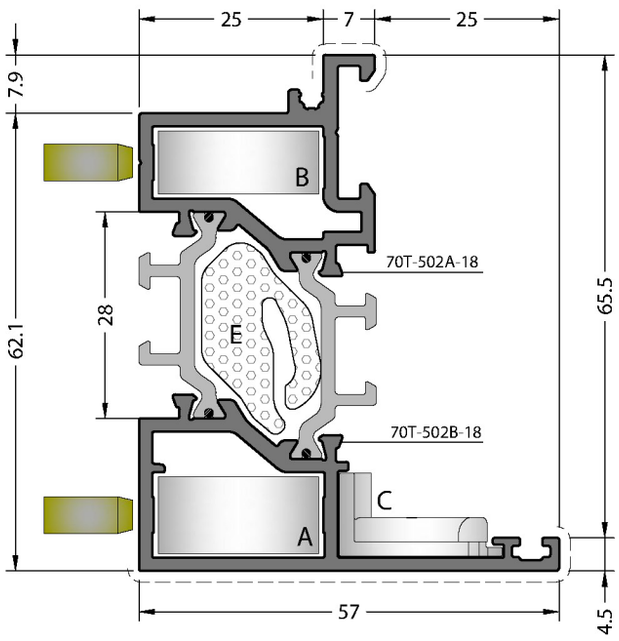

CODE / KOD

70T-502-18	70TH-502-18

THEORETICAL WEIGHT / TEORİK AĞIRLIK (kg/m)

1.522	1.528

PRESS CORNER JOINT PRES KÖŞE BAĞLANTI	**MECHANICAL COR. JOINT** MEKANİK KÖŞE BAĞLANTI
 **A** CC-103-11.0	 **A** CPA-103-11.0
 **B** CC-103-09.2	 **B** CPA-103-09.2
 **C** EM70-21	 **C** EM70-21

THERMAL ISOLATION MATERIAL / ISI YALITIM MALZEMESİ

E HM70T-502

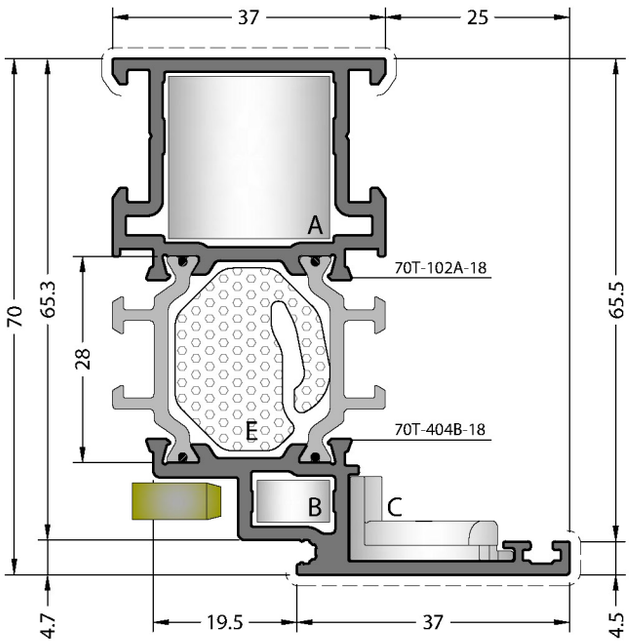

CODE / KOD

70T-404-18	70TH-404-18

THEORETICAL WEIGHT / TEORİK AĞIRLIK (kg/m)

1.550	1.560

PRESS CORNER JOINT PRES KÖŞE BAĞLANTI	**MECHANICAL COR. JOINT** MEKANİK KÖŞE BAĞLANTI
A CC-103-22.6	**A** KC-803-22.4
B CC-101-06.3	**B** CPA-101-06.3
C EM70-21	**C** EM70-21

THERMAL ISOLATION MATERIAL / ISI YALITIM MALZEMESİ

E HM70T-102

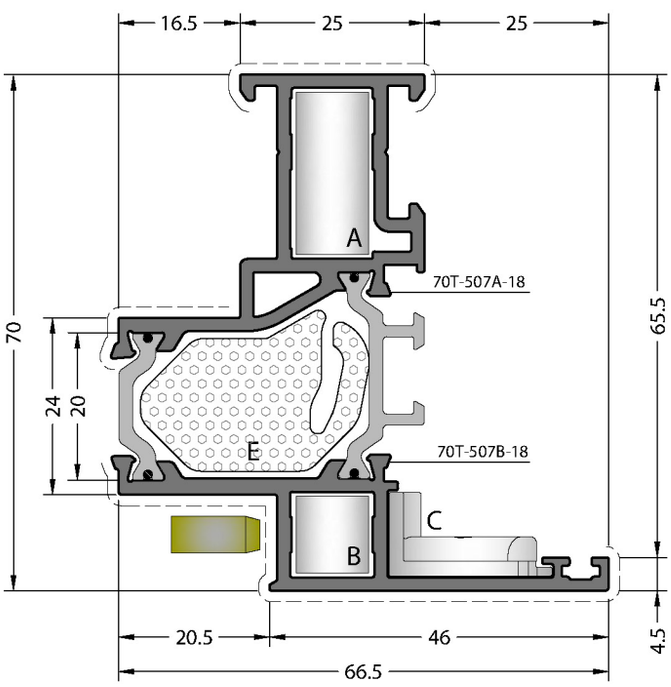

CODE / KOD

70T-507-18	70TH-507-18

THEORETICAL WEIGHT / TEORİK AĞIRLIK (kg/m)

1.584	1.596

PRESS CORNER JOINT PRES KÖŞE BAĞLANTI	**MECHANICAL COR. JOINT** MEKANİK KÖŞE BAĞLANTI
A CC-101-22.7	**A** KC-801-22.4
B CC-101-10.9	**B** CPA-101-10.9
C EM70-21	**C** EM70-21

THERMAL ISOLATION MATERIAL / ISI YALITIM MALZEMESİ

E HM70T-507

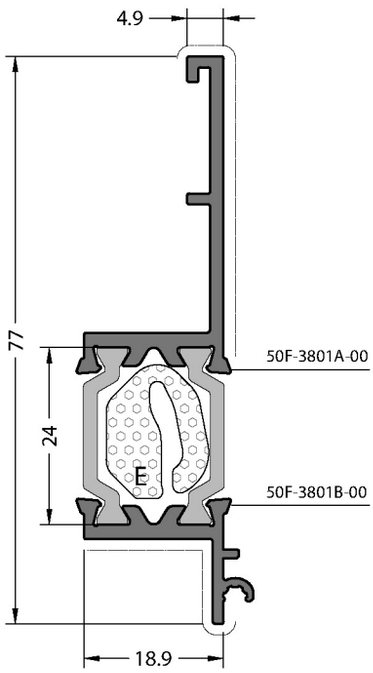

CODE / KOD

50F-3801-00	50FH-3801-00

THEORETICAL WEIGHT / TEORİK AĞIRLIK (kg/m)

0.788	0.792

THERMAL ISOLATION MATERIAL / ISI YALITIM MALZEMESİ

E EM70T-3801

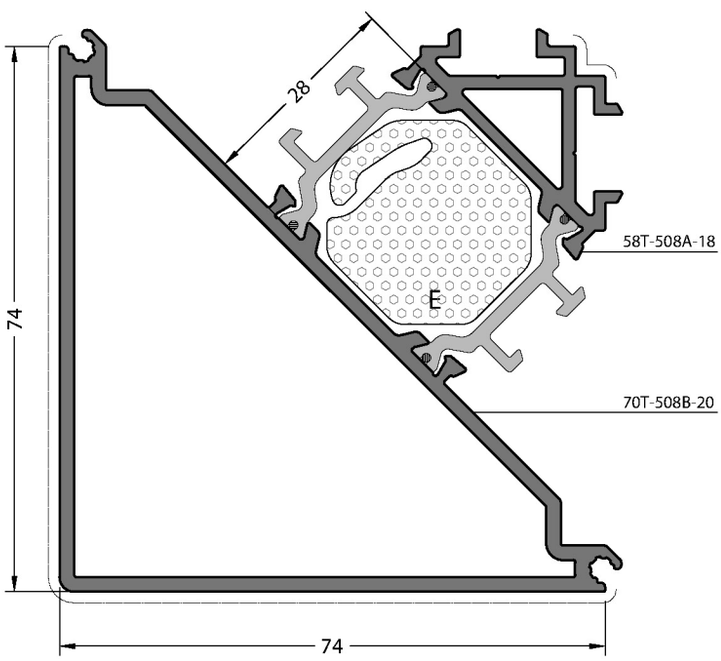

CODE / KOD

70T-508-20	70TH-508-20

THEORETICAL WEIGHT / TEORİK AĞIRLIK (kg/m)

2.208	2.223

THERMAL ISOLATION MATERIAL / ISI YALITIM MALZEMESİ

E HM70T-508A

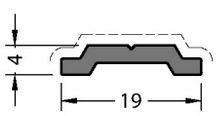

CODE / KOD	THEORETICAL WEIGHT TEORİK AĞIRLIK (kg/m)
1516	0.129

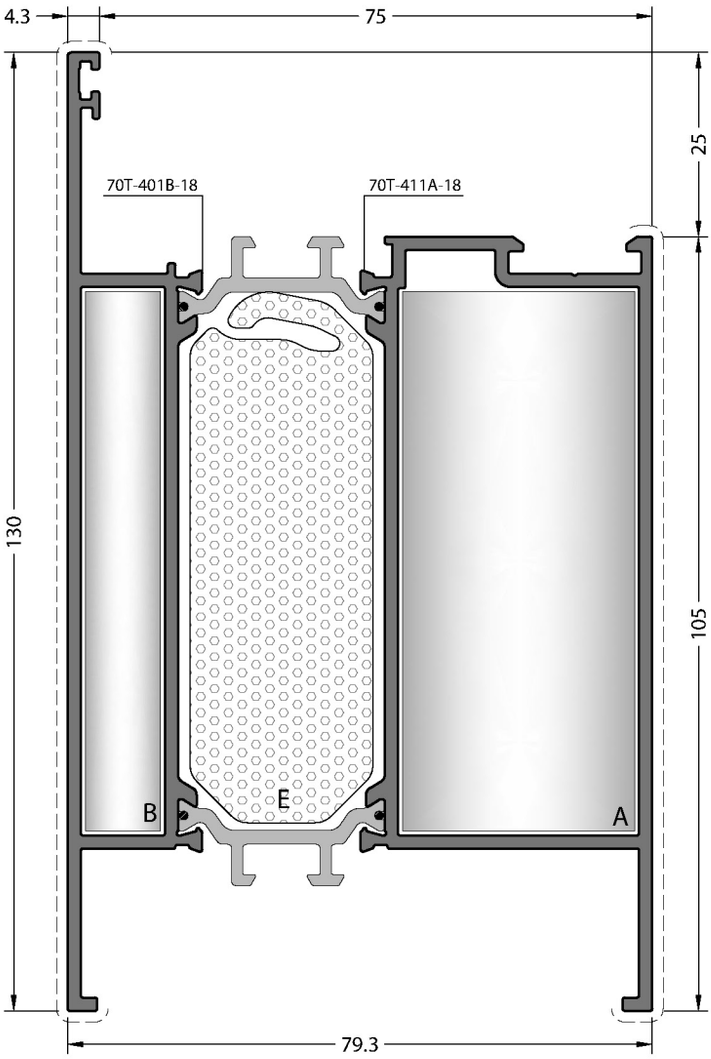

CODE / KOD

70T-411-18	70TH-411-18

THEORETICAL WEIGHT / TEORİK AĞIRLIK (kg/m)

2.807	2.849

MONTAGE TO FLAT SASH T JUNCTION

DÜZ KANAT ÇEKTİRME BAĞLANTI


A TJ70T-903-73.8


B TJ70T-902-73.8


C TJ70T-905-72.8

THERMAL ISOLATION MATERIAL / ISI YALITIM MALZEMESİ


E HM70T-411

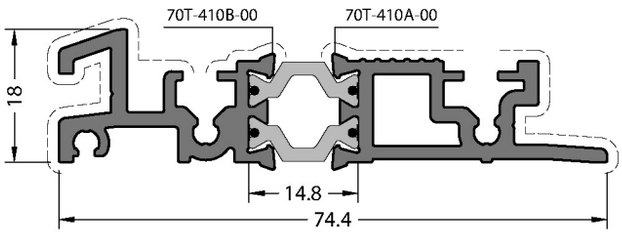

CODE / KOD	THEORETICAL WEIGHT TEORİK AĞIRLIK (kg/m)
70T-410-00	1.115

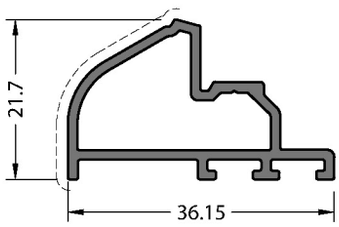

CODE / KOD	THEORETICAL WEIGHT TEORİK AĞIRLIK (kg/m)
58T-405-00	0.374

ACCESSORY / AKSESUAR


EM58T-405

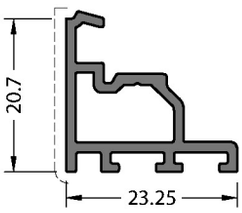

CODE / KOD	THEORETICAL WEIGHT TEORİK AĞIRLIK (kg/m)
70T-406-00	0.297

ACCESSORY / AKSESUAR


EM70T-406

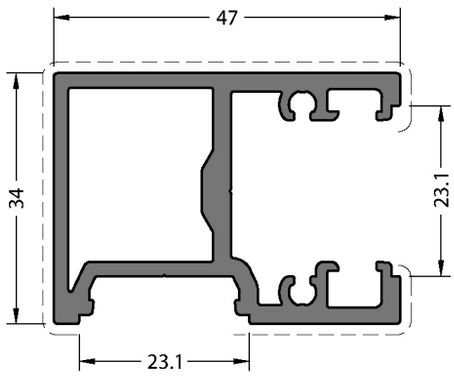

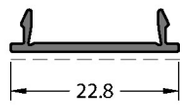

APPLICATION DETAIL / UYGULAMA DETAYI

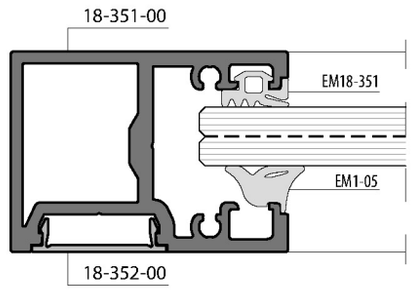

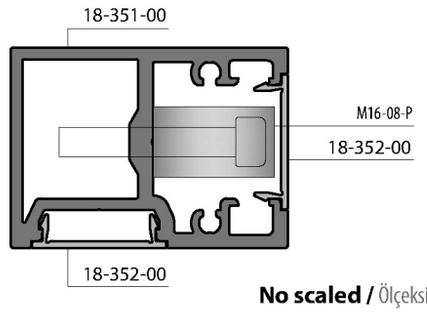

No scaled / Ölçeksizdir.

CODE / KOD

18-351-00

THEORETICAL WEIGHT
TEORİK AĞIRLIK (kg/m)

1.124

APPLIED PRODUCTS
UYGULANAN ÜRÜNLER

A 18-352-00

B CA18-351-00

C M16-08-P

CODE / KOD

18-352-00

THEORETICAL WEIGHT
TEORİK AĞIRLIK (kg/m)

0.094

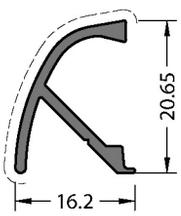

CODE / KOD

07-211-00

THEORETICAL WEIGHT
TEORİK AĞIRLIK (kg/m)

0.183

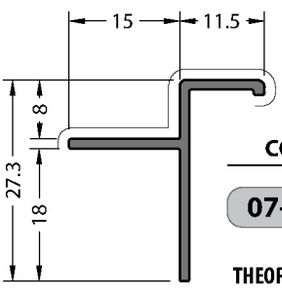

CODE / KOD

07-506-013

THEORETICAL WEIGHT
TEORİK AĞIRLIK (kg/m)

0.186

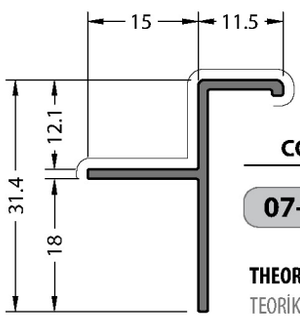

CODE / KOD

07-510-013

THEORETICAL WEIGHT
TEORİK AĞIRLIK (kg/m)

0.201

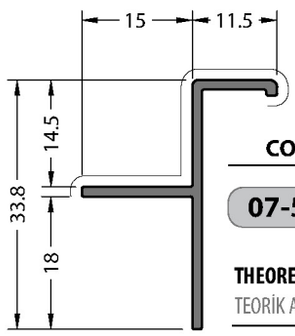

CODE / KOD

07-512-013

THEORETICAL WEIGHT
TEORİK AĞIRLIK (kg/m)

0.210

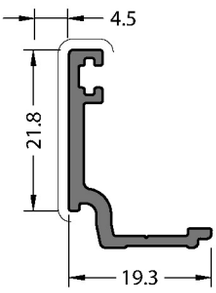

CODE / KOD

07-111-00

THEORETICAL WEIGHT
TEORİK AĞIRLIK (kg/m)

0.233

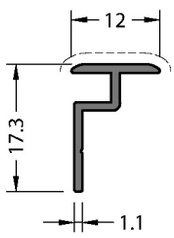

CODE / KOD

07-201-00

THEORETICAL WEIGHT
TEORİK AĞIRLIK (kg/m)

0.099

CODE / KOD

07-102-00

THEORETICAL WEIGHT
TEORİK AĞIRLIK (kg/m)

0.324

CORNER JOINTS
KÖŞE BAĞLANTILAR

A MK-20.1

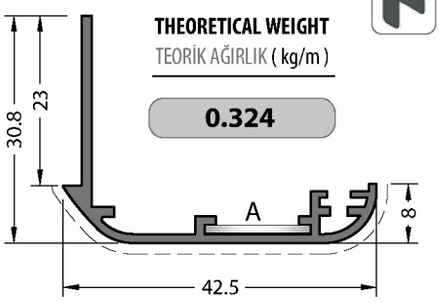

CODE / KOD

07-103-00

THEORETICAL WEIGHT
TEORİK AĞIRLIK (kg/m)

0.488

CORNER JOINTS
KÖŞE BAĞLANTILAR

A MK-20.1

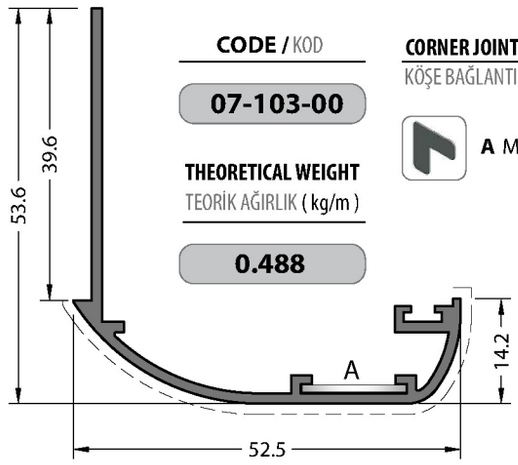

CODE / KOD

07-105-00

THEORETICAL WEIGHT
TEORİK AĞIRLIK (kg/m)

0.875

CORNER JOINT
KÖŞE BAĞLANTI

A LC-122

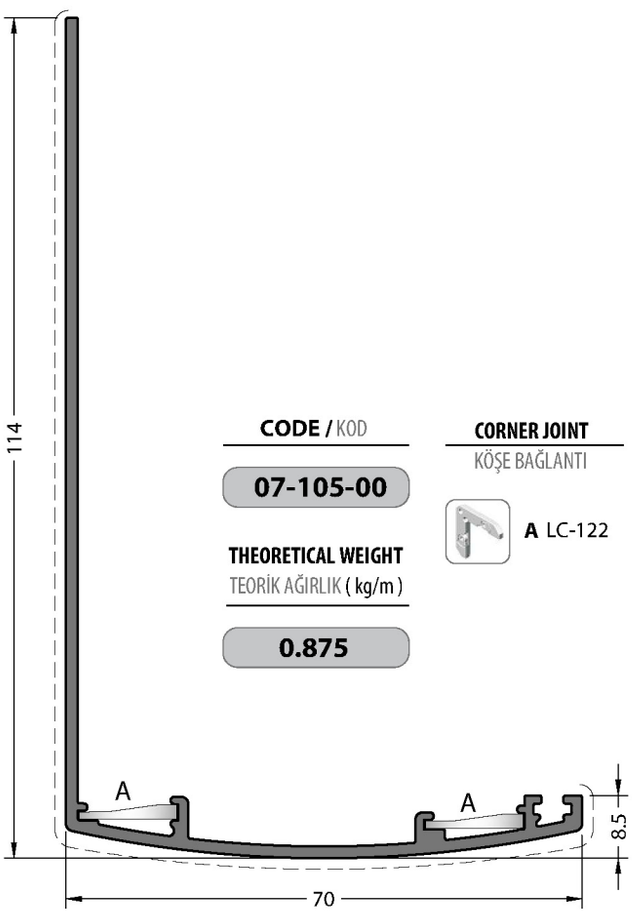

CODE / KOD

07-108-015

THEORETICAL WEIGHT
TEORİK AĞIRLIK (kg/m)

0.462

CORNER JOINTS
KÖŞE BAĞLANTILAR

A LC-122

B MK-20.1

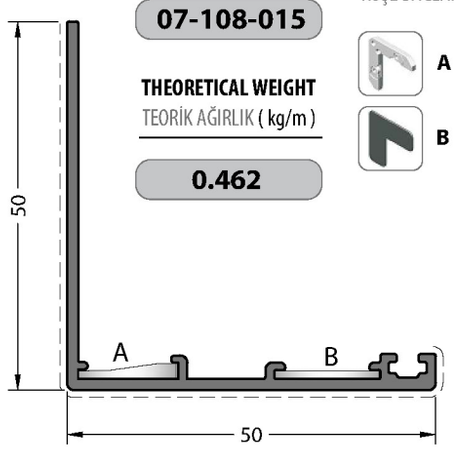

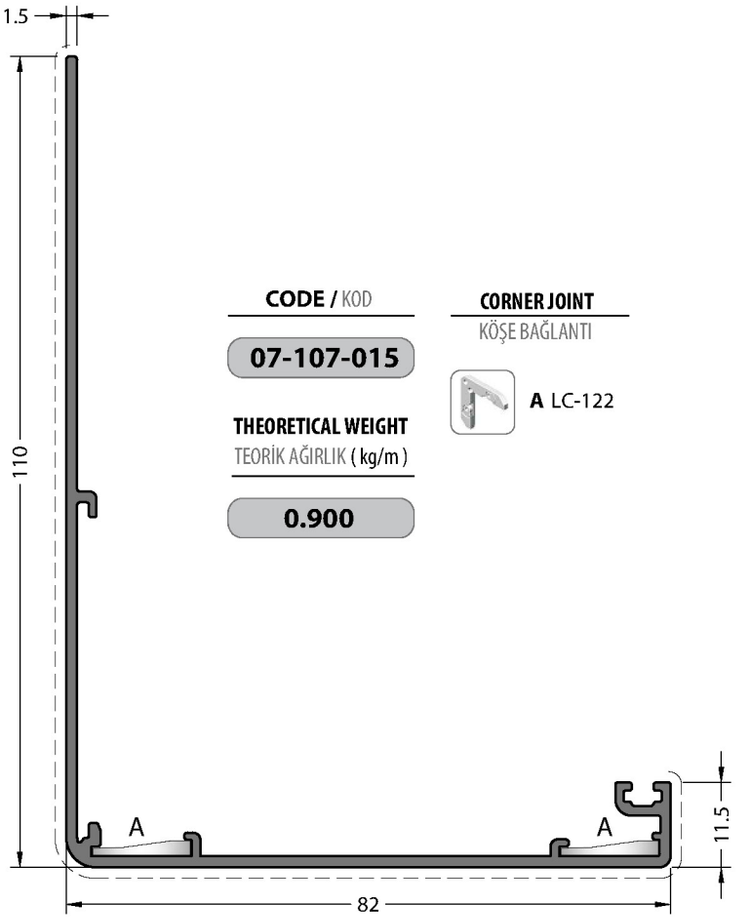

CODE / KOD

07-107-015

THEORETICAL WEIGHT
TEORİK AĞIRLIK (kg/m)

0.900

CORNER JOINT
KÖŞE BAĞLANTI

A LC-122

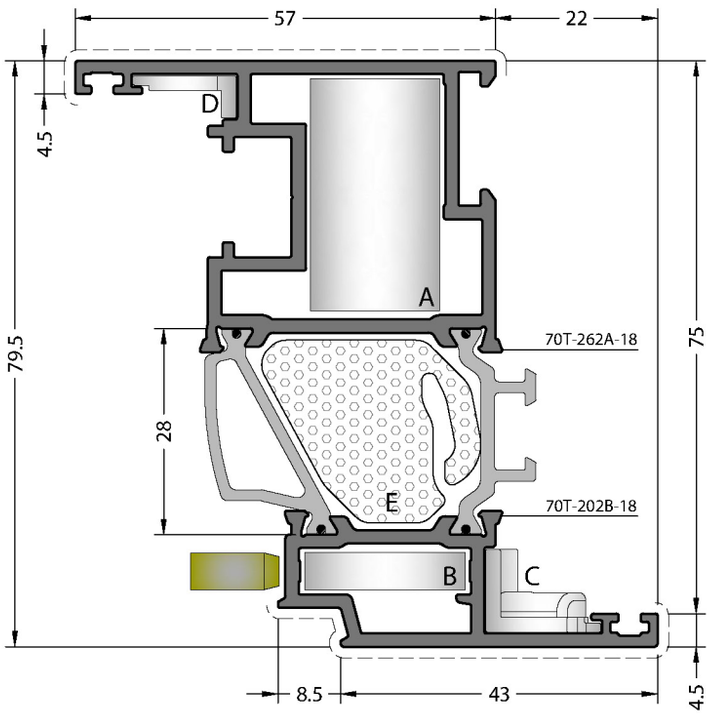

CODE / KOD

70T-262-18	70TH-262-18

THEORETICAL WEIGHT / TEORİK AĞIRLIK (kg/m)

1.883	1.896

PRESS CORNER JOINT PRES KÖŞE BAĞLANTI	MECHANICAL COR. JOINT MEKANİK KÖŞE BAĞLANTI
A CC-144-32.1	**A** CA-806-31.9
B CC-103-05.7	**B** CPA-103-05.7
C EM70-22	**C** EM70-22
D EM70-23	**D** EM70-23

THERMAL ISOLATION MATERIAL / ISI YALITIM MALZEMESİ

E HM70T-202

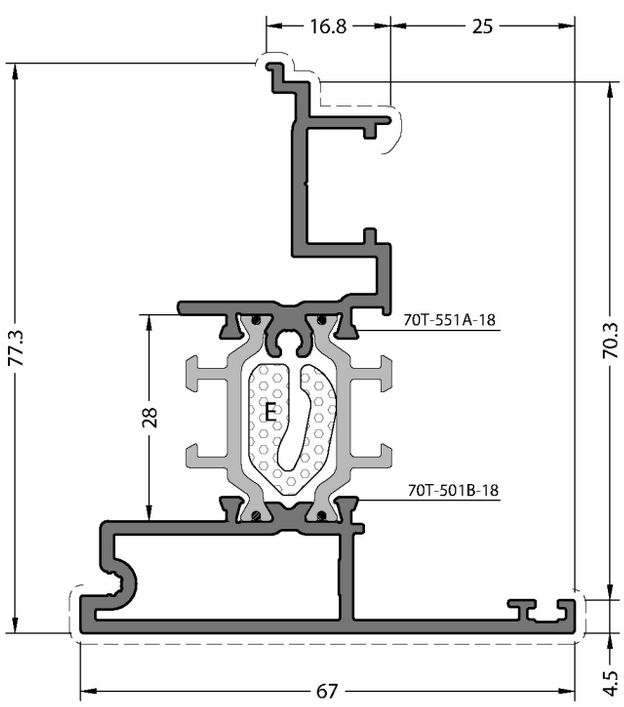

CODE / KOD

70T-551-18	70TH-551-18

THEORETICAL WEIGHT / TEORİK AĞIRLIK (kg/m)

1.489	1.492

ACCESSORY / AKSESUAR

A EM70T-551

THERMAL ISOLATION MATERIAL / ISI YALITIM MALZEMESİ

E HM70T-501

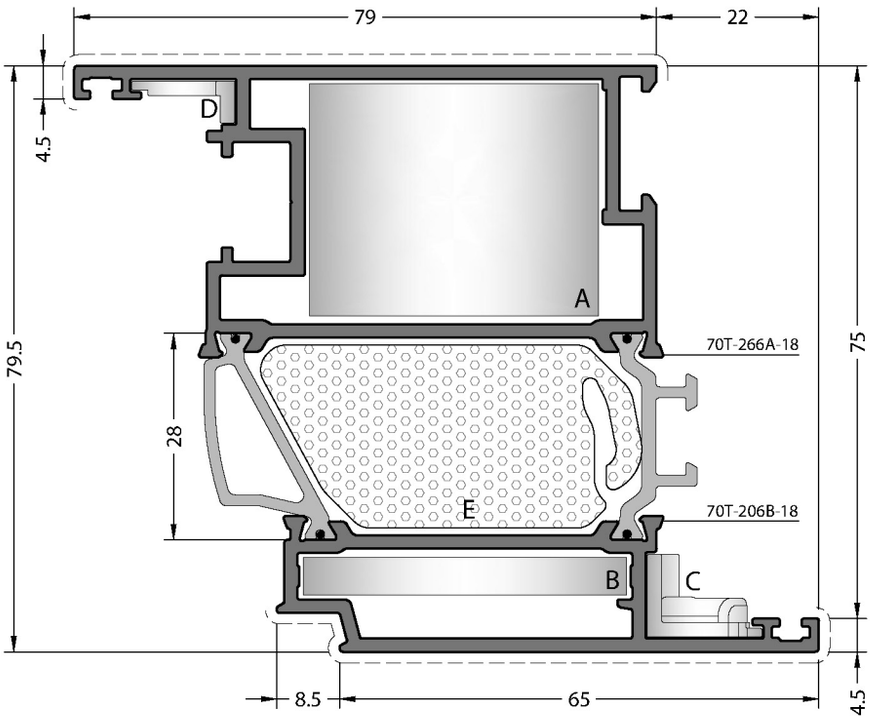

CODE / KOD

70T-266-18	70TH-266-18

THEORETICAL WEIGHT / TEORİK AĞIRLIK (kg/m)

2.337	2.364

PRESS CORNER JOINT
PRES KÖŞE BAĞLANTI


A CC-112-32.1


B CC-147-05.7


C EM70-22


D EM70-23

THERMAL ISOLATION MATERIAL / ISI YALITIM MALZEMESİ


E HM70T-206

OUTWARD - 1 / DIŞA AÇILIM-1

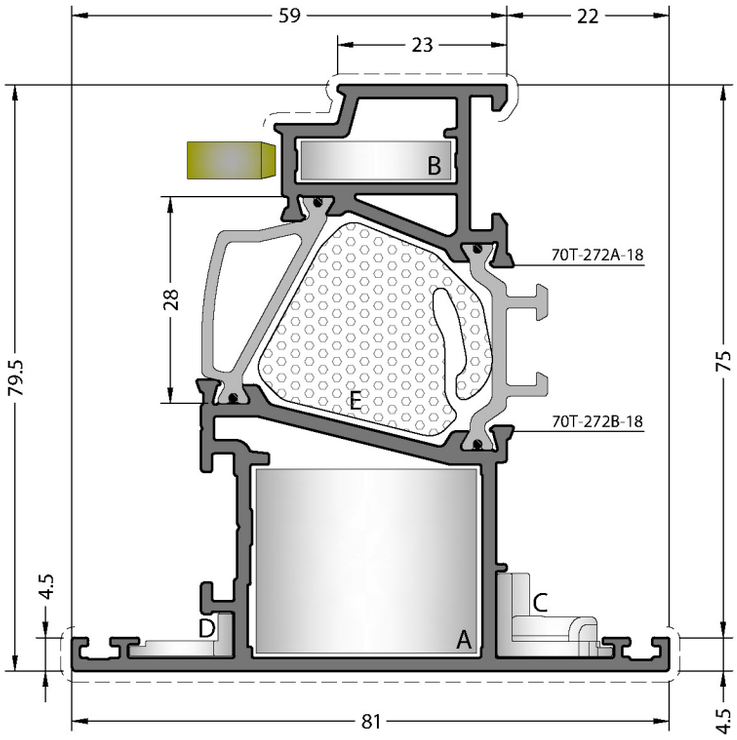

CODE / KOD

70T-272-18	70TH-272-18

THEORETICAL WEIGHT / TEORİK AĞIRLIK (kg/m)

1.953	1.968

PRESS CORNER JOINT PRES KÖŞE BAĞLANTI	MECHANICAL COR. JOINT MEKANİK KÖŞE BAĞLANTI
A CC-146-25.6	**A** KC-808-25.4
B CC-145-05.7	**B** CPA-145-05.7
C EM70-22	**C** EM70-22
D EM70-23	**D** EM70-23

THERMAL ISOLATION MATERIAL / ISI YALITIM MALZEMESİ

E HM70T-272

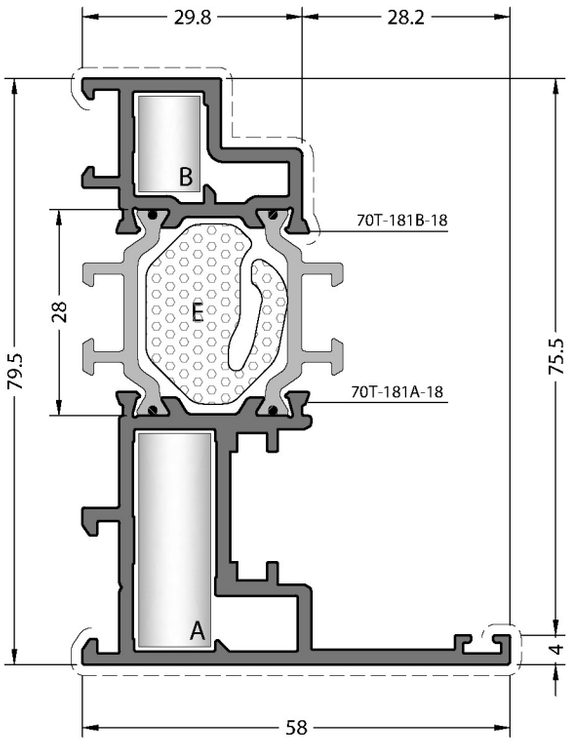

CODE / KOD

70T-181-18	70TH-181-18

THEORETICAL WEIGHT / TEORİK AĞIRLIK (kg/m)

1.677	1.685

PRESS CORNER JOINT
PRES KÖŞE BAĞLANTI


A CC-101-29.5


B CC-119-13.5

THERMAL ISOLATION MATERIAL / ISI YALITIM MALZEMESİ


E HM70T-181

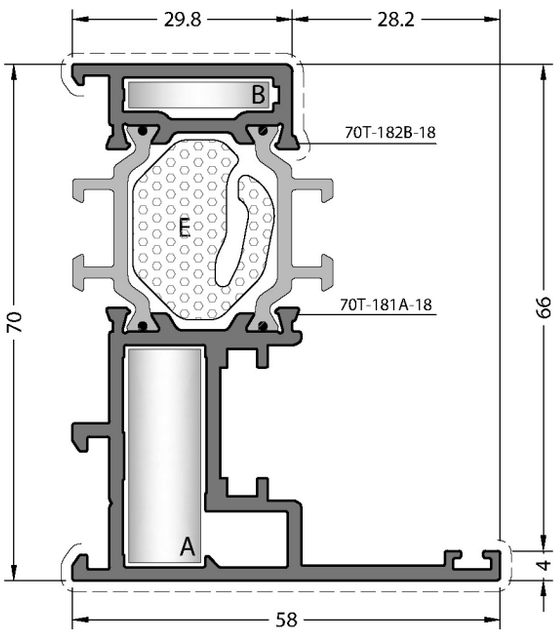

CODE / KOD

70T-182-18	70TH-182-18

THEORETICAL WEIGHT / TEORİK AĞIRLIK (kg/m)

1.555	1.563

PRESS CORNER JOINT
PRES KÖŞE BAĞLANTI


A CC-101-29.5


B CC-111-04.0

THERMAL ISOLATION MATERIAL / ISI YALITIM MALZEMESİ


E HM70T-181

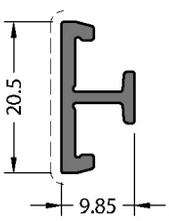

CODE / KOD

70T-583-18

THEORETICAL WEIGHT
TEORİK AĞIRLIK (kg/m)

0.182

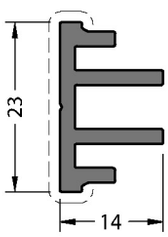

CODE / KOD

70T-584-18

THEORETICAL WEIGHT
TEORİK AĞIRLIK (kg/m)

0.320

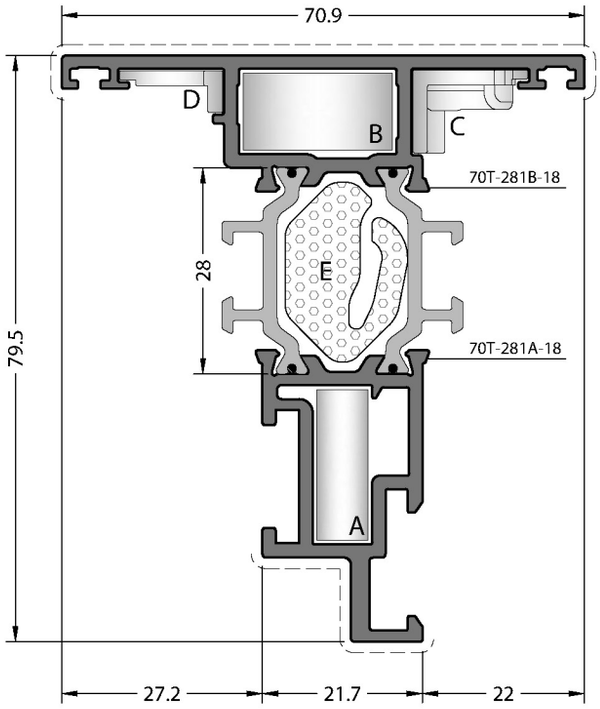

CODE / KOD

70T-281-18	70TH-281-18

THEORETICAL WEIGHT / TEORİK AĞIRLIK (kg/m)

1.598	1.605

PRESS CORNER JOINT
PRES KÖŞE BAĞLANTI


A CC-107-21.0


B CC-145-11.0


C EM70-22


D EM70-23

THERMAL ISOLATION MATERIAL / ISI YALITIM MALZEMESİ


E HM70T-281

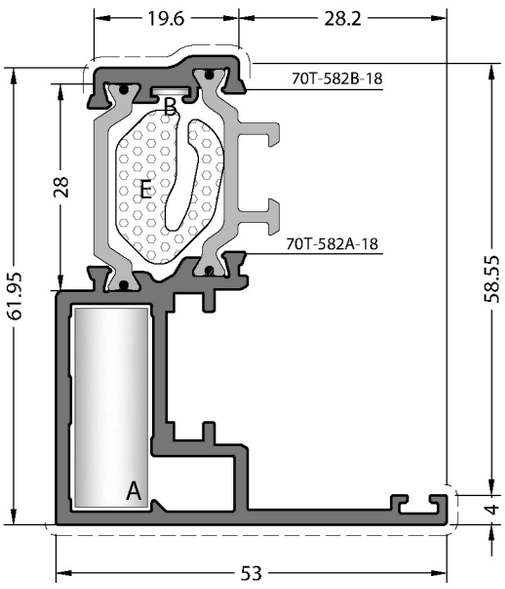

CODE / KOD

70T-582-18	70TH-582-18

THEORETICAL WEIGHT / TEORİK AĞIRLIK (kg/m)

1.254	1.259

PRESS CORNER JOINT
PRES KÖŞE BAĞLANTI


A CC-101-27.5


B MK-19

THERMAL ISOLATION MATERIAL / ISI YALITIM MALZEMESİ


E HM70T-582

SAFETY GLAZING BEADS / GÜVENLİKLİ CAM ÇITALARI

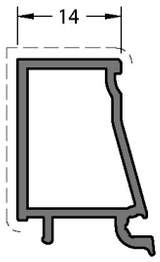

CODE / KOD

08-205-00

THEORETICAL WEIGHT
TEORİK AĞIRLIK (kg/m)

0.279

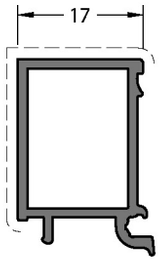

CODE / KOD

08-207-00

THEORETICAL WEIGHT
TEORİK AĞIRLIK (kg/m)

0.290

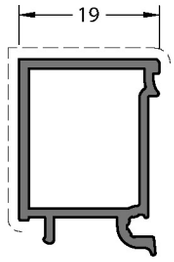

CODE / KOD

08-208-00

THEORETICAL WEIGHT
TEORİK AĞIRLIK (kg/m)

0.298

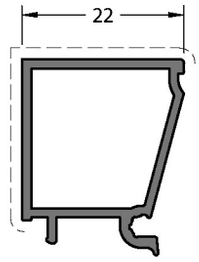

CODE / KOD

08-209-00

THEORETICAL WEIGHT
TEORİK AĞIRLIK (kg/m)

0.308

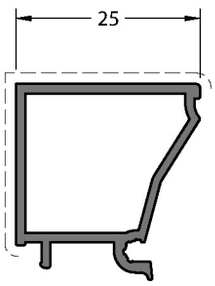

CODE / KOD

08-212-00

THEORETICAL WEIGHT
TEORİK AĞIRLIK (kg/m)

0.323

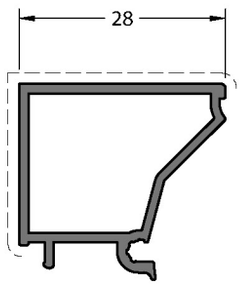

CODE / KOD

08-213-00

THEORETICAL WEIGHT
TEORİK AĞIRLIK (kg/m)

0.339

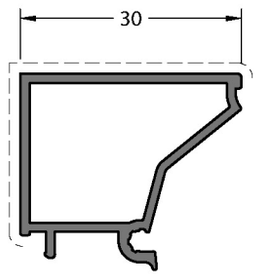

CODE / KOD

08-217-00

THEORETICAL WEIGHT
TEORİK AĞIRLIK (kg/m)

0.351

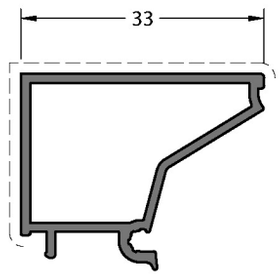

CODE / KOD

08-215-00

THEORETICAL WEIGHT
TEORİK AĞIRLIK (kg/m)

0.369

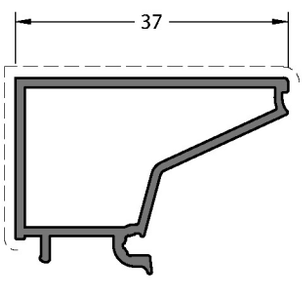

CODE / KOD

08-216-00

THEORETICAL WEIGHT
TEORİK AĞIRLIK (kg/m)

0.393

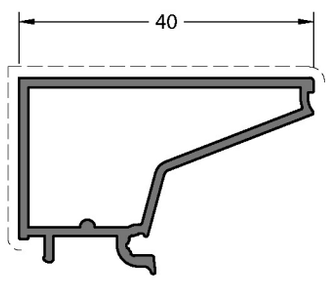

CODE / KOD

08-222-00

THEORETICAL WEIGHT
TEORİK AĞIRLIK (kg/m)

0.417

SAFETY GLAZING BEADS / GÜVENLİKLİ CAM ÇITALARI

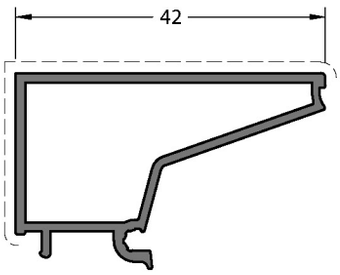

CODE / KOD

08-221-00

THEORETICAL WEIGHT
TEORİK AĞIRLIK (kg/m)

0.426

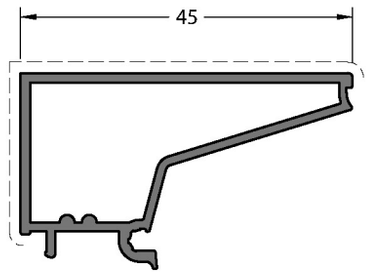

CODE / KOD

08-223-00

THEORETICAL WEIGHT
TEORİK AĞIRLIK (kg/m)

0.454

STANDARD GLAZING BEADS / STANDART CAM ÇITALARI

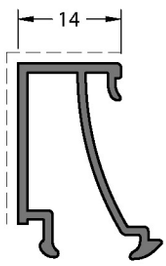

CODE / KOD

08-105-00

THEORETICAL WEIGHT
TEORİK AĞIRLIK (kg/m)

0.259

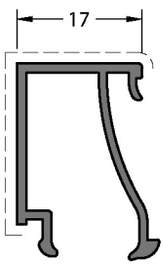

CODE / KOD

08-107-00

THEORETICAL WEIGHT
TEORİK AĞIRLIK (kg/m)

0.262

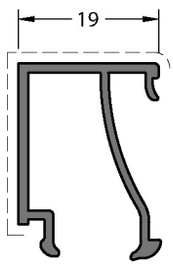

CODE / KOD

08-108-00

THEORETICAL WEIGHT
TEORİK AĞIRLIK (kg/m)

0.269

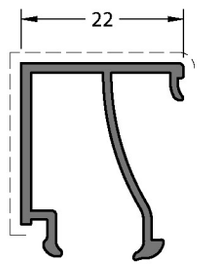

CODE / KOD

08-109-00

THEORETICAL WEIGHT
TEORİK AĞIRLIK (kg/m)

0.280

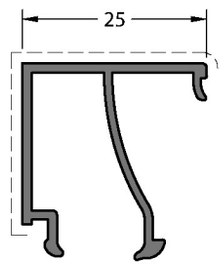

CODE / KOD

08-112-00

THEORETICAL WEIGHT
TEORİK AĞIRLIK (kg/m)

0.291

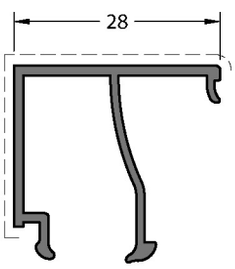

CODE / KOD

08-113-00

THEORETICAL WEIGHT
TEORİK AĞIRLIK (kg/m)

0.300

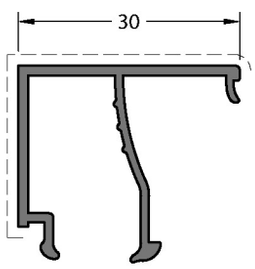

CODE / KOD

08-117-00

THEORETICAL WEIGHT
TEORİK AĞIRLIK (kg/m)

0.309

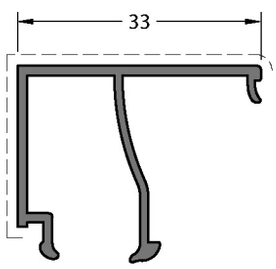

CODE / KOD

08-115-00

THEORETICAL WEIGHT
TEORİK AĞIRLIK (kg/m)

0.317

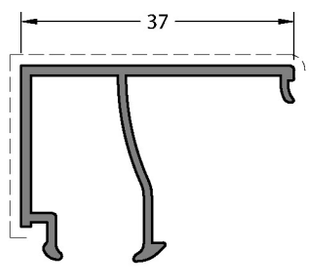

CODE / KOD

08-116-00

THEORETICAL WEIGHT
TEORİK AĞIRLIK (kg/m)

0.330

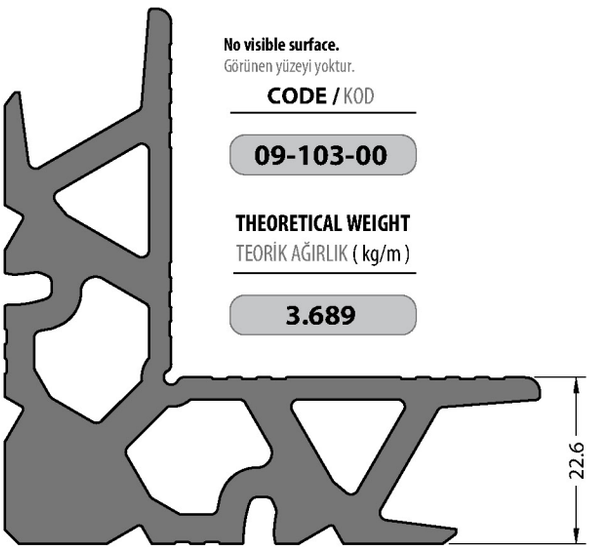

No visible surface.
Görünen yüzeyi yoktur.

CODE / KOD

09-103-00

THEORETICAL WEIGHT
TEORİK AĞIRLIK (kg/m)

3.689

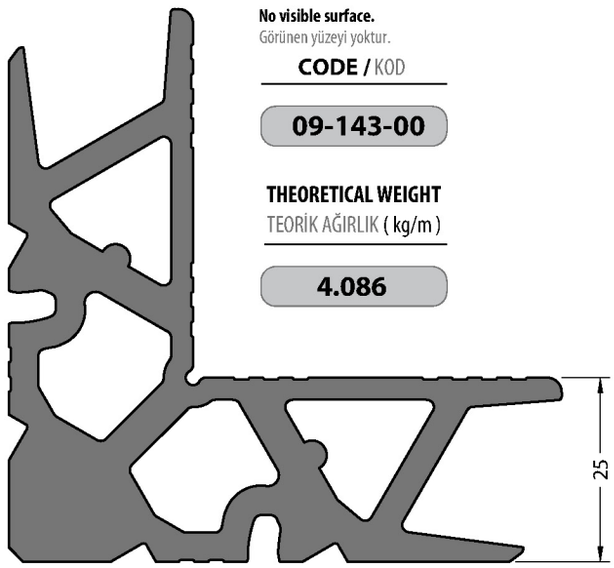

No visible surface.
Görünen yüzeyi yoktur.

CODE / KOD

09-143-00

THEORETICAL WEIGHT
TEORİK AĞIRLIK (kg/m)

4.086

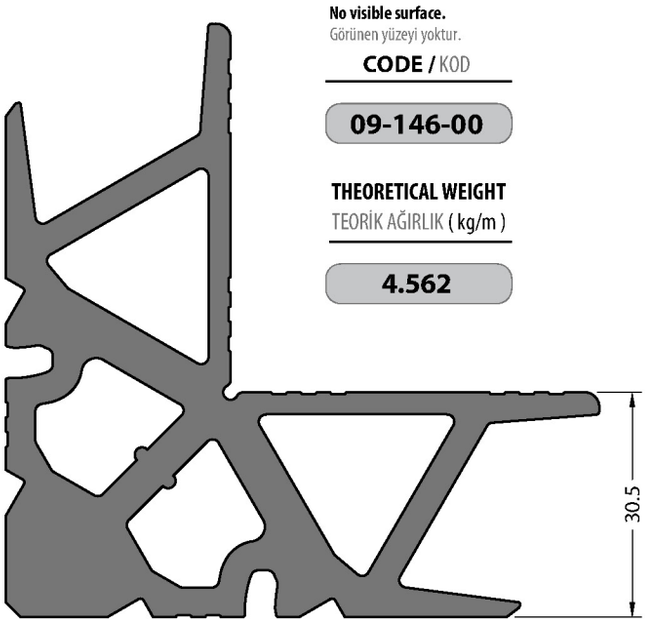

No visible surface.
Görünen yüzeyi yoktur.

CODE / KOD

09-146-00

THEORETICAL WEIGHT
TEORİK AĞIRLIK (kg/m)

4.562

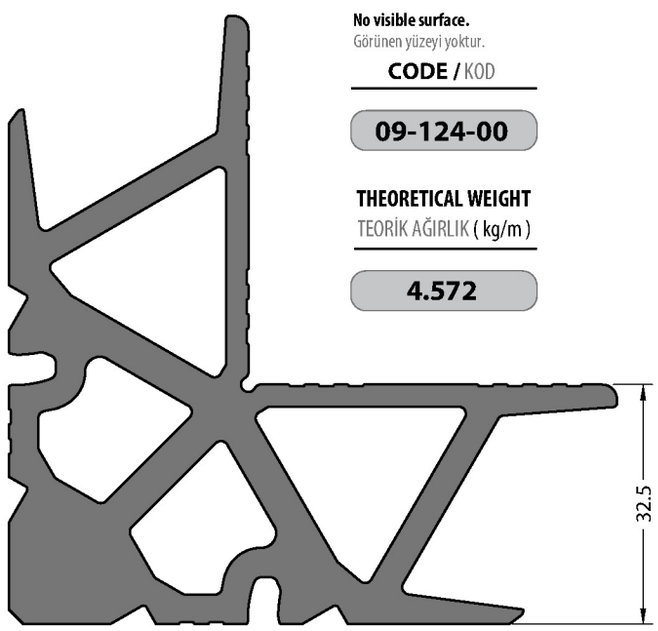

No visible surface.
Görünen yüzeyi yoktur.

CODE / KOD

09-124-00

THEORETICAL WEIGHT
TEORİK AĞIRLIK (kg/m)

4.572

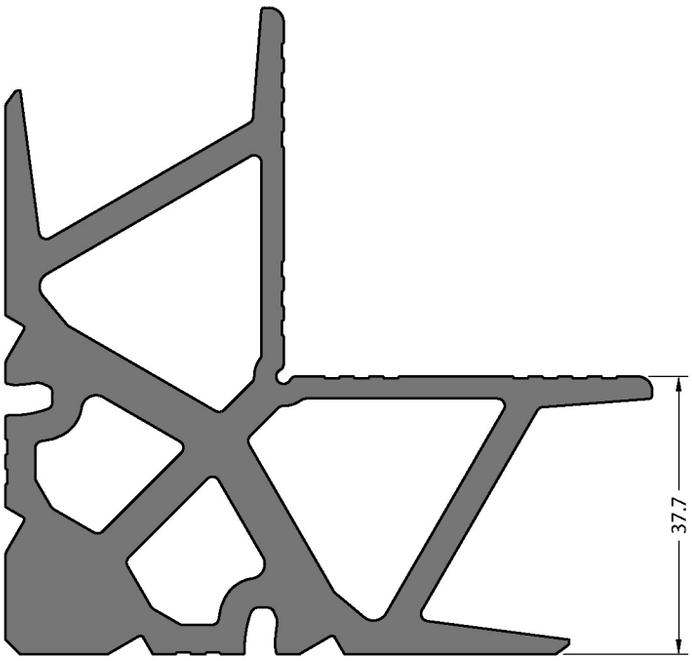

No visible surface.
Görünen yüzeyi yoktur.

CODE / KOD

09-108-00

THEORETICAL WEIGHT
TEORİK AĞIRLIK (kg/m)

5.071

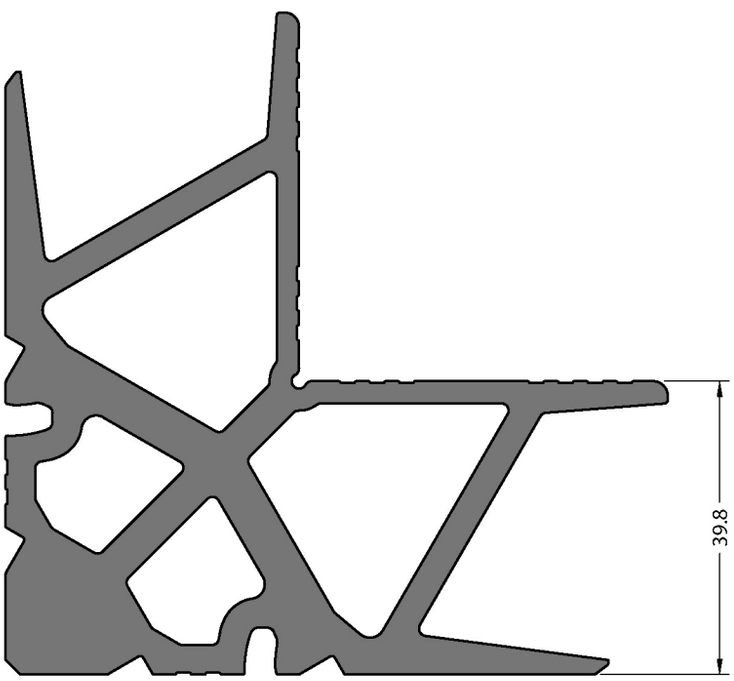

No visible surface.
Görünen yüzeyi yoktur.

CODE / KOD

09-112-00

THEORETICAL WEIGHT
TEORİK AĞIRLIK (kg/m)

5.307

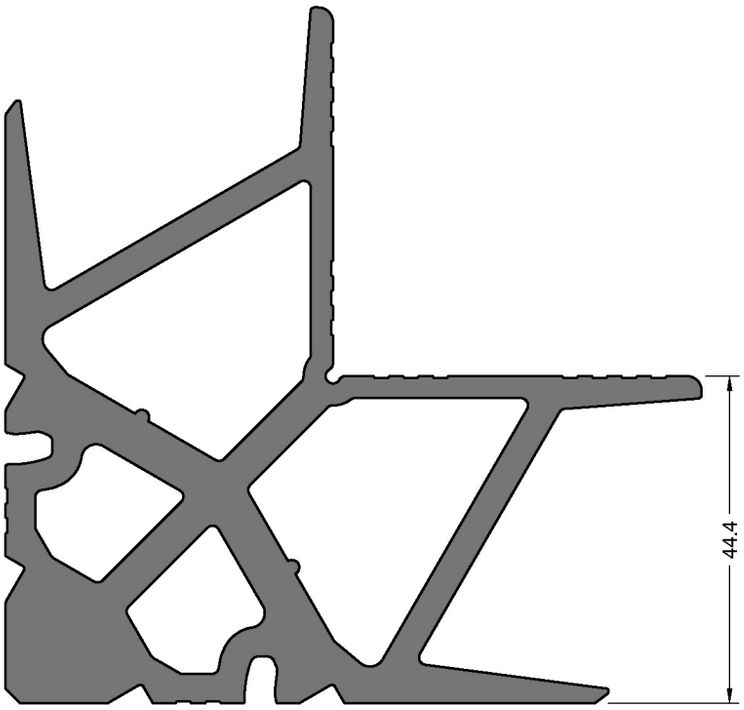

No visible surface.
Görünen yüzeyi yoktur.

CODE / KOD

09-147-00

THEORETICAL WEIGHT
TEORİK AĞIRLIK (kg/m)

5.532

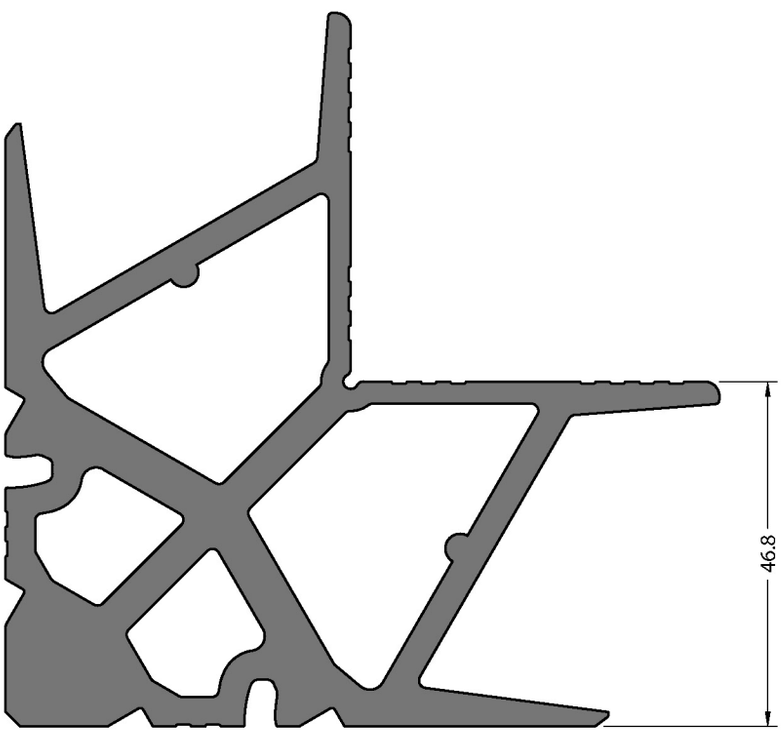

No visible surface.
Görünen yüzeyi yoktur.

CODE / KOD

09-131-00

THEORETICAL WEIGHT
TEORİK AĞIRLIK (kg/m)

5.673

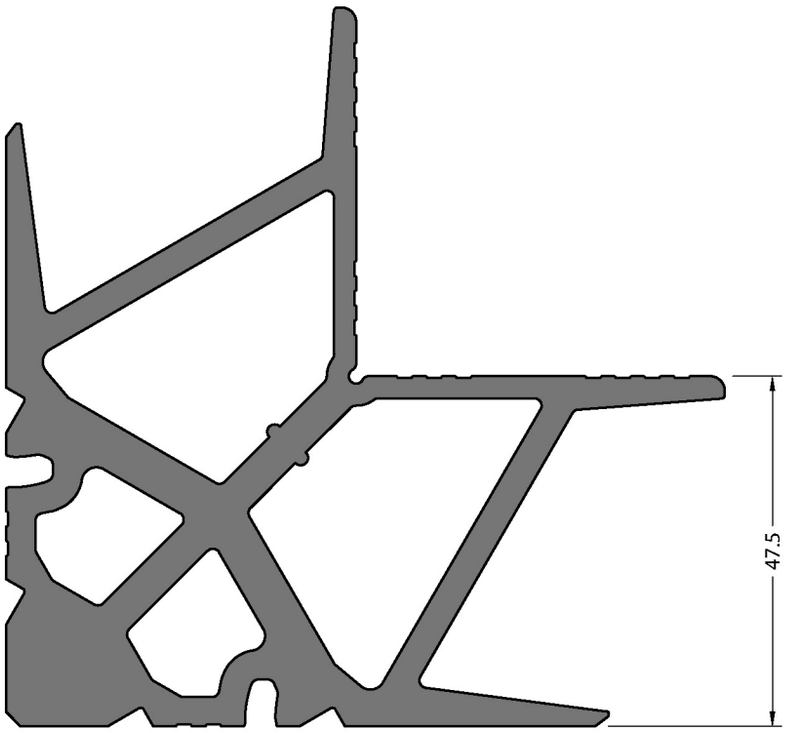

No visible surface.
Görünen yüzeyi yoktur.

CODE / KOD

09-148-00

THEORETICAL WEIGHT
TEORİK AĞIRLIK (kg/m)

5.680

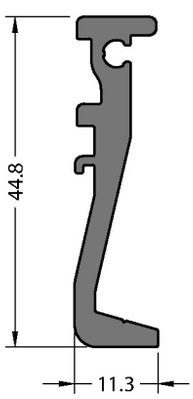

No visible surface.
Görünen yüzeyi yoktur.

CODE / KOD

70T-911-00

THEORETICAL WEIGHT
TEORİK AĞIRLIK (kg/m)

0.581

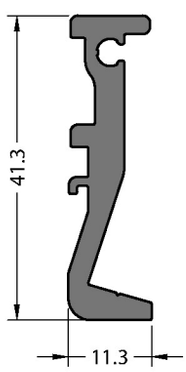

No visible surface.
Görünen yüzeyi yoktur.

CODE / KOD

70T-912-00

THEORETICAL WEIGHT
TEORİK AĞIRLIK (kg/m)

0.566

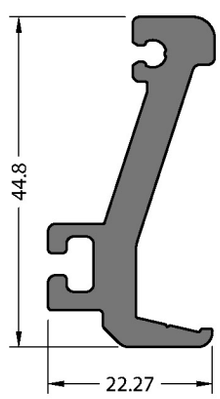

No visible surface.
Görünen yüzeyi yoktur.

CODE / KOD

70T-913-00

THEORETICAL WEIGHT
TEORİK AĞIRLIK (kg/m)

0.895

DETAILS
DETAYLAR

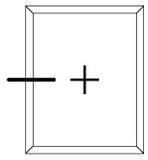

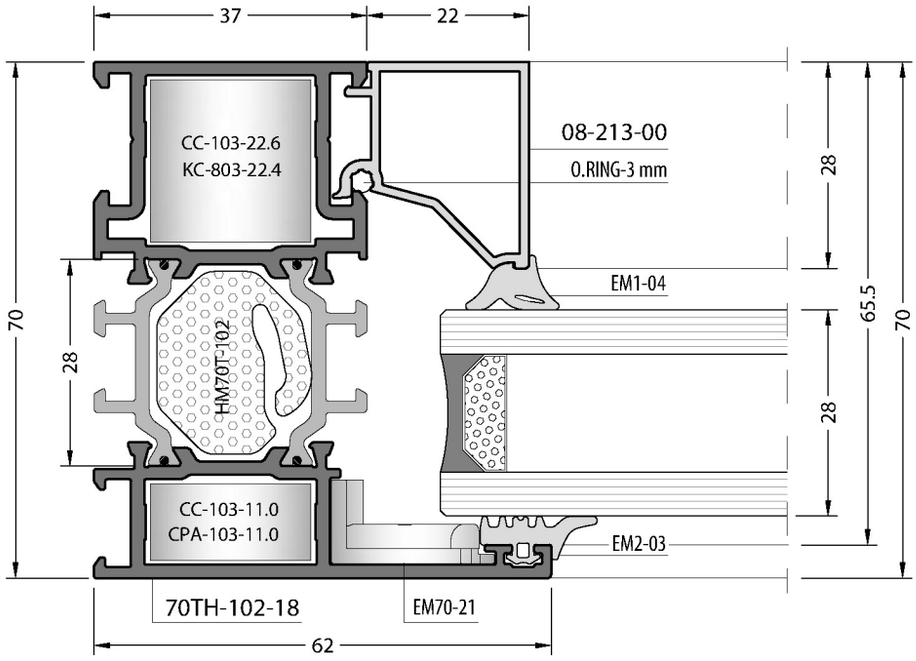
37
22
CC-103-22.6
KC-803-22.4
08-213-00
O.RING-3 mm
28
EM1-04
70
28
HM70T-102
65.5
70
28
CC-103-11.0
CPA-103-11.0
EM2-03
70TH-102-18
EM70-21
62

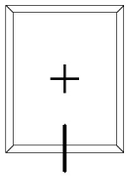

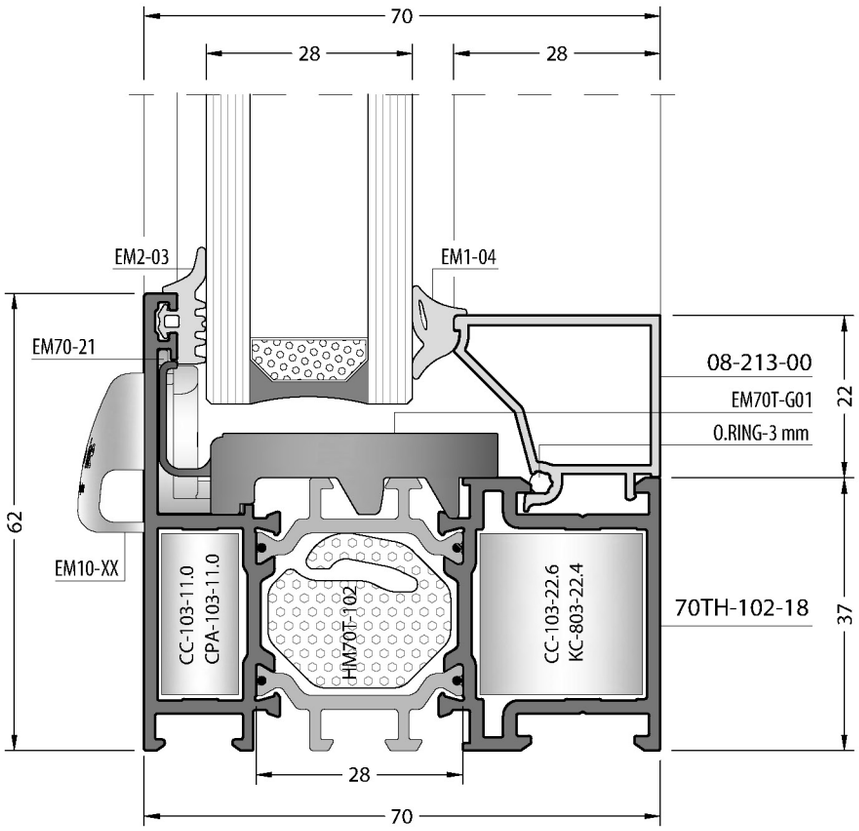
70
28
28
EM2-03
EM1-04
EM70-21
08-213-00
EM70T-G01
O.RING-3 mm
22
62
EM10-XX
CC-103-11.0
CPA-103-11.0
HM70T-102
CC-103-22.6
KC-803-22.4
70TH-102-18
37
28
70

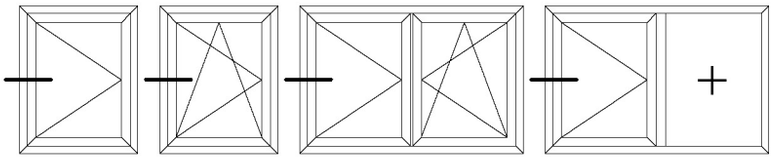

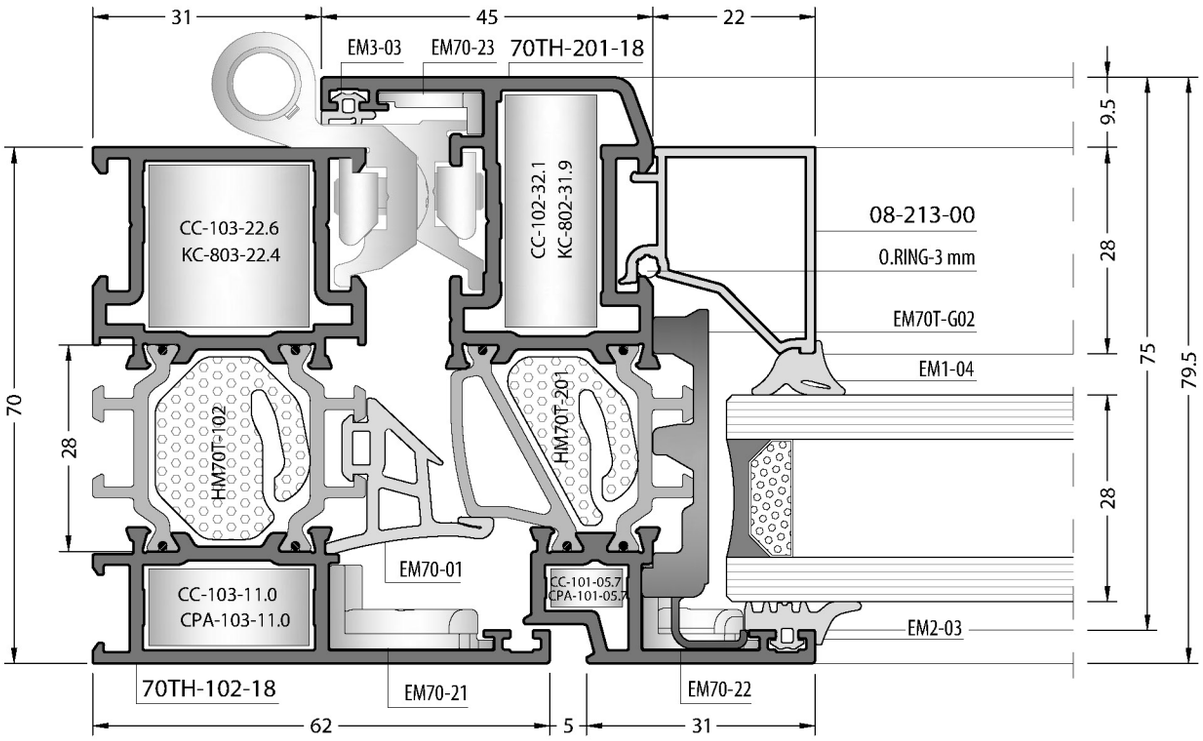
31
45
22
EM3-03
EM70-23
70TH-201-18
CC-103-22.6
KC-803-22.4
CC-102-32.1
KC-802-31.9
08-213-00
O.RING-3 mm
EM70T-G02
EM1-04
HM70T-102
HM70T-201
EM70-01
CC-101-05.7
CPA-101-05.7
CC-103-11.0
CPA-103-11.0
EM2-03
70TH-102-18
EM70-21
EM70-22
62
5
31
70
28
9.5
28
75
79.5
28

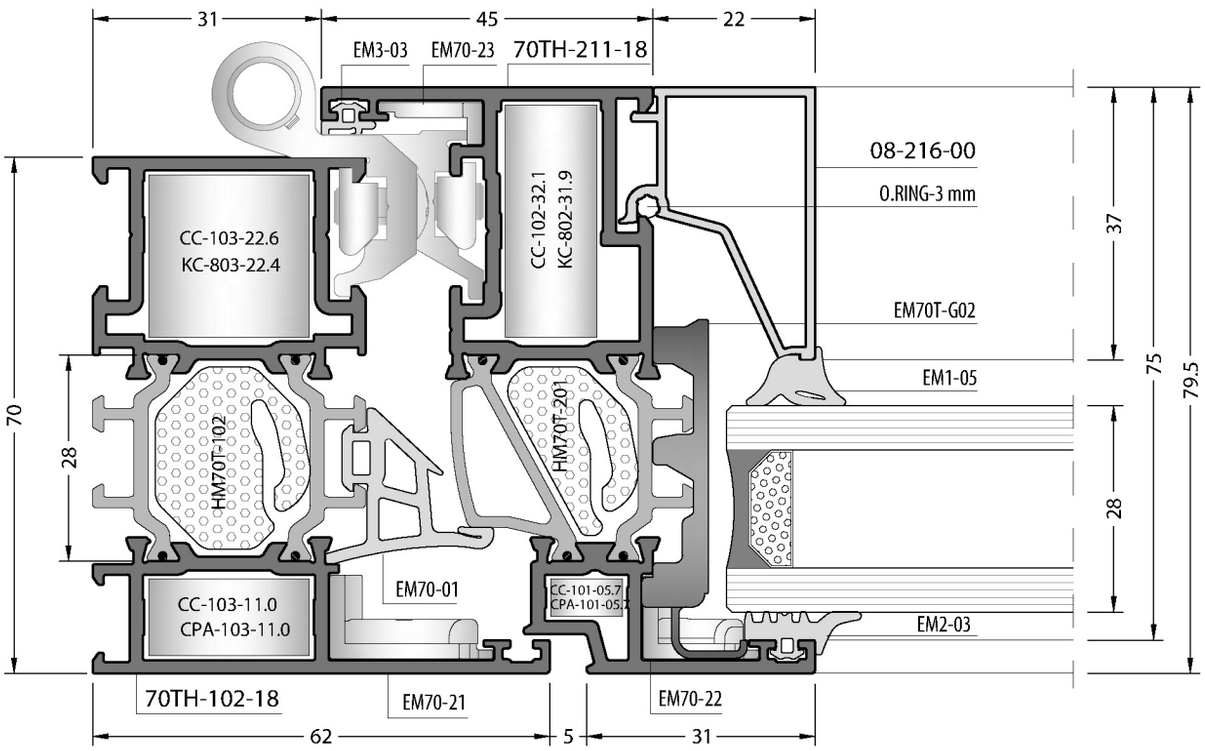
31
45
22
EM3-03
EM70-23
70TH-211-18
CC-103-22.6
KC-803-22.4
CC-102-32.1
KC-802-31.9
08-216-00
O.RING-3 mm
EM70T-G02
EM1-05
HM70T-102
HM70T-201
EM70-01
CC-101-05.7
CPA-101-05.7
CC-103-11.0
CPA-103-11.0
EM2-03
70TH-102-18
EM70-21
EM70-22
62
5
31
70
28
37
75
79.5
28

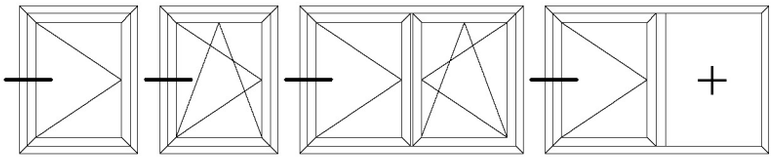

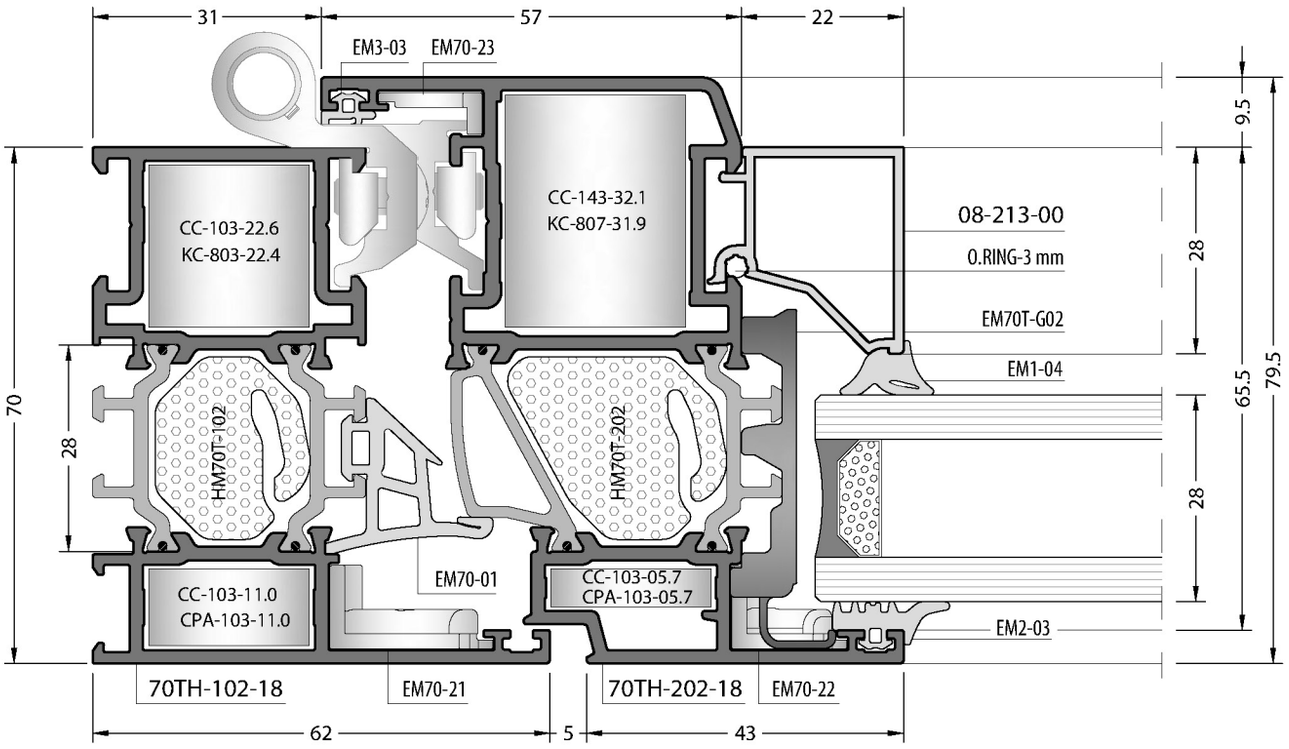
31
57
22
EM3-03
EM70-23
CC-103-22.6
KC-803-22.4
CC-143-32.1
KC-807-31.9
08-213-00
O.RING-3 mm
EM70T-G02
EM1-04
9.5
28
65.5
79.5
70
28
28
HM70T-102
HM70T-202
EM70-01
CC-103-05.7
CPA-103-05.7
CC-103-11.0
CPA-103-11.0
EM2-03
70TH-102-18
EM70-21
70TH-202-18
EM70-22
62
5
43

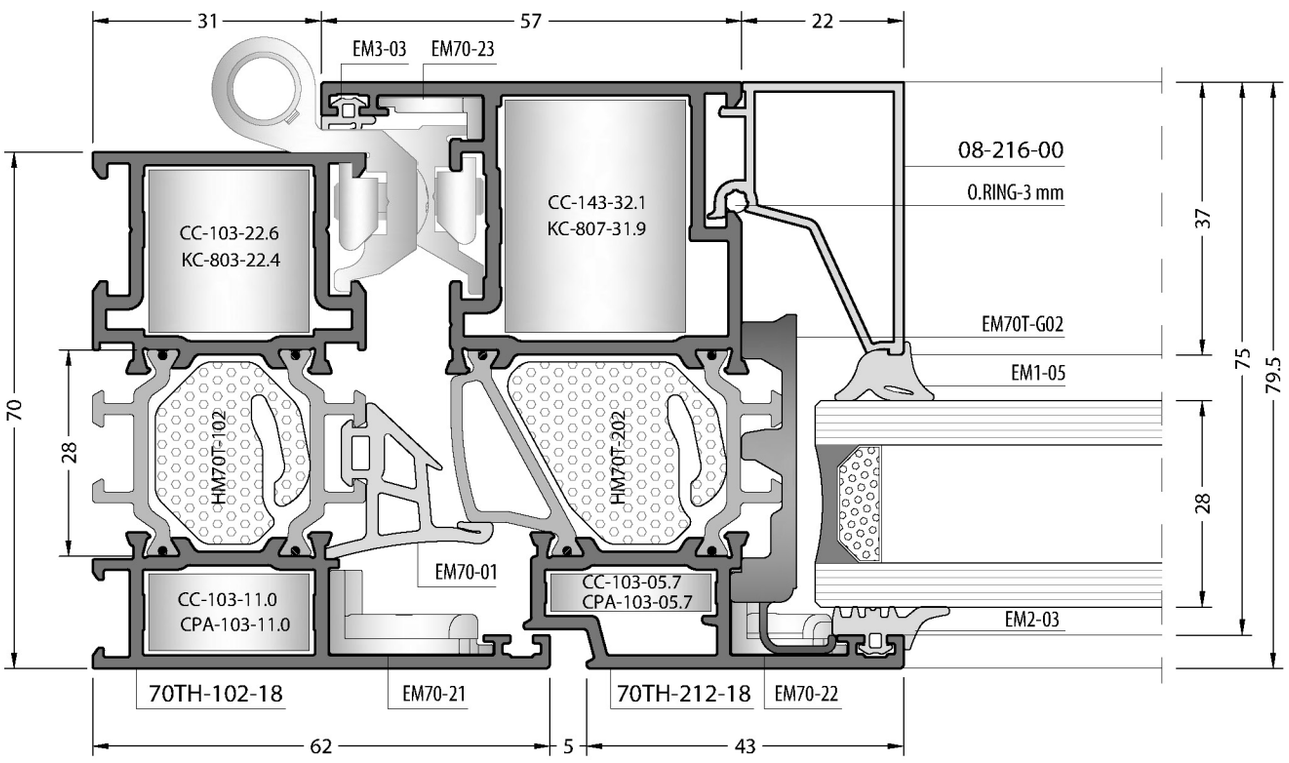
31
57
22
EM3-03
EM70-23
CC-103-22.6
KC-803-22.4
CC-143-32.1
KC-807-31.9
08-216-00
O.RING-3 mm
EM70T-G02
EM1-05
37
75
79.5
70
28
28
HM70T-102
HM70T-202
EM70-01
CC-103-05.7
CPA-103-05.7
CC-103-11.0
CPA-103-11.0
EM2-03
70TH-102-18
EM70-21
70TH-212-18
EM70-22
62
5
43

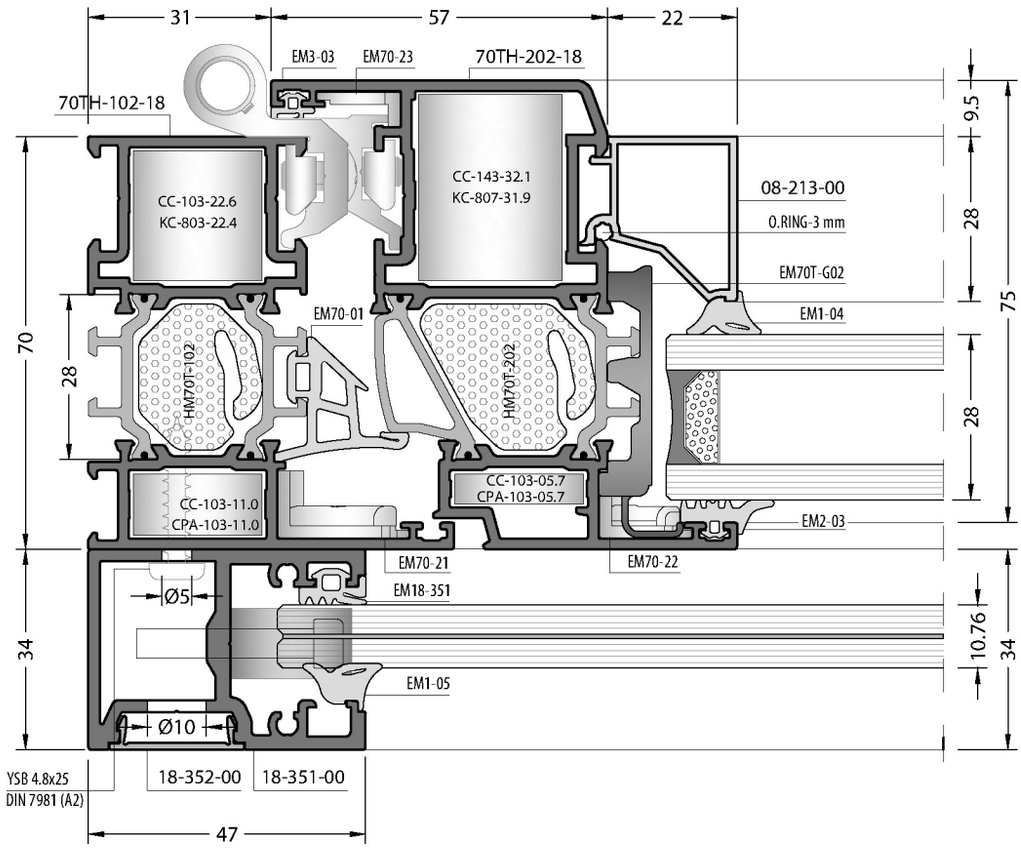

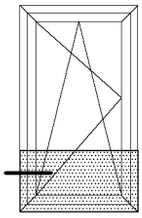

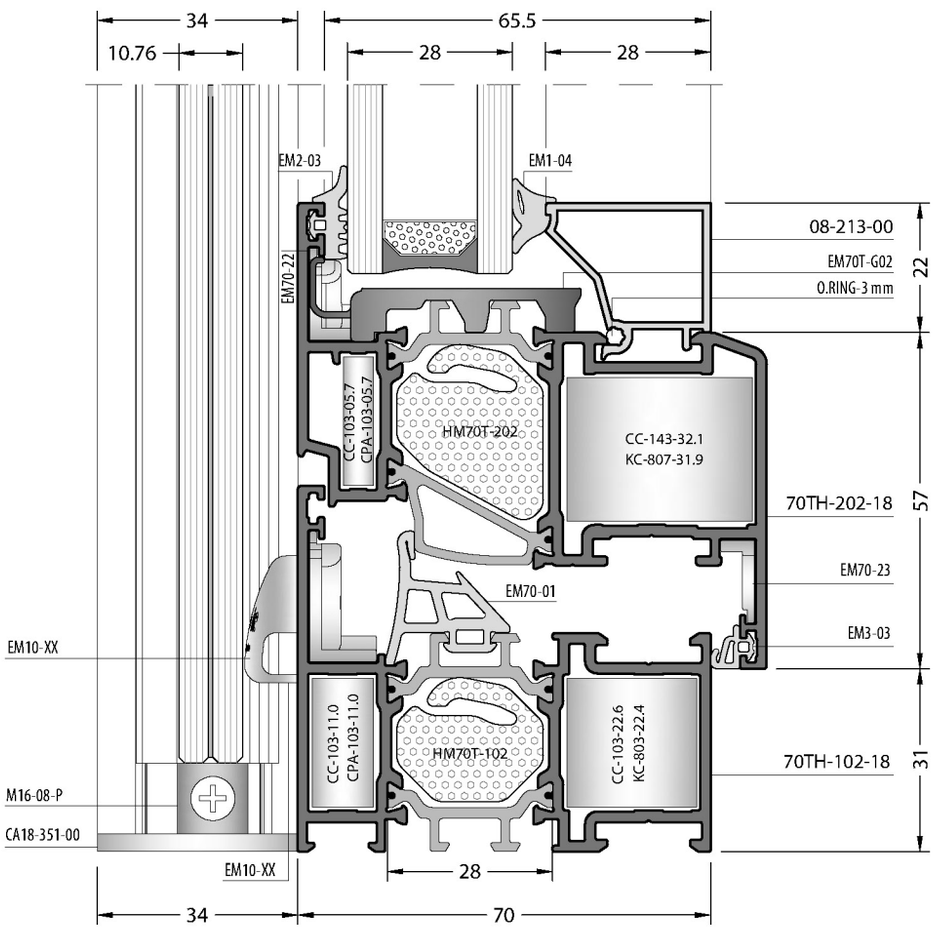

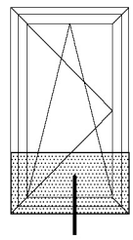

Not scaled / Ölçeksizdir

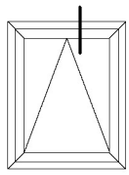

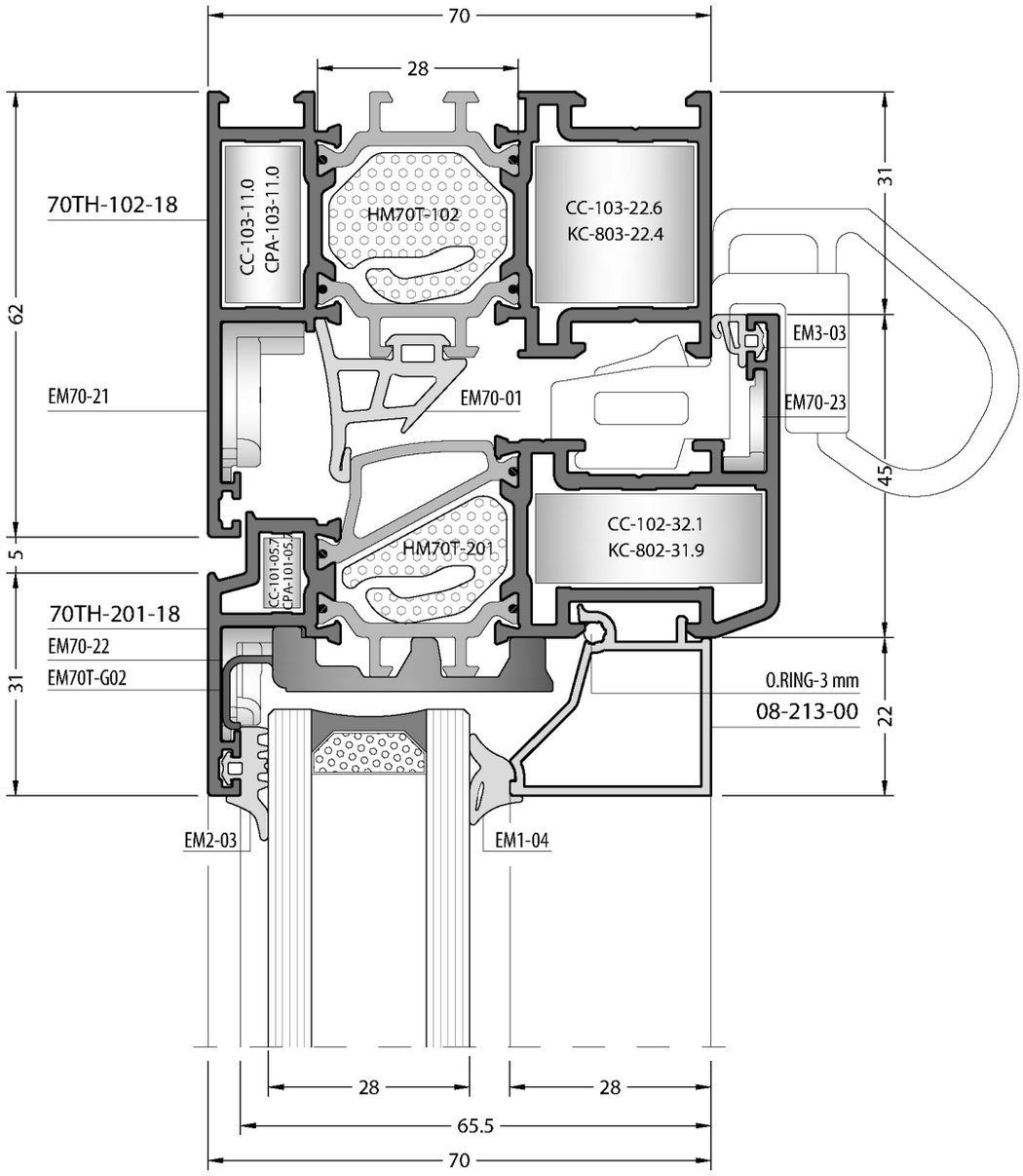
70
28
70TH-102-18
CC-103-11.0
CPA-103-11.0
HM70T-102
CC-103-22.6
KC-803-22.4
62
31
EM3-03
EM70-21
EM70-01
EM70-23
45
5
CC-101-05.7
CPA-101-05.7
HM70T-201
CC-102-32.1
KC-802-31.9
70TH-201-18
EM70-22
EM70T-G02
31
0.RING-3 mm
08-213-00
22
EM2-03
EM1-04
28
28
65.5
70

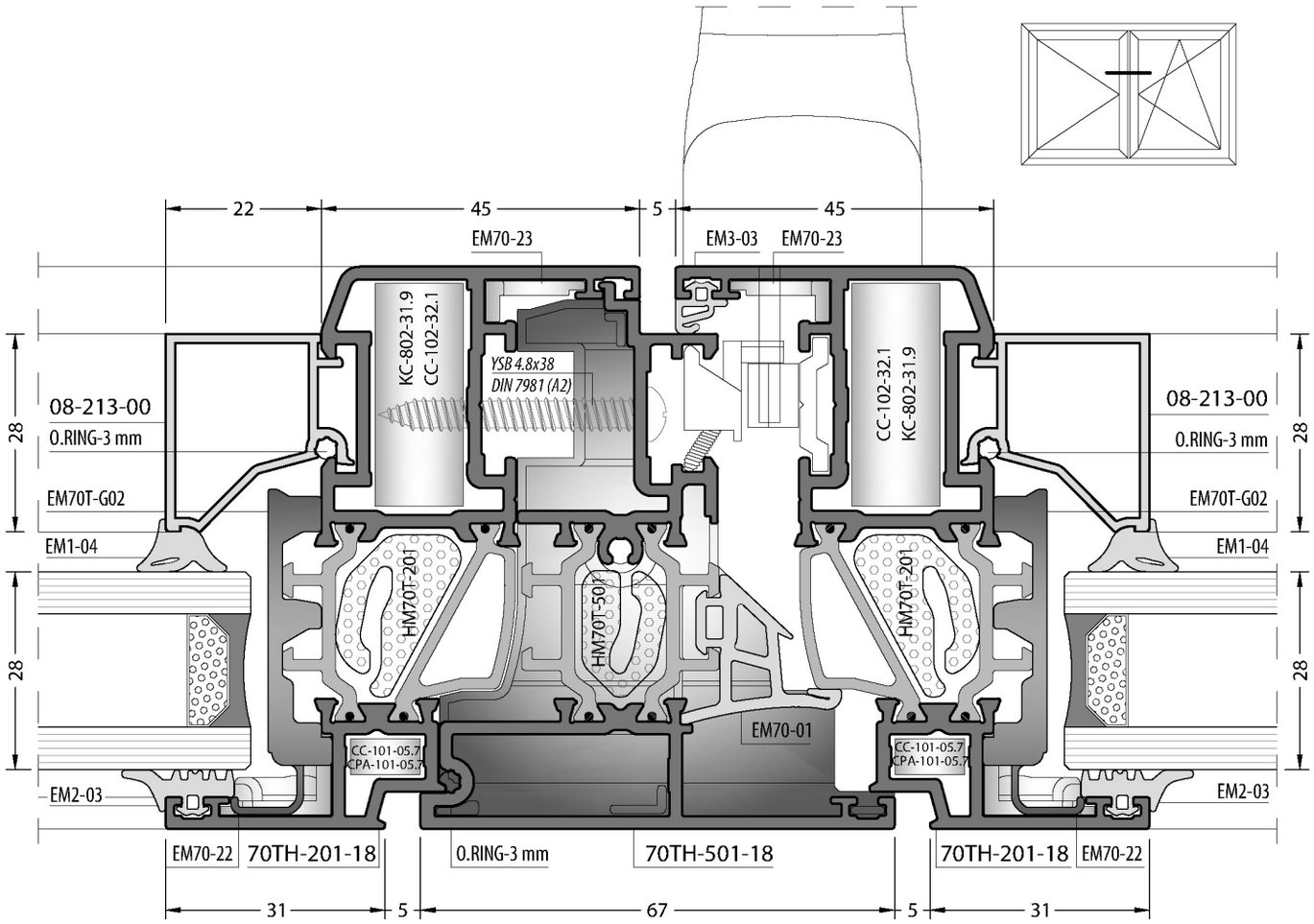
22
45
5
45
EM70-23
EM3-03
EM70-23
KC-802-31.9
CC-102-32.1
YSB 4.8x38
DIN 7981 (A2)
CC-102-32.1
KC-802-31.9
08-213-00
0.RING-3 mm
EM70T-G02
EM1-04
28
HM70T-201
HM70T-501
HM70T-201
EM70-01
CC-101-05.7
CPA-101-05.7
CC-101-05.7
CPA-101-05.7
EM2-03
EM70-22
70TH-201-18
0.RING-3 mm
70TH-501-18
70TH-201-18
EM70-22
31
5
67
5
31

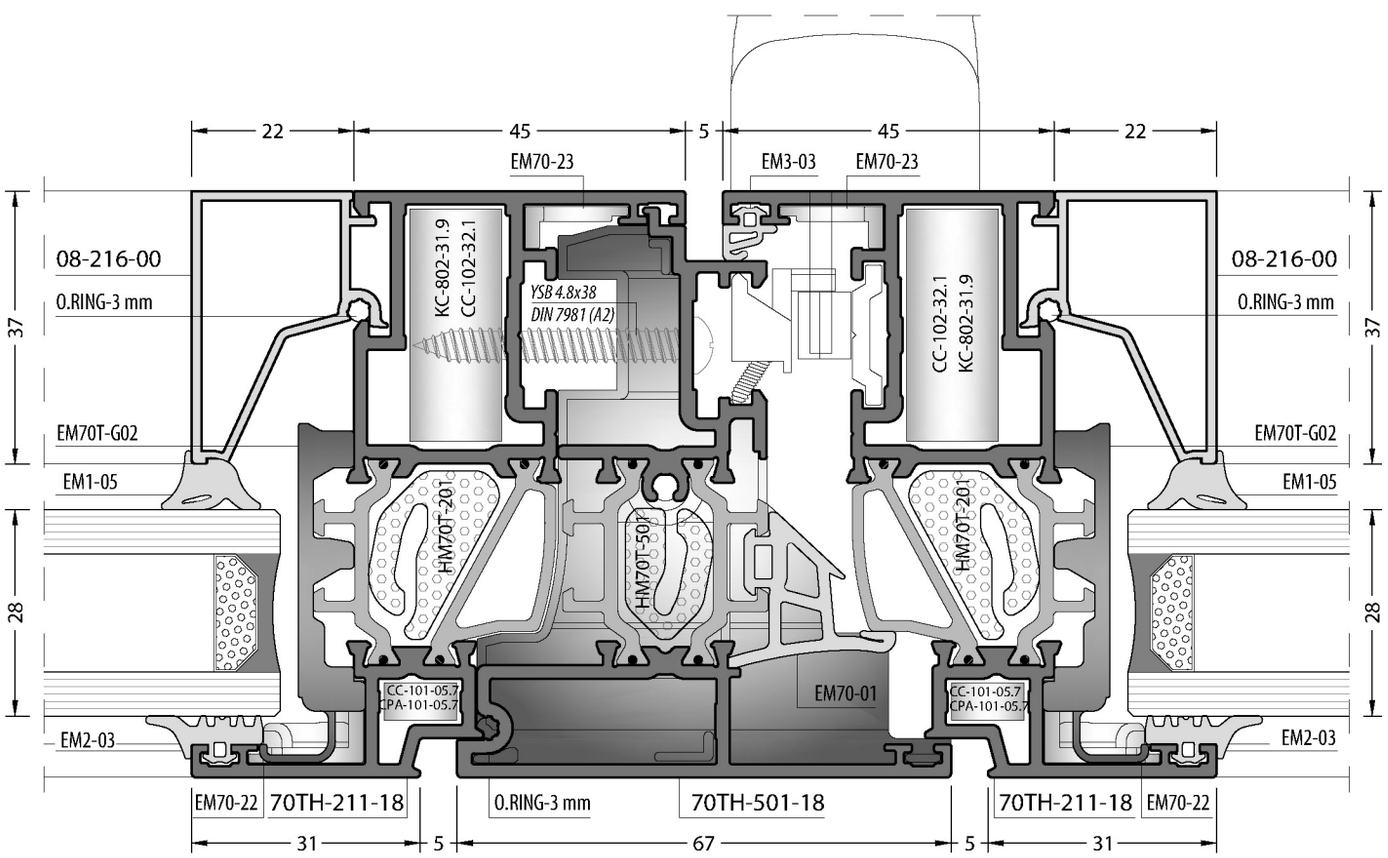
22
45
5
45
22
EM70-23
EM3-03
EM70-23
KC-802-31.9
CC-102-32.1
YSB 4.8x38
DIN 7981 (A2)
CC-102-32.1
KC-802-31.9
08-216-00
0.RING-3 mm
37
EM70T-G02
EM1-05
28
HM70T-201
HM70T-501
HM70T-201
EM70-01
CC-101-05.7
CPA-101-05.7
CC-101-05.7
CPA-101-05.7
EM2-03
EM70-22
70TH-211-18
0.RING-3 mm
70TH-501-18
70TH-211-18
EM70-22
31
5
67
5
31

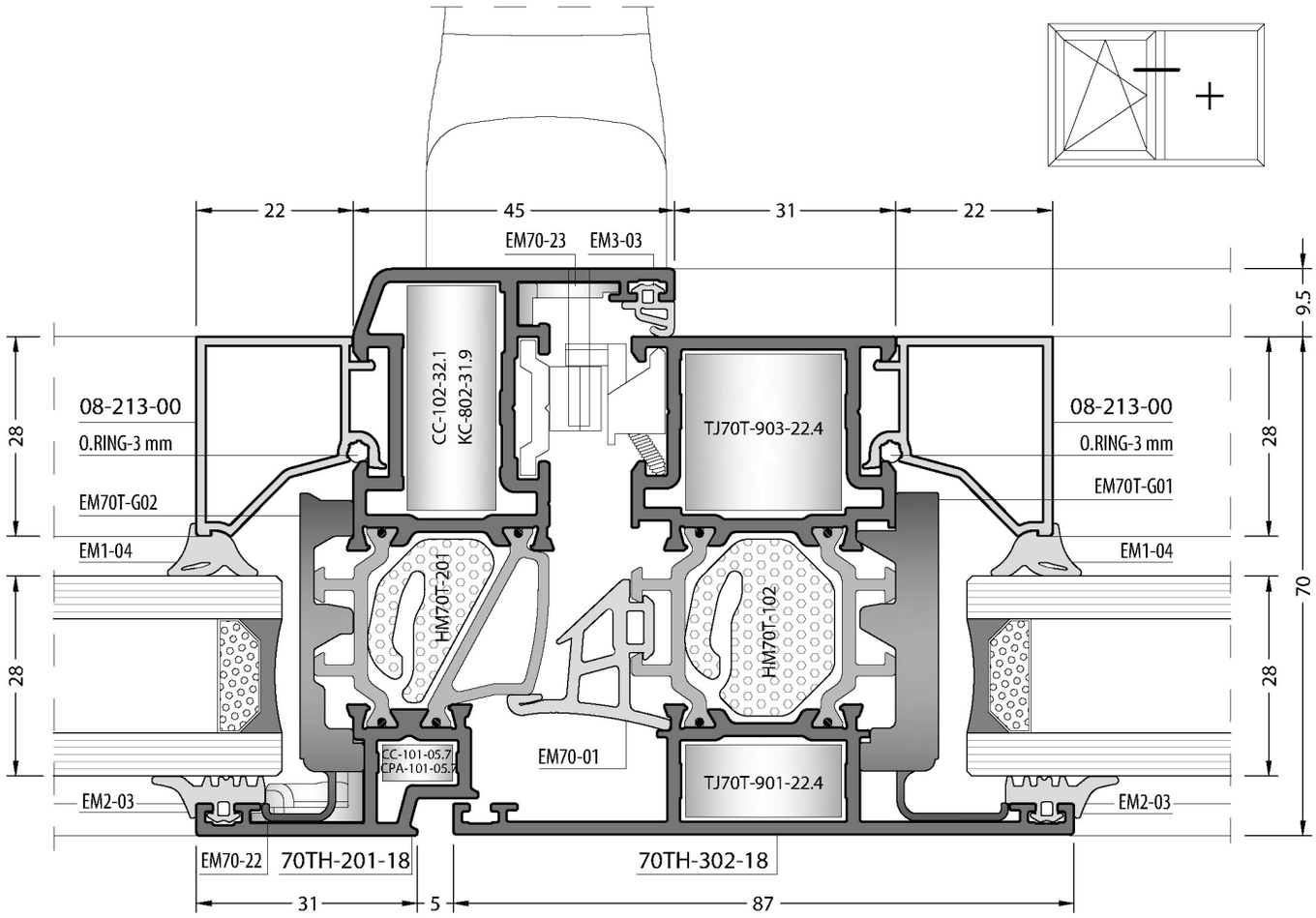
22
45
31
22
EM70-23
EM3-03
9.5
08-213-00
O.RING-3 mm
EM70T-G02
EM1-04
CC-102-32.1
KC-802-31.9
TJ70T-903-22.4
08-213-00
O.RING-3 mm
EM70T-G01
EM1-04
28
28
28
28
70
HM70T-201
HM70T-102
CC-101-05.7
CPA-101-05.7
EM70-01
TJ70T-901-22.4
EM2-03
EM2-03
EM70-22
70TH-201-18
70TH-302-18
31
5
87

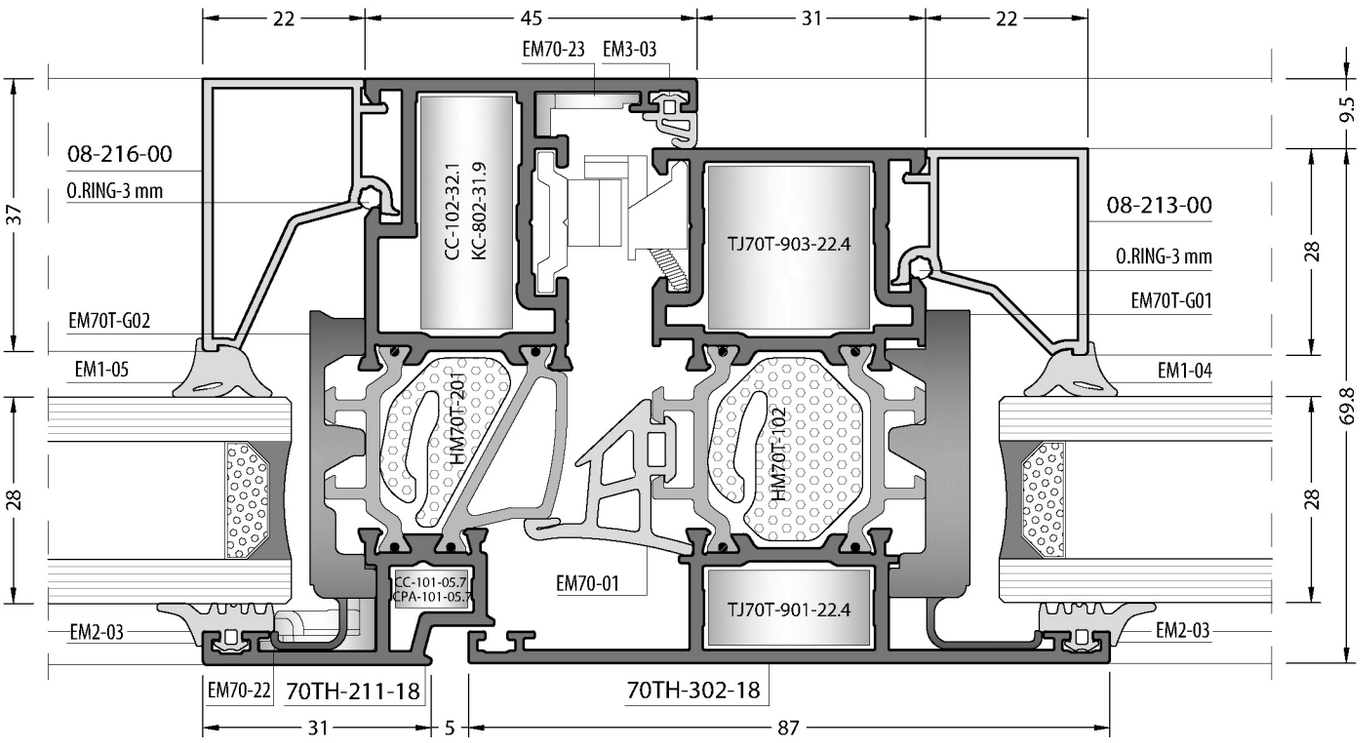
22
45
31
22
EM70-23
EM3-03
9.5
08-216-00
O.RING-3 mm
EM70T-G02
EM1-05
CC-102-32.1
KC-802-31.9
TJ70T-903-22.4
08-213-00
O.RING-3 mm
EM70T-G01
EM1-04
37
28
28
28
69.8
HM70T-201
HM70T-102
CC-101-05.7
CPA-101-05.7
EM70-01
TJ70T-901-22.4
EM2-03
EM2-03
EM70-22
70TH-211-18
70TH-302-18
31
5
87

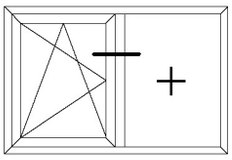
−
+

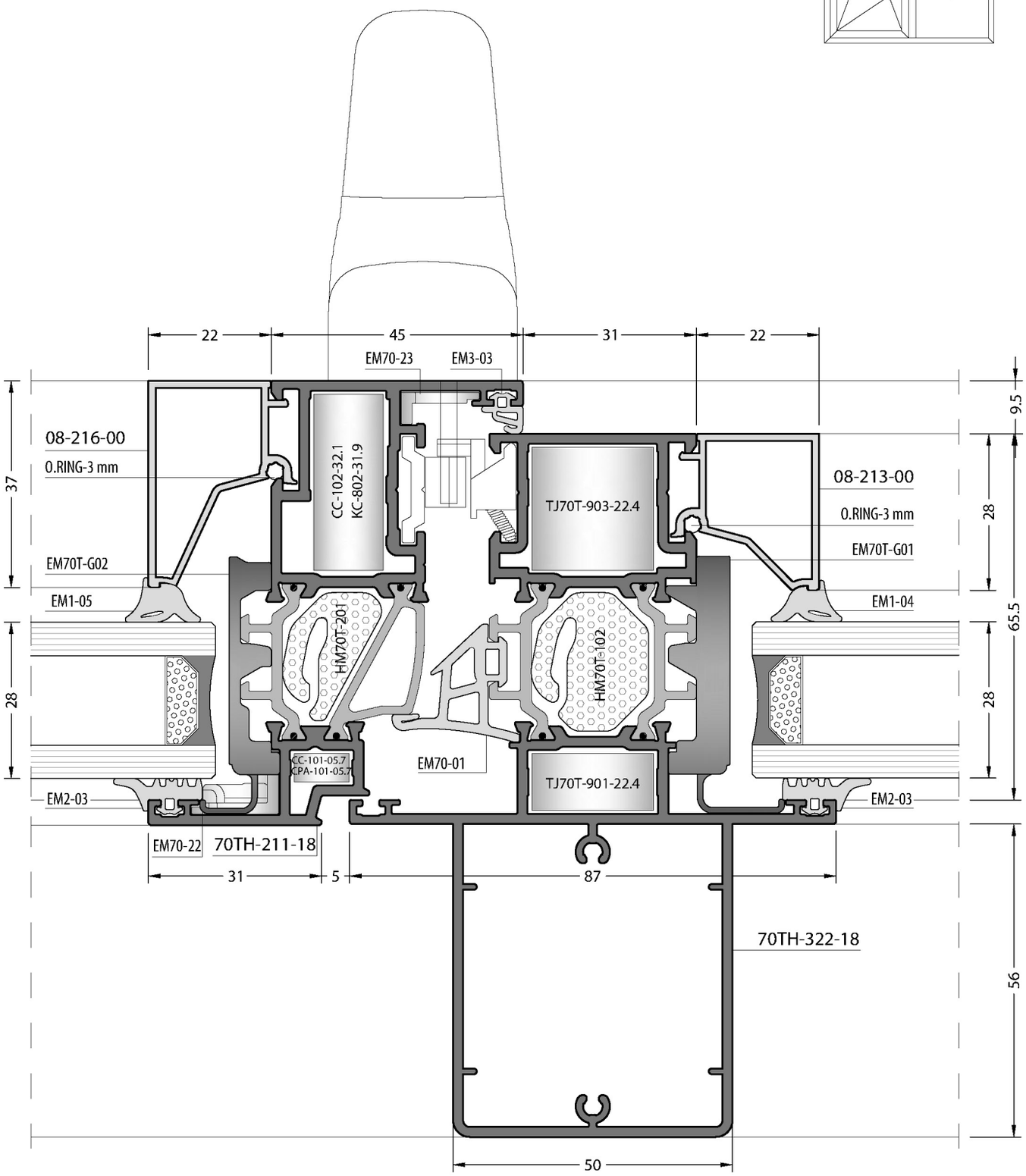
22
45
31
22
EM70-23
EM3-03
08-216-00
O.RING-3 mm
CC-102-32.1
KC-802-31.9
TJ70T-903-22.4
08-213-00
O.RING-3 mm
EM70T-G01
EM70T-G02
EM1-05
EM1-04
HM70T-201
HM70T-102
CC-101-05.7
CPA-101-05.7
EM70-01
TJ70T-901-22.4
EM2-03
EM2-03
EM70-22
70TH-211-18
31
5
87
70TH-322-18
50
37
28
28
9.5
28
65.5
28
56

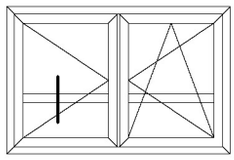

70T/TH-201-18, 70T/TH-202-18 Profilleri ile çalışmaktadır.

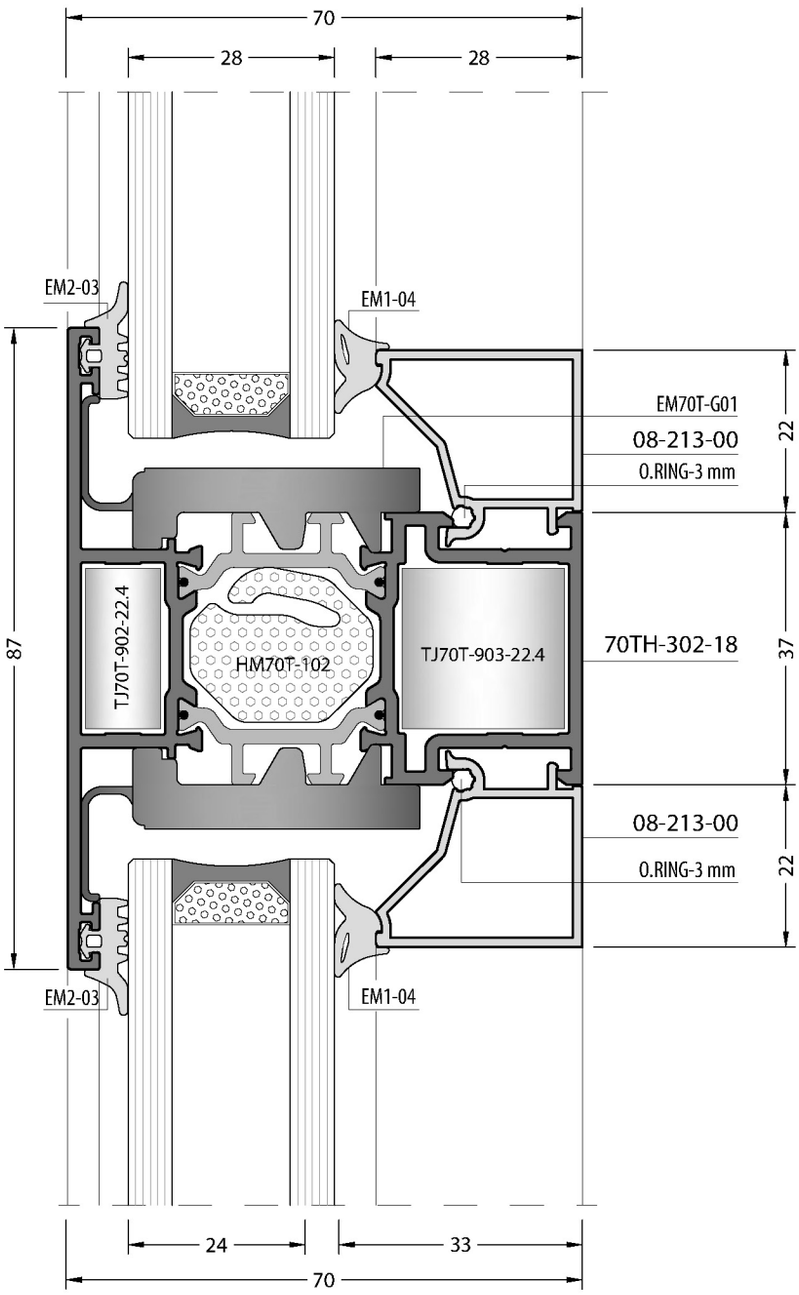

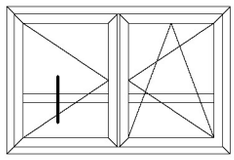

This is mullion profile for sash profiles. It is just working with sash profiles pointed at the below.
Bu profil kanat içi orta kayıttır. Sadece aşağıda belirtilen kanat profilleri ile çalışmaktadır.
70T/TH-211-18 , 70T/TH-212-18 , 70T/TH-216-18 , 70T/TH-217-18

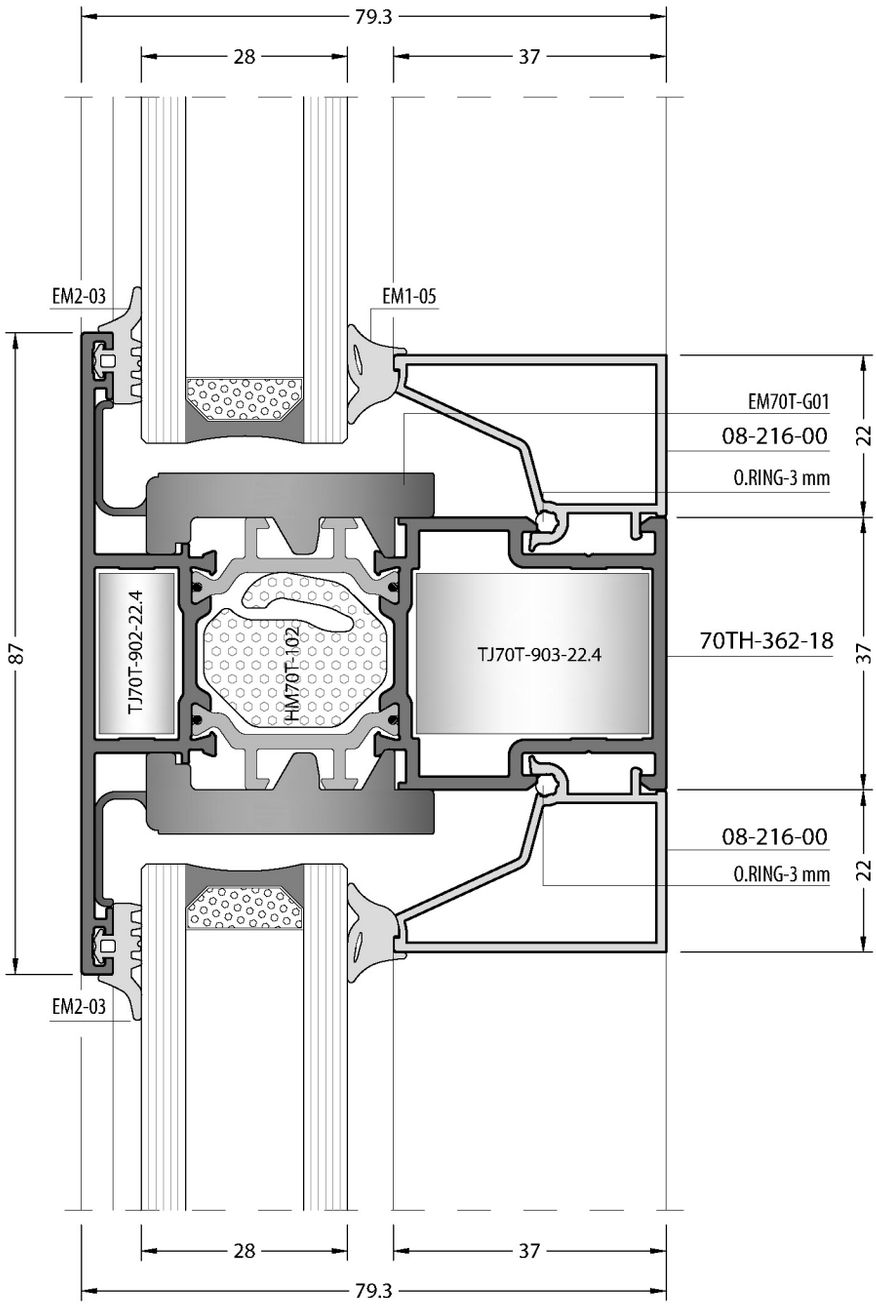

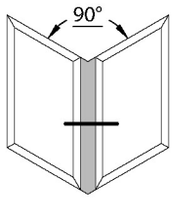
90°

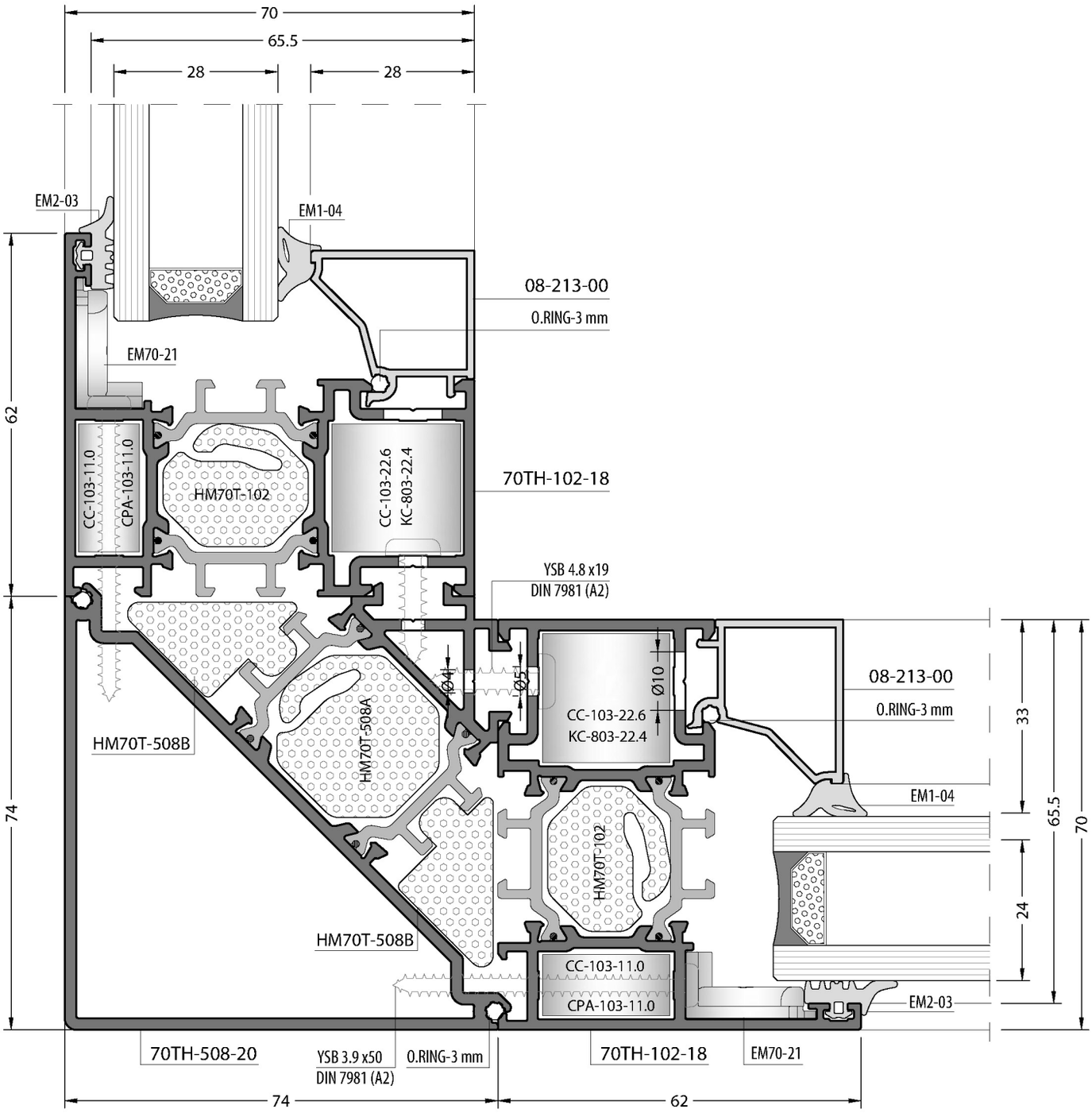
70
65.5
28
28
EM2-03
EM1-04
08-213-00
O.RING-3 mm
EM70-21
62
CC-103-11.0
CPA-103-11.0
HM70T-102
CC-103-22.6
KC-803-22.4
70TH-102-18
YSB 4.8 x19
DIN 7981 (A2)
Ø4
Ø5
Ø10
08-213-00
O.RING-3 mm
CC-103-22.6
KC-803-22.4
HM70T-508B
HM70T-508A
EM1-04
33
65.5
70
74
HM70T-102
24
HM70T-508B
CC-103-11.0
CPA-103-11.0
EM2-03
70TH-508-20
YSB 3.9 x50
DIN 7981 (A2)
O.RING-3 mm
70TH-102-18
EM70-21
74
62

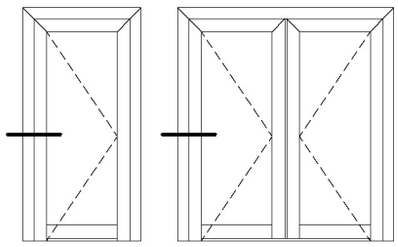

Inside Opening Door
İçe Açılır Kapı

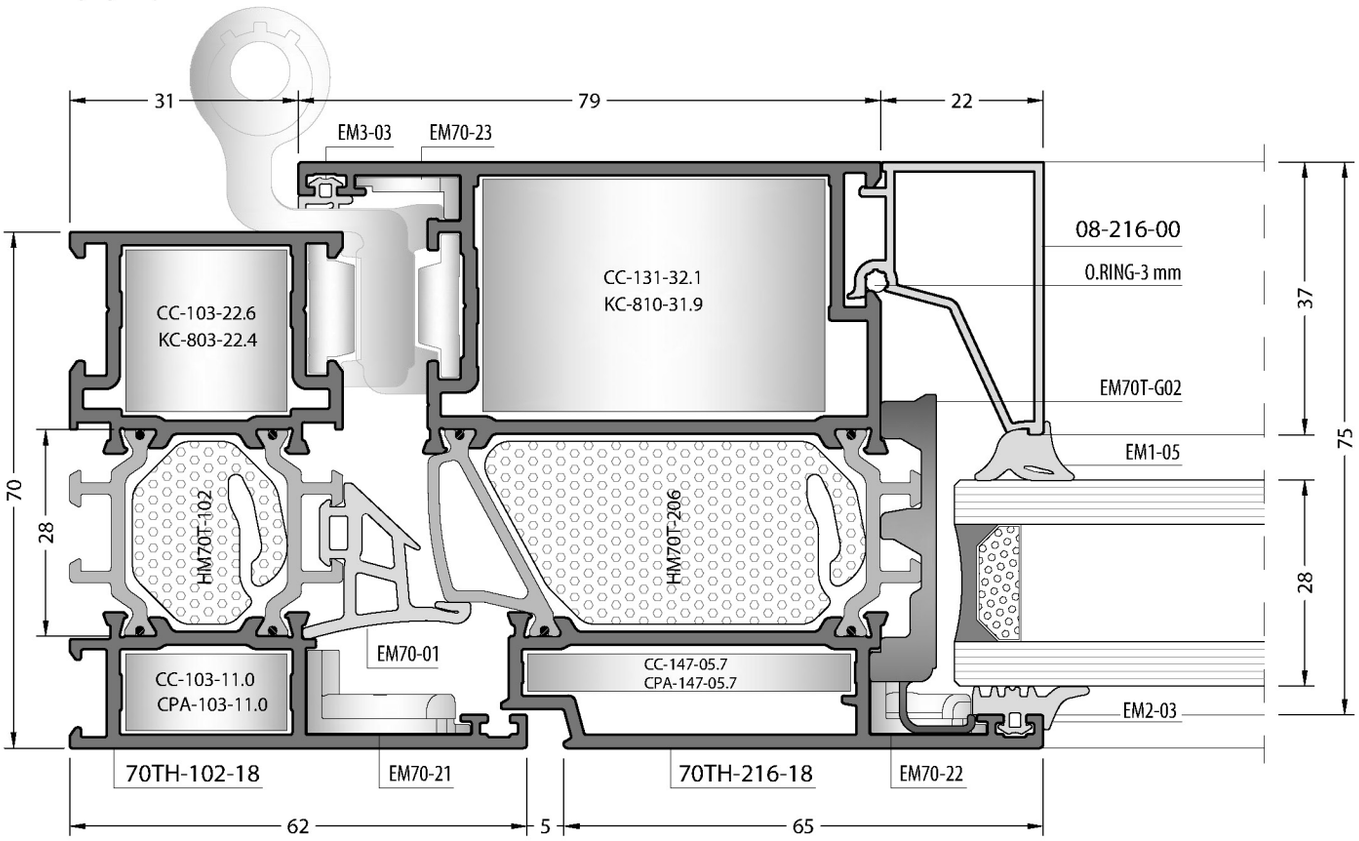

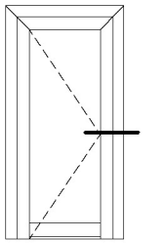

Inside Opening Door
İçe Açılır Kapı