LATERAL VIEW (INTERNAL DIMENSIONS)

FRONTAL VIEW (INTERNAL DIMENSIONS)

ISOMETRIC VIEW (EXTERNAL DIMENSIONS)

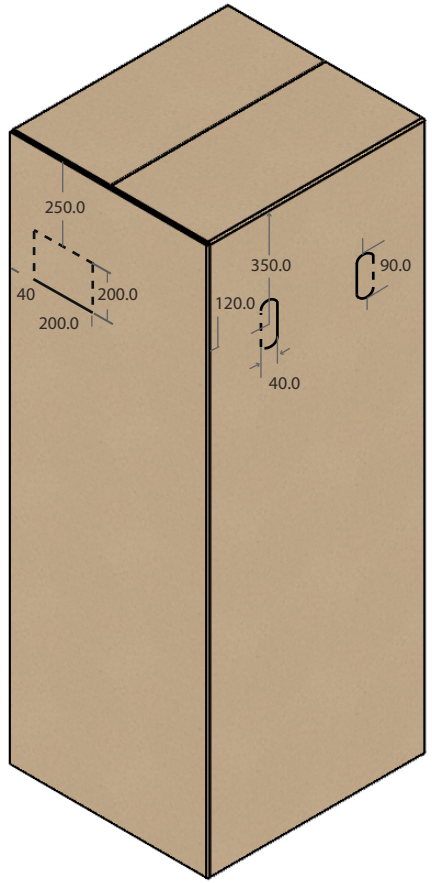

UPPER VIEW (INTERNAL DIMENSIONS)

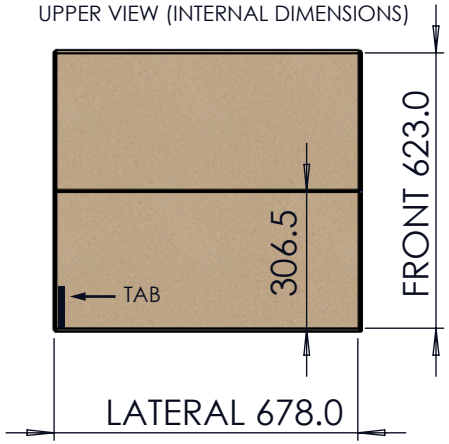

Note: External dimensions:
Lateral: 689
Front: 629mm Height: 1740

Precision level for dimentions without tolerance indication: ± 5 MM	**Drawing format:** A4 **Sheet:** 1/1 **Scale:** 1:50	**Volume (in³):** **Weight (lb):**	**Date:** 09/07/2025 **Designer:** C.G.
Critical characteristics = 0 = 0 = 0			
Conformity requirements see document "R&D.TB005Tt" - - - -	**Material:** CARDBOARD BOX 51 ECT BC		
	Treatment:		
	Finishing:		
	Description: BOX POWER VENT 50T		**Code:** 440040155900

ARISTON GROUP

BLVD ISIDRO LOPEZ ZERTUCHE NO. 1839, COL. UNIVERSIDAD, 25260, SALTILLO, COAHUILA

BY TERM LAWS WE RESERVE THE PROPERTY OF THIS DRAWING WITH PROHIBITION OF USE AND REPRODUCTION

50
GALLONS

CAPACITÉ NOMINALE
NOMINAL CAPACITY

300 X 210 MM

☐ **T&P NON INSTALLÉE EN USINE**
T&P NOT FACTORY INSTALLED

☐ **T&P INSTALLÉE EN USINE**
T&P FACTORY INSTALLED

ATTENTION! LES POIGNÉES NE SONT PAS CONÇUES POUR SOULEVER
WARNING! HAND HOLDS ARE NOT INTENDED FOR LIFTING

À UTILISER UNIQUEMENT COMME POINT D'APPUI LORS DE LA PRÉPARATION DE LA BOÎTE POUR LE TRANSPORT AVEC CHARIOT À MAIN
USE ONLY FOR LEVERAGE WHEN PREPARING CARTON FOR HANDLING BY HAND TRUCK

POUR RETIRER LE CARTON, COUPER LE LONG DE LA LIGNE POINTILLÉE CI-DESSOUS ET SOULEVER
TO REMOVE CARTON CUT ALONG BOTTOM DOTTED LINE AND LIFT OFF

AVANT - NE PAS POSER SUR CE CÔTÉ
FRONT - DO NOT LAY ON THIS SIDE

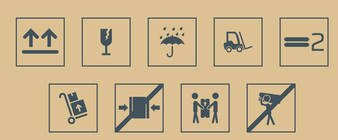

NE PAS POSER SUR CE CÔTÉ
DO NOT LAY ON THIS SIDE

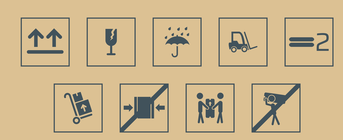

NE PAS POSER SUR CE CÔTÉ
DO NOT LAY ON THIS SIDE

50
GALLONS

CAPACITÉ NOMINALE
NOMINAL CAPACITY

☐ **T&P NON INSTALLÉE EN USINE**
T&P NOT FACTORY INSTALLED

☐ **T&P INSTALLÉE EN USINE**
T&P FACTORY INSTALLED

ATTENTION! LES POIGNÉES NE SONT PAS CONÇUES POUR SOULEVER
WARNING! HAND HOLDS ARE NOT INTENDED FOR LIFTING

À UTILISER UNIQUEMENT COMME POINT D'APPUI LORS DE LA PRÉPARATION DE LA BOÎTE POUR LE TRANSPORT AVEC CHARIOT À MAIN
USE ONLY FOR LEVERAGE WHEN PREPARING CARTON FOR HANDLING BY HAND TRUCK

POUR RETIRER LE CARTON, COUPER LE LONG DE LA LIGNE POINTILLÉE CI-DESSOUS ET SOULEVER
TO REMOVE CARTON CUT ALONG BOTTOM DOTTED LINE AND LIFT OFF

NE PAS POSER SUR CE CÔTÉ
DO NOT LAY ON THIS SIDE