LATERAL VIEW (INTERNAL DIMENSIONS)

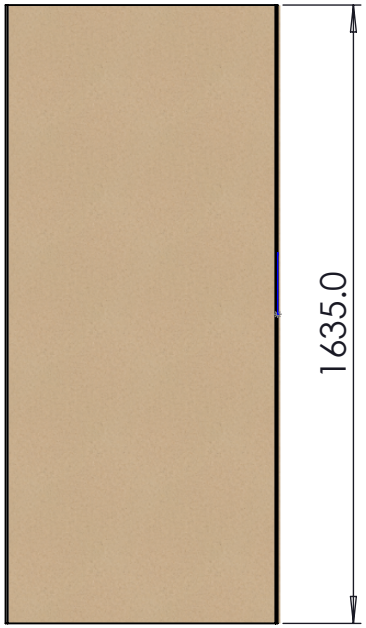

FRONTAL VIEW (INTERNAL DIMENSIONS)

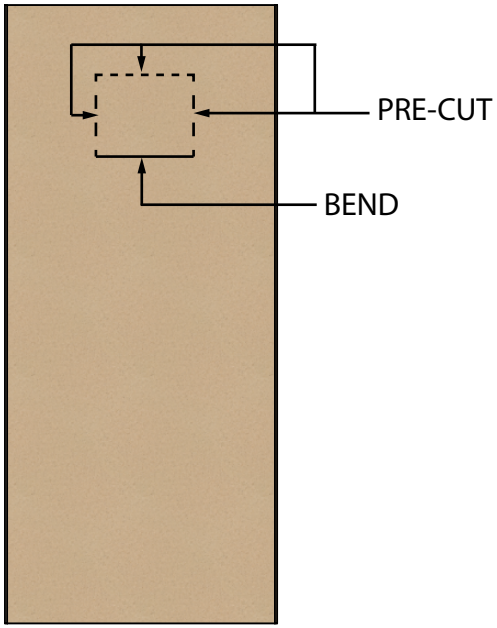

ISOMETRIC VIEW (EXTERNAL DIMENSIONS)

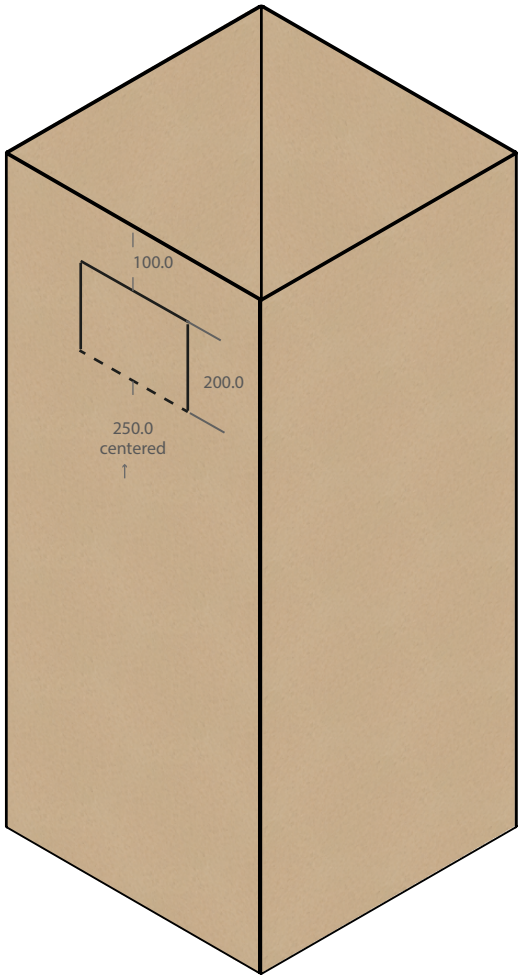

UPPER VIEW (INTERNAL DIMENSIONS)

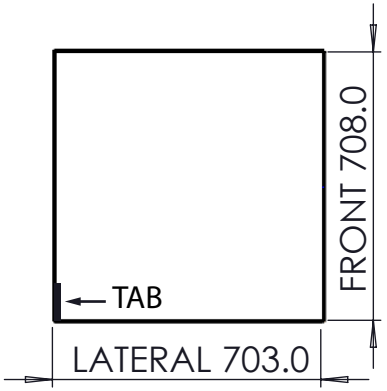

EXTERNAL DIMENSIONS:
FRONT: 714
LATERAL: 714

Precision level for dimentions without tolerance indication: ± 5 MM	**Drawing format:** A4 **Sheet:** 1/1 **Scale:** 1:50	**Volume (in³):**	**Date:** 09/0772025
Critical characteristics = 0 = 0 = 0		**Weight (lb):**	**Designer:** C.G.
Conformity requirements see document "R&D.TB005Tt" - - - -	**Material:** CARDBOARD BOX ECT 51 BC		
	Treatment:		
ARISTON GROUP — BLVD ISIDRO LOPEZ ZERTUCHE NO. 1839, COL. UNIVERSIDAD, 25260, SALTILLO, COAHUILA	**Finishing:**		
	Description: BOX LDS CE - 80T		**Code:** 440040154800

BY TERM LAWS WE RESERVE THE PROPERTY OF THIS DRAWING WITH PROHIBITION OF USE AND REPRODUCTION

X: CENTRADO
Y:80 MM

500 X 800

AVANT - NE PAS POSER SUR CE CÔTÉ
FRONT - DO NOT LAY ON THIS SIDE

80
GALLONS
CAPACITÉ NOMINALE
NOMINAL CAPACITY

300 X 210

☐ T&P NON INSTALLÉE EN USINE
T&P NOT FACTORY INSTALLED

☐ T&P FOURNIE À L'INTÉRIEUR
T&P PROVIDED INSIDE

ATTENTION! LES POIGNÉES NE SONT PAS CONÇUES POUR SOULEVER

WARNING! HAND HOLDS ARE NOT INTENDED FOR LIFTING

À UTILISER UNIQUEMENT COMME POINT D'APPUI LORS DE LA PRÉPARATION DE LA BOÎTE POUR LE TRANSPORT AVEC CHARIOT À MAIN

USE ONLY FOR LEVERAGE WHEN PREPARING CARTON FOR HANDLING BY HAND TRUCK

NE PAS POSER SUR CE CÔTÉ
DO NOT LAY ON THIS SIDE

NE PAS POSER SUR CE CÔTÉ
DO NOT LAY ON THIS SIDE

80
GALLONS
CAPACITÉ NOMINALE
NOMINAL CAPACITY

☐ T&P NON INSTALLÉE EN USINE
T&P NOT FACTORY INSTALLED

☐ T&P FOURNIE À L'INTÉRIEUR
T&P PROVIDED INSIDE

ATTENTION! LES POIGNÉES NE SONT PAS CONÇUES POUR SOULEVER

WARNING! HAND HOLDS ARE NOT INTENDED FOR LIFTING

À UTILISER UNIQUEMENT COMME POINT D'APPUI LORS DE LA PRÉPARATION DE LA BOÎTE POUR LE TRANSPORT AVEC CHARIOT À MAIN

USE ONLY FOR LEVERAGE WHEN PREPARING CARTON FOR HANDLING BY HAND TRUCK

NE PAS POSER SUR CE CÔTÉ
DO NOT LAY ON THIS SIDE