auteco

BAJAJ MOTOCICLETAS

PREFERIDA EN 70 PAÍSES

CATÁLOGO DE PARTES

BOXER CT 100

BOXER CARGO

BOXER TITANIUM

Mobil Super 4T Ultra

NO INCLUIDO — SISTEMA ANTIBLOQUEO DE FRENOS

INCLUIDO — SISTEMA DE ENCENDIDO AUTOMÁTICO DE LUCES (AHO)

NO INCLUIDO — SISTEMA DE LUCES DE CIRCULACIÓN DIURNA (DRL)

BOXER ¡NO LE GUSTA LA GASOLINA!

¡Síguenos!

/BAJAJAUTECO

BAJAJAUTECO

www.auteco.com.co

Línea gratuita nacional: 018000 520090

Anexo Información de seguridad

SISTEMA ANTIBLOQUEO DE FRENOS

Sistema diseñado para evitar que las ruedas se bloqueen al frenar de forma brusca mientras se circula en línea recta, el sistema regula automáticamente la fuerza de frenado.
Aunque el sistema ABS proporciona estabilidad al detenerse, recuerde las siguientes características:

* Para frenar de forma eficaz, deje de acelerar y utilice la leva de freno delantero y el pedal de freno trasero simultáneamente, de la misma manera que en el sistema de frenos de una motocicleta convencional
* El ABS no puede compensar las condiciones adversas de la carretea, un error de juicio o un uso incorrecto de los frenos.

SISTEMA DE ENCENDIDO AUTOMATICO DE LUCES (AHO)

Sistema diseñado para que una vez se ponga el motor en marcha, la luz principal de la farola se encienda automáticamente.
Este sistema garantiza una mayor visibilidad del vehículo para los demás actores viales.

SISTEMA DE LUCES DE CIRCULACION DIURNA (DRL)

Sistema de iluminación LED, el cual se enciende automáticamente al girar el interruptor de encendido a "ON".
Mientras la farola principal esté apagada, la luz LED alumbrará intensamente, si se enciende la farola principal, la luz LED se atenuará automáticamente.
No se recomienda dejar el interruptor de encendido en "ON" mientras el motor no esté en funcionamiento porque la batería se drenará prematuramente.

Advierta lo que le dicen las llantas mientras conduce:

-Si su respuesta a la dirección es lenta o si en las curvas y en el frenado la respuesta es pesada, es muy probable que sus llantas estén desinfladas.
-Vibración o tambaleo durante la conducción, puede significar que la presión en las llantas es mayor a la recomendada, o que ha ocurrido un daño en la llanta y la falla es inminente.
-La llanta puede vibrar a ciertas velocidades debido al desbalanceo, en este caso su desgaste será muy acelerado.

RECUERDE SIEMPRE REVISAR LA PRESIÓN DE AIRE EN SUS LLANTAS ANTES DE COMENZAR A RODAR

PREFACIO

Es nuestro placer presentarles a ustedes el Catálogo de Partes.

Este Catálogo ha sido especialmente diseñado para ayudarle en la selección de las partes correctas con el fin de mantener el vehículo en las mejores condiciones.

Los repuestos originales están sujetos a un exigente estándar de control de calidad, por lo tanto es necesario que usted sólo use repuestos originales.

En nuestro constante esfuerzo para mejorar la eficiencia y desempeño de su vehículo, las especificaciones, diagramas y número de partes pueden cambiar sin previo aviso. Consecuentemente las descripciones de los repuestos en este Catálogo pueden no ser las finales y definitivas.

Las alteraciones y modificaciones que ocurren en la impresión de este Catálogo, serán informadas a nuestra red, a través de circulares de Servicio o en nuestra página web: www.auteco.com.co accediendo al link repuestos. Es requisito que usted actualice su Catálogo y haga las correcciones necesarias, una vez reciba dichas circulares. Lo anterior le asegurará un rápido y adecuado despacho de sus partes, pues las órdenes están siendo diligenciadas con las referencias más actualizadas.

En caso de necesitar asistencia técnica, comunicarse con el Distribuidor Autorizado o llamar al Departamento de Servicios Auteco.

DIRECTORIO TELEFÓNICO - UN REPUESTOS Y ACCESORIOS
ÁREA COMERCIAL Y ASESORES DE VENTAS

NOMBRE	CARGO	ZONA	CELULAR	CORREO ELECTRÓNICO
JIMMY HERRERA HERNANDEZ	JEFE ZONA CENTRO	ZONA ORIENTE	310-373-90-19	jherrera@auteco.com.co
JOHN JAHIVER SALAMANCA LATORRE	ASESOR COMERCIAL	BOGOTA CENTRO / NORTE	300-542-87-56	jsalamanca@auteco.com.co
CARLOS JAVIER URIBE DURAN	ASESOR COMERCIAL	NORTE SANTANDER / CESAR SUR /ARAUCA	321-799-79-28	cjuribe@auteco.com.co
ANDRES FELIPE BUSTAMANTE CASTAÑEDA	ASESOR COMERCIAL	META /GUAVIARE	317-556-93-20	abustamante@auteco.com.co
MICHAEL ANDERSON MELO SOLER	ASESOR COMERCIAL	BOGOTA SUR	314-637-59-50	mmelo@auteco.com.co
IVAN EDUARDO FONSECA CARDENAS	ASESOR COMERCIAL	CUNDINAMARCA/BOYACA/CASANARE	318-617-72-83	ifonseca@auteco.com.co
JUAN CARLOS PIMENTEL JAIME	ASESOR COMERCIAL	SANTANDER	317-481-77-08	jcpimentel@auteco.com.co
PAULA ANDREA PEDROZA CASTRILLON	MERCADERISTA BOGOTA	BOGOTA	301-470-89-04	papedroza@auteco.com.co
CARLOS HUMBERTO TOBON RESTREPO	JEFE ZONA NORTE	ANTIOQUIA	310-447-36-11	ctobon@auteco.com.co
YEEDSANDER GUZMAN GARCIA	ASESOR COMERCIAL	BARRANQUILLA/SOLEDAD/SANTA MARTA	300-542-64-59	yguzman@auteco.com.co
MIGUEL ARTURO OSORIO RUIZ	ASESOR COMERCIAL	VALLEDUPAR/RIOHACHA /MAICAO	321-799-78-87	mosorio@auteco.com.co
ANDRES MAURICIO TORRES ALTAMIRANDA	ASESOR COMERCIAL	MONTERIA/CAUCASIA/CERETE	318-411-79-11	amtorres@auteco.com.co
RONALD JIMENEZ MONTENEGRO	ASESOR COMERCIAL	QUIBDO/ISTMINA/SUROESTE	318-618-69-62	rjimenez@auteco.com.co
JHOHAN SEBASTIAN DURANGO DÍAZ	ASESOR COMERCIAL	APARTADO / TURBO / SANTA FE	318-618-66-50	jsdurango@auteco.com.co
LAURA VANESSA TETE	MERCADERISTA COMERCIAL	BARRANQUILLA	301-385-56-11	lvtete@auteco.com.co
RANGEL STIVENSON PEÑARANDA BUELVAS	ASESOR COMERCIAL	CARTAGENA DE INDIA / TURBACO	312-298-74-44	repenaranda@auteco.com.co
ANDREA CAROLINA RODRIGUEZ PINEDA -	MERCADERISTA COMERCIAL	MEDELLIN	301-472-11-94	acrodriguez@auteco.com.co
JHONATAN ARROYO MARTINEZ	ASESOR COMERCIAL	SINCELEJO/ MAGANGUE/ MONPOX	318-618-64-16	jarrojo@auteco.com.co
OSCAR ALEJANDRO POSADA VILLADA	ASESOR COMERCIAL	MEDELLIN/BELLO/ITAGUI	301-385-36-02	oaposada@auteco.com.co
JORGE ELIECER LOPEZ DUQUE	JEFE COMERCIAL CALI	ZONA SUR	320-682-09-64	jelopez@auteco.com.co
LEIDY JOHANA VELASQUEZ SANCHEZ	ASESOR COMERCIAL	IBAGUE/LA DORADA/SAN SEBASTIAN DE MARIQUITA/	312-257-67-91	lvelasquez@auteco.com.co
JHON FREDDY ARIAS MEJIA	ASESOR COMERCIAL	PEREIRA/MANIZALES/ARMENIA/	318-338-40-54	jarias@auteco.com.co
LUISA FERNANDA ALPALA PATIÑO	ASESOR COMERCIAL	NARIÑO/PUTUMAYO/CAQUETA/SUR HUILA	317-439-30-05	lalpala@auteco.com.co
JHONATAN OCAMPO CAYCEDO	ASESOR COMERCIAL	VALLE /CAUCA	312-414-22-79	jocampoc@auteco.com.co
DANNA MARCELA HERNANDEZ BELTRAN	ASESOR COMERCIAL	TOLIMA/NEIVA	317-481-50-89	dmhernandez@auteco.com.co
YULIETH ANDREA MARIN BENJUMEA	MERCADERISTA COMERCIAL	CALI	301-471-53-55	yamarin@auteco.com.co
NESTOR RAUL ADARVE RENDON	DESARROLLADOR	MEDELLIN	310-436-26-89	nadarve@auteco.com.co
DAVID ANDRES RIAÑO VIDALES	KEY ACCOUNT	PPAL CENTRO	321-803-29-57	driano@auteco.com.co
DIANA MILENA MONTOYA ALZATE	KEY ACCOUNT	MEDELLIN	321-799-79-30	dmmontoya@auteco.com.co
ERWIN ALEXIS CARLOSAMA TOBAR	KEY ACCOUNT	CALI	313-584-47-13	ecarlosama@auteco.com.co
JOHANA RESTREPO ACEVEDO	JEFE DE TELEVENTAS	MEDELLIN	301-472-29-53	jrestrepo@auteco.com.co

SERVICIO AL CLIENTE

LINEA ÚNICA DE SERVICIO AL CLIENTE CANAL (4) 444 81 90

ATENCIÓN EN:	NOMBRE	E-MAIL
SERVICIO PAGO ANTICIPADO	JEISSON ALEXANDER ALVAREZ M.	repuestosauteco1@auteco.com.co
JEFE SERVICIO POSVENTA	LUIS G. RODRIGUEZ	lrodriguez@auteco.com.co
DEVOLUCIONES	WILMAR ANTONIO BEDOYA C.	wbedoya@auteco.com.co
MOTO FUERA DE RUTA		motofueraderuta@auteco.com.co

AUTOTECNICA COLOMBIANA S.A.S (AUTECO S.A.S) SEDE PRINCIPAL CRA. 43 # 44-60 ITAGÜI ANT. - PBX: (4)306 81 81

Atención a clientes finales: LÍNEA GRATUITA NACIONAL - 01 800052 00 90

REPUESTOS ORIGINALES
auteco
¡LOS DEL STICKER ROSADO!
ESTE ES EL SELLO DEL RESPALDO,
LA CALIDAD Y TU TRANQUILIDAD.
BAJAJ
DTS-i
OIL
INTERVALO DE CAMBIO
5000
KM
BAJAJ
BAJAJ
Genuinity Test
Scratch the Hologram and check the word "Genuine"

INDICE DE REFERENCIAS

FIGURA Nº	DESCRIPCIóN	PÁG. Nº
1	TAPA CULATA	1
2	CULATA	2
3	SISTEMA SAI	3
4	VÁLVULAS	4
5	EJE DE LEVAS / TENSOR CADENILLA	5
6	CILINDRO / PISTON	6
7	CIGÜEÑAL	7
8	TRANSMISIóN	8
9	SELECTOR DE CAMBIOS	9
10	EJE DE CAMBIOS	10
11	CARCASA DERECHA	11
12	CARCASA IZQUIERDA	12
13	CONDUCTO ACEITE	13
14	PEDAL CRANK	14
15	CUBIERTA CLUTCH	15
16	CUBIERTA VOLANTE	16
17	CLUTCH	17
18	CARBURADOR	18
19	CAJA FILTRO DE AIRE	19
20	SILENCIADOR	20
21	MOTOR DE ARRANQUE	21
22	VOLANTE / PLATO BOBINAS	22
23	SILLÍN	23
24	SOPORTES DE MOTOR	24
25	CHASIS	25
26	BRAZO OSCILANTE / AMORTIGUADOR	26
27	REPOSAPIES	27
28	GUARDABARRO DELANTERO / GUARDABARRO TRASERO	28
29	GATO CENTRAL / GATO LATERAL	29
30	LLANTAS / RINES / NEUMATICOS	30
31	RINES	31

FIGURA Nº	DESCRIPCIóN	PÁG. Nº
32	RUEDA DELANTERA	32
33	RUEDA DELANTERA (RADIOS)	33 - 34
34	RUEDA TRASERA	35 - 36
35	RUEDA TRASERA (RADIOS)	37 - 38
36	PEDAL FRENO	39
37	MANUBRIO	40 - 41
38	SUSPENSIóN DELANTERA	42 - 43
39	TAPA TANQUE	44
40	COMPLEMENTOS TANQUE GASOLINA Y TAPAS LATERALES	45
41	VELOCIMETRO	46
42	CABLES	47
43	GUARDACADENA	48
44	FAROLA	49
45	DIRECCIONALES	50
46	STOP	51
47	EQUIPO ELÉCTRICO	52
48	HERRAMIENTAS / ACCESORIOS	53
49	CUBIERTAS SIN PINTAR	54
50	CALCOMANIAS	55

ÍNDICE DE GRÁFICOS

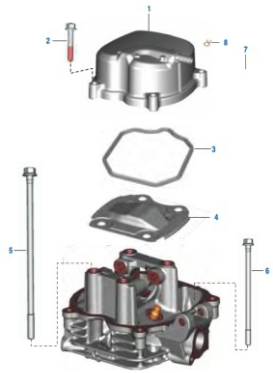		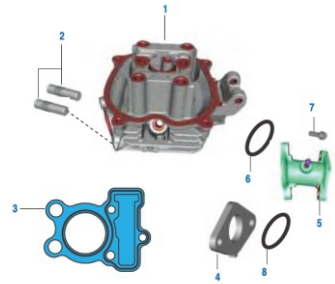		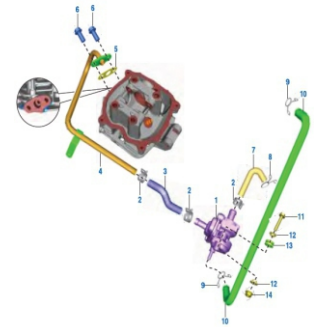	
FIGURA N° 1: TAPA CULATA	PÁG. Nº. 1	FIGURA N° 2: CULATA	PÁG. Nº. 2	FIGURA N° 3: UNIDAD SAI	PÁG. Nº. 3
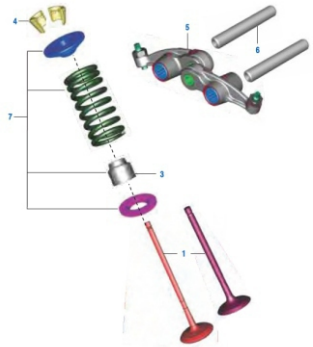		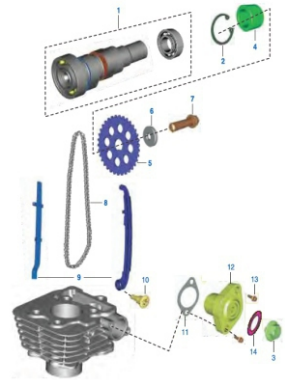		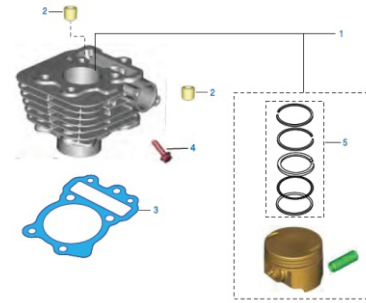	
FIGURA N° 4: VÁLVULAS	PÁG. Nº. 4	FIGURA N° 5: EJE DE LEVAS / TENSOR	PÁG. Nº. 5	FIGURA N° 6: CILINDRO / PISTON	PÁG. Nº. 6

ÍNDICE DE GRÁFICOS

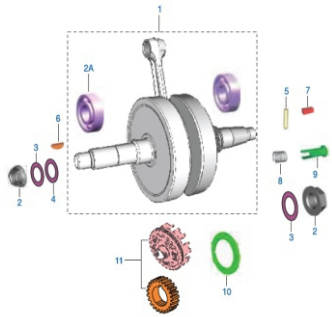		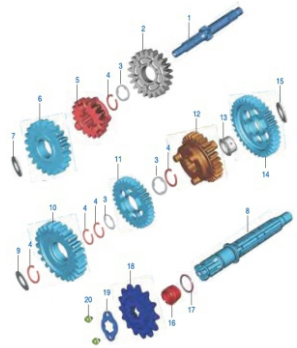		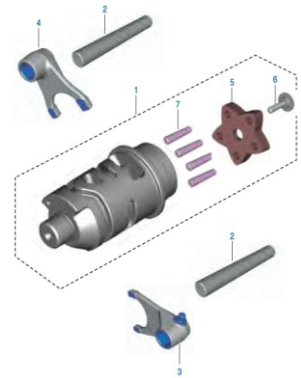	
FIGURA N° 7: CIGÜEÑAL	PÁG. Nº. 7	FIGURA N° 8: TRANSMISION	PÁG. Nº. 8	FIGURA N° 9: SELECTOR CAMBIOS	PÁG. Nº. 9
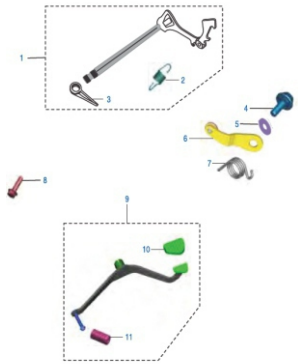		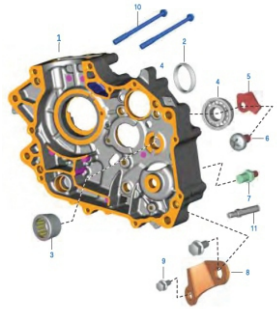		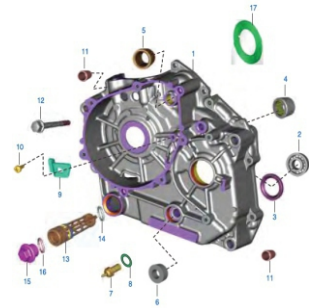	
FIGURA N° 10: EJE DE CAMBIOS	PÁG. Nº. 10	FIGURA N° 11: CARCASA DERECHA	PÁG. Nº. 11	FIGURA N° 12: CARCASA IZQUIERDA	PÁG. Nº. 12

ÍNDICE DE GRÁFICOS

FIGURA N° 13: CONDUCTO ACEITE	PÁG. Nº. 13
FIGURA N° 14: PEDAL CRANK	PÁG. Nº. 14
FIGURA N° 15: CUBIERTA CLUTCH	PÁG. Nº. 15
FIGURA N° 16: CUBIERTA VOLANTE	PÁG. Nº. 16
FIGURA N° 17: CLUTCH	PÁG. Nº. 17
FIGURA N° 18: CARBURADOR	PÁG. Nº. 18

ÍNDICE DE GRÁFICOS

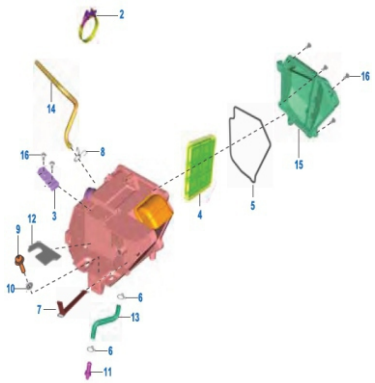		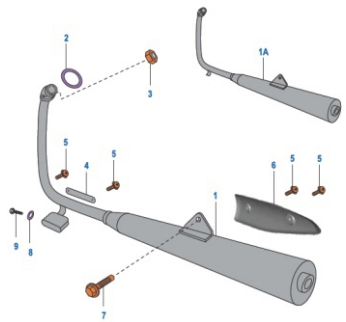		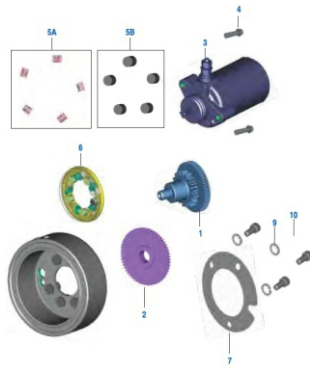	
FIGURA N° 19: FILTRO DE AIRE	PÁG. Nº. 19	FIGURA N° 20: SILENCIADOR	PÁG. Nº. 20	FIGURA N° 21: MOTOR ARRANQUE	PÁG. Nº. 21
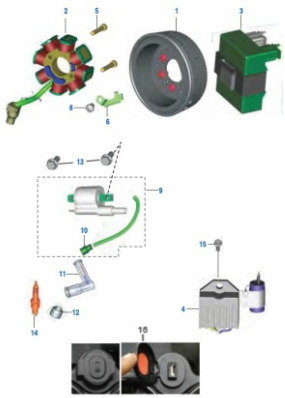		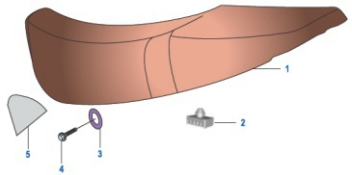		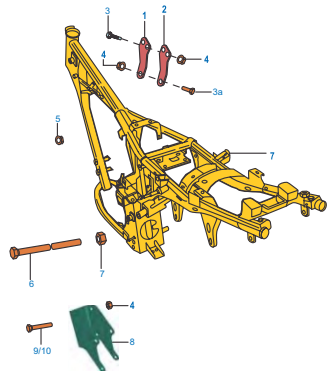	
FIGURA N° 22: VOLANTE / PLATO DE BOBINAS	PÁG. Nº. 22	FIGURA N° 23: SILLIN	PÁG. Nº. 23	FIGURA N° 24: SOPORTES MOTOR	PÁG. Nº. 24

ÍNDICE DE GRÁFICOS

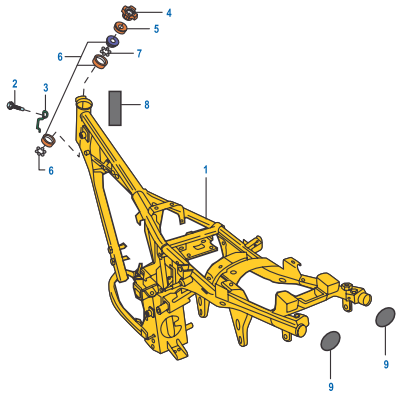

FIGURA N° 25: CHASIS	PÁG. Nº. 25

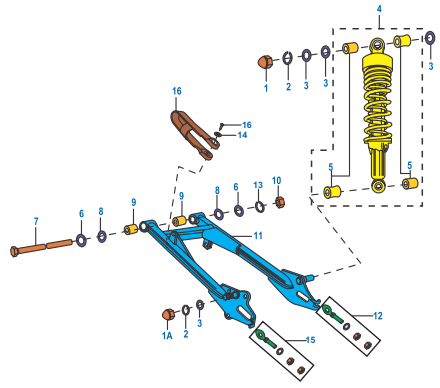

FIGURA N° 26: BRAZO OSCILANTE / AMORTIGUADOR	PÁG. Nº. 26

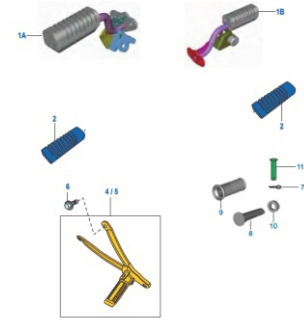

FIGURA N° 27: REPOSAPIES	PÁG. Nº. 27

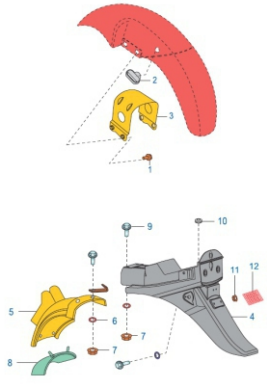

FIGURA N° 28: GUARDABARRO DELANTERO GUARDABARRO TRASERO	PÁG. Nº. 28

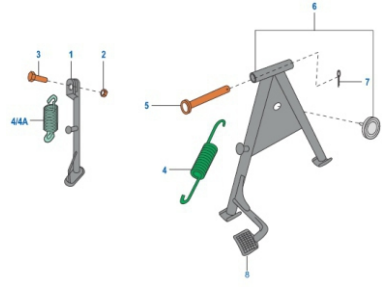

FIGURA N° 29: GATO CENTRAL / GATO LATERAL	PÁG. Nº. 29

FIGURA N° 30: LLANTAS / RINES	PÁG. Nº. 30

ÍNDICE DE GRÁFICOS

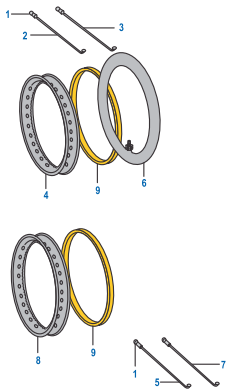				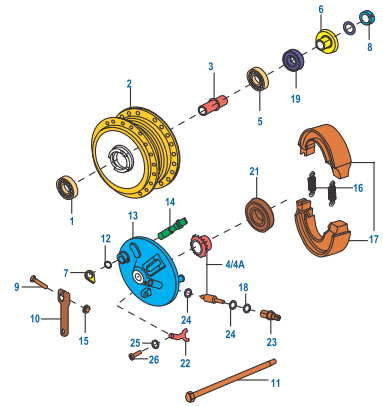	
FIGURA N° 31: RINES	PÁG. Nº. 31	FIGURA N° 32: BOMBA FRENO DELANTERO	PÁG. Nº. 32	FIGURA N° 33: RUEDA DELANTERA (RADIOS)	PÁG. Nº. 33-34
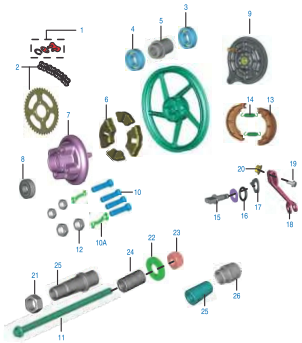		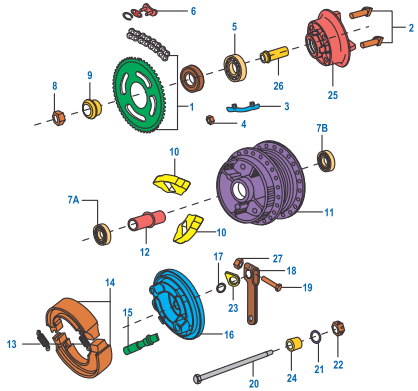		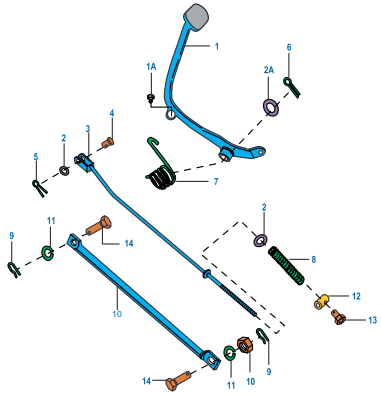	
FIGURA N° 34: RUEDA TRASERA	PÁG. Nº. 35-36	FIGURA N° 35: RUEDA TRASERA (RADIOS)	PÁG. Nº. 37-38	FIGURA N° 36: PEDAL FRENO	PÁG. Nº. 39

ÍNDICE DE GRÁFICOS

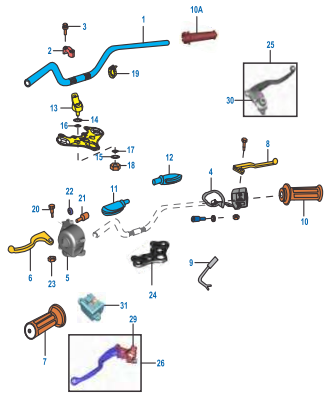

FIGURA N° 37: MANUBRIO	PÁG. Nº. 40-41

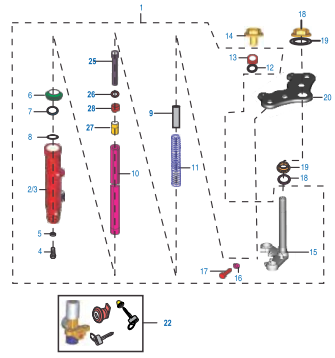

FIGURA N° 38: SUSPENSION DELANTERA	PÁG. Nº. 42-43

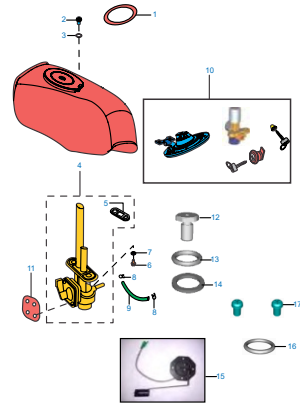

FIGURA N° 39: TAPA TANQUE DE GASOLINA	PÁG. Nº. 44

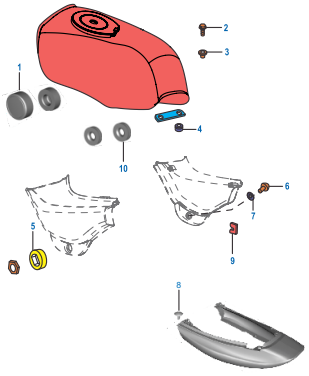

FIGURA N° 40: COMPLEMENTOS TANQUE GASOLINA TAPAS LATERALES	PÁG. Nº. 45

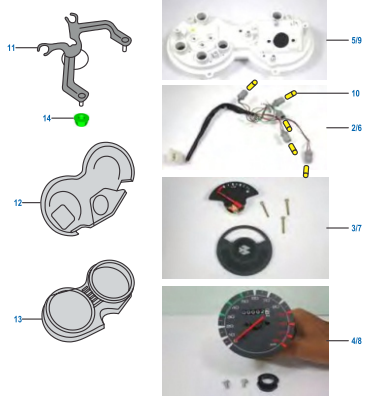

FIGURA N° 41: VELOCÍMETRO	PÁG. Nº. 46

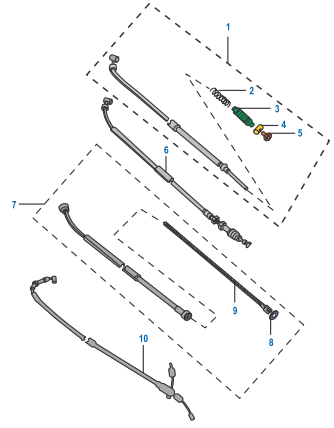

FIGURA N° 42: CABLES	PÁG. Nº. 47

ÍNDICE DE GRÁFICOS

FIGURA N° 43: GUARDACADENA	PÁG. Nº. 47
FIGURA N° 44: FAROLA	PÁG. Nº. 48
FIGURA N° 45: DIRECCIONALES	PÁG. Nº. 49
FIGURA N° 46: STOP / PORTA PLACA	PÁG. Nº. 50
FIGURA N° 47: EQUIPO ELÉCTRICO	PÁG. Nº. 51
FIGURA N° 48: HERRAMIENTA / ESPEJOS / BAUL	PÁG. Nº. 52

ÍNDICE DE GRÁFICOS

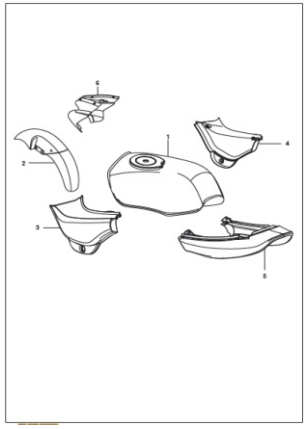		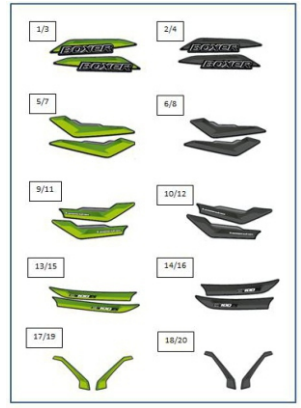		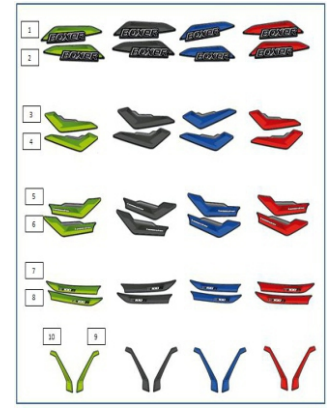	
FIGURA N° 49: TANQUE GASOLINA / CUBIERTAS	PÁG. Nº. 52	FIGURA N° 50: CALCOMANIAS BOXER CT TITIUMANN	PÁG. Nº. 53	FIGURA N° 51: CALCOMANIAS BOXER CT ES	PÁG. Nº. 54-55
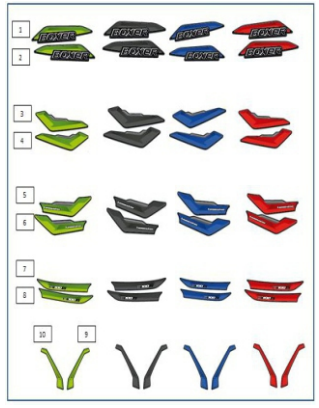					
FIGURA N° 52: CALCOMANIAS BOXER CT KS	PÁG. Nº. 56				

FIGURA N° 1: TAPA CULATA

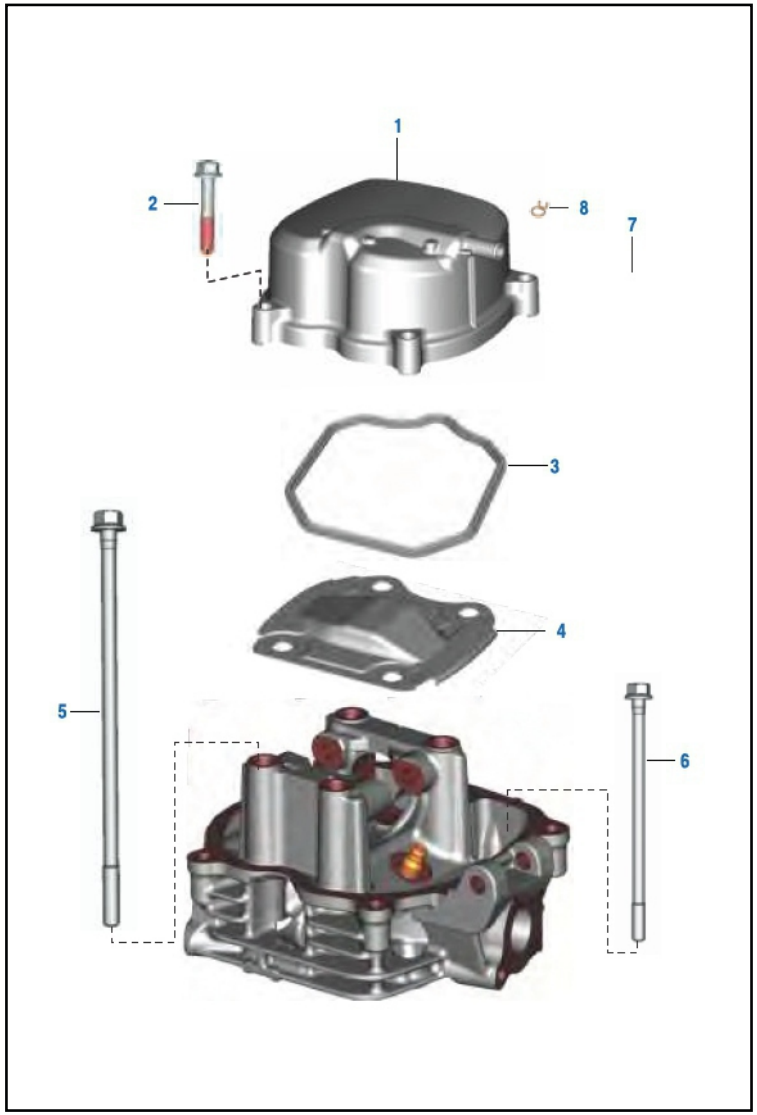

FIG. No.	PARTE No.	DESCRIPCIÓN	CANT. VEH.		OBSERVACIÓN
			ES	KS	
1	JV511013	Tapa Culata	1	1	
2	59040038	Tornillo Culata	4	4	
3	JV511012	Empaque Tapa Culata	1	1	
4	JV511011	Platina apa Culata	1	1	
5	JB511011	Tornillo M8X1.25X190L	4	4	
6	JB511015	Tornillo	1	1	
7	DY581009	Conducto Filtro Aire	1	1	
8	DG121040	Abrazadera	2	2	

FIGURA N° 2: CULATA

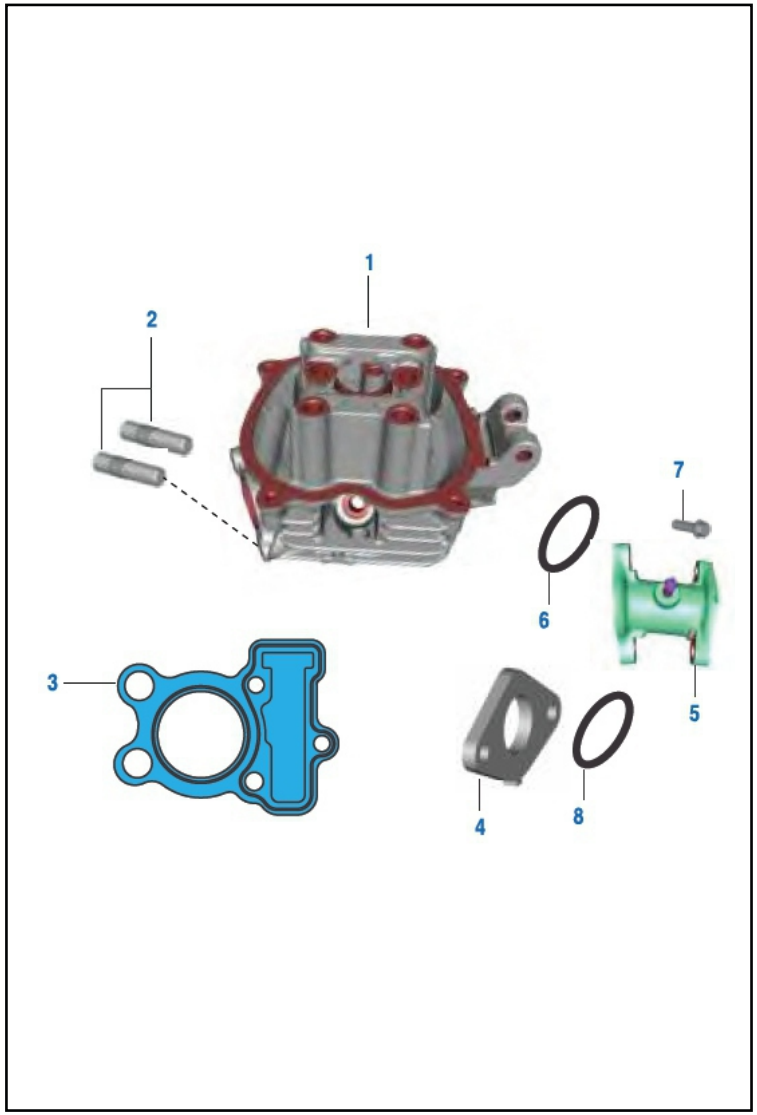

FIG. No.	PARTE No.	DESCRIPCIÓN	CANT. VEH.		OBSERVACIÓN
			ES	KS	
1	PF511133	Culata	1	1	
2	LAJ00002	Espárrago M8X1.25X41L	2	-	
	39166005		-	2	
3	JB511019	Empaque Culata	1	1	
4	PA581224	Baquela	1	1	
5	52PF1038	Múltiple Admisión	1	1	
6	LJA00011	O´Ring	1	1	

FIGURA N° 3: UNIDAD SAI

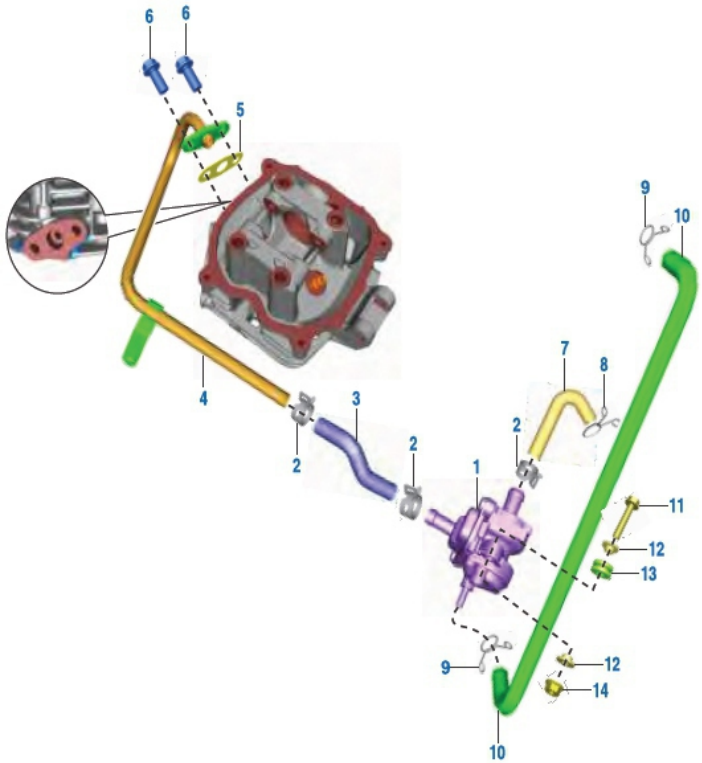

FIG. No.	PARTE No.	DESCRIPCIÓN	CANT. VEH.		OBSERVACIÓN
			ES	KS	
1	JH582200	Válvula SAI	1	1	
2	JL581066	Abrazadera	3	3	
3	DY582401	Manguera (Válvula SAI - Conducto SAI)	1	1	
4	PF582401	Conducto SAI	1	1	
5	JE511067	Empaque Conducto SAI	1	1	
6	KAEG0614	Tornillo	2	2	
7	DY582402	Manguera (Válvula SAI - Múltiple Admisión)	1	1	
8	JY581028	Abrazadera	1	1	
9	DG121003	Abrazadera	1	1	
10	DY582403	Manguera (Válvula SAI - Culata)	1	1	
11	KADF0630	Tornillo	2	2	
12	JD113815	Buje	4	4	
13	JD113814	Antivibrante	2	2	
14	KCGA0606	Tuerca	2	2	

FIGURA N° 4: VALVULAS

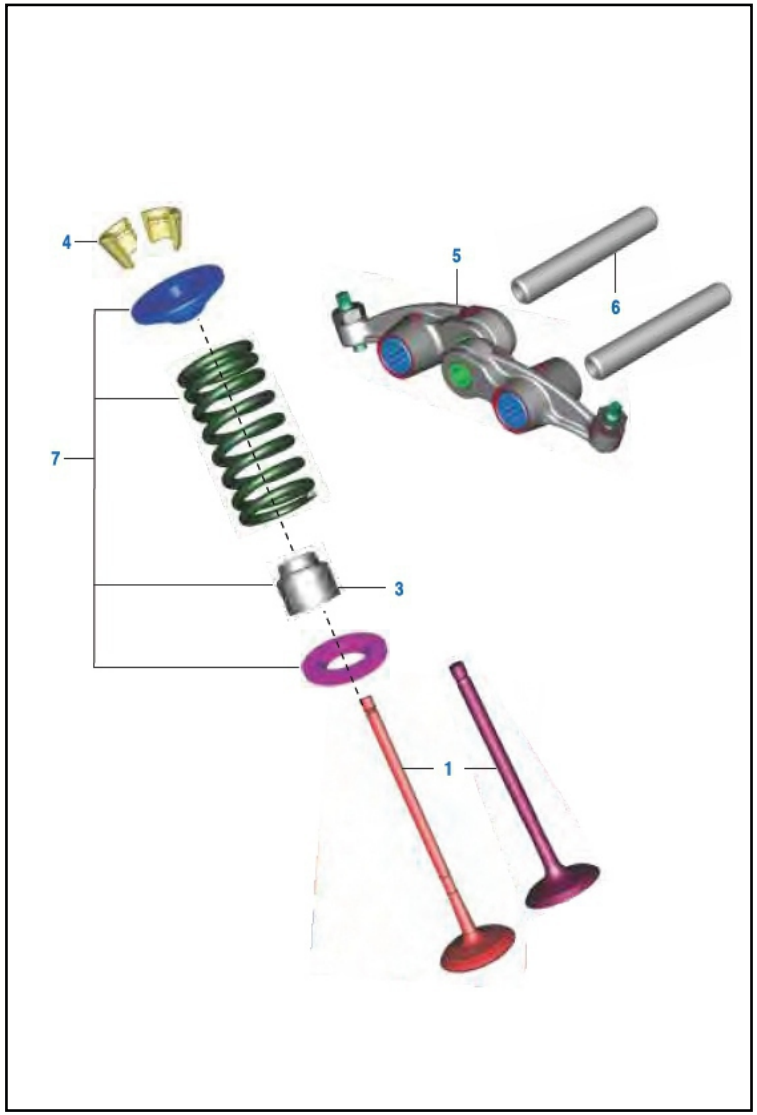

FIG. No.	PARTE No.	DESCRIPCIÓN	CANT. VEH.		OBSERVACIÓN
			ES	KS	
1	36DU4076	Kit Válvulas	1	1	
2	36JV0006	Kit Resorte Arandela Válvula	1	1	
3	CB101009	Reten Válvula	2	2	
4	CB101022	Cuña Válvula	4	4	
5	DU101060	Balancín	2	2	
6	JH511212	Pasador Balancín	2	2	

FIGURA N° 5: EJE DE LEVAS / TENSOR

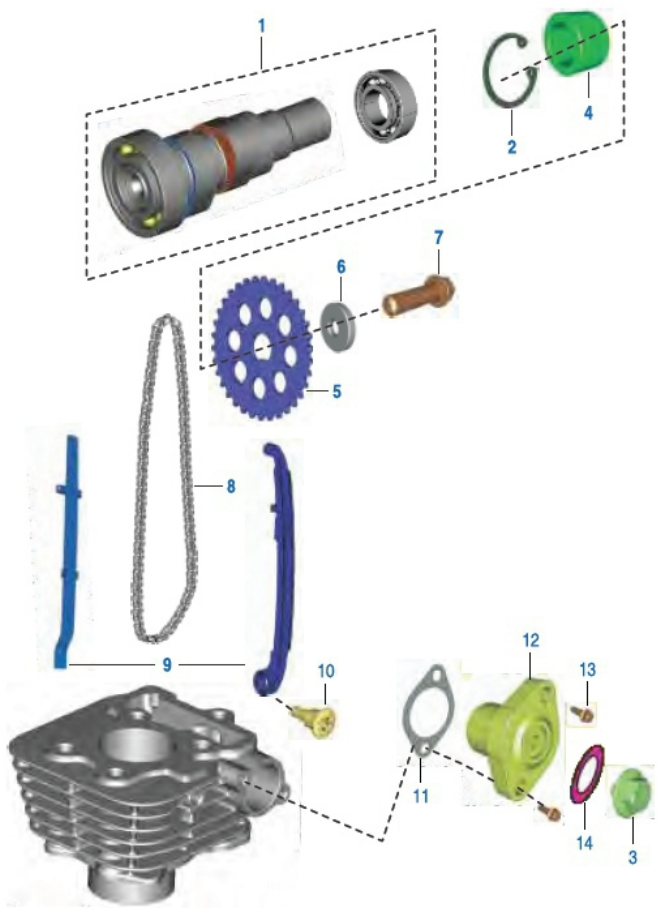

FIG.	PARTE No.	DESCRIPCIÓN	CANT. VEH.		OBSERVACIÓN
			ES	KS	
1	PF511255	Eje Levas	1	1	
2	39059417	Pin de Seguridad	1	1	
3	DD101062	Tornillo Tensor Cadenilla	1	1	
4	JA511216	Buje Eje Levas	1	1	
5	PF511258	Piñón Eje Levas	1	1	
6	DH101048	Arandela	1	1	
7	DK101386	Tornillo M8x40	1	1	
8	PF511257	Cadenilla Distribución	1	1	
9	36JZ0122	Kit Guías Cadenilla	1	1	
10	DH101392	Tornillo Guía Cadenilla	1	1	
11	CS101128	Empaque Tensor Cadenilla	1	1	
12	JE521016	Tensor Cadenilla	1	1	
13	KAED0620	Tornillo M6	2	2	
14	39266921	Anillo Retenedor	1	1	

FIGURA N° 6: CILINDRO Y PISTON

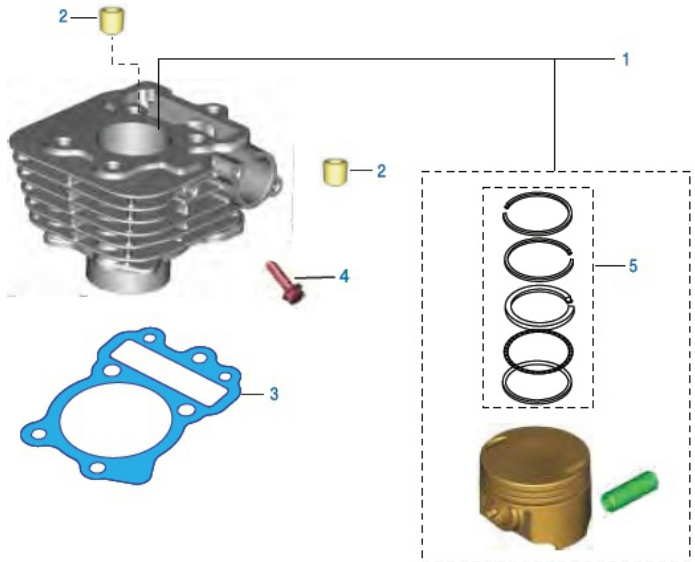

FIG.	PARTE No.	DESCRIPCIÓN	CANT. VEH.		OBSERVACIÓN
			ES	KS	
1	36PF0045	Cilindro Completo	1	1	
2	39100006	Pin Guía	2	2	
3	JH521007	Empaque Cilindro	1	1	
4	39267104	Tornillo	1	1	
5	36PF0062	Set Anillos	1	1	

FIGURA N° 7: CIGÜEÑAL

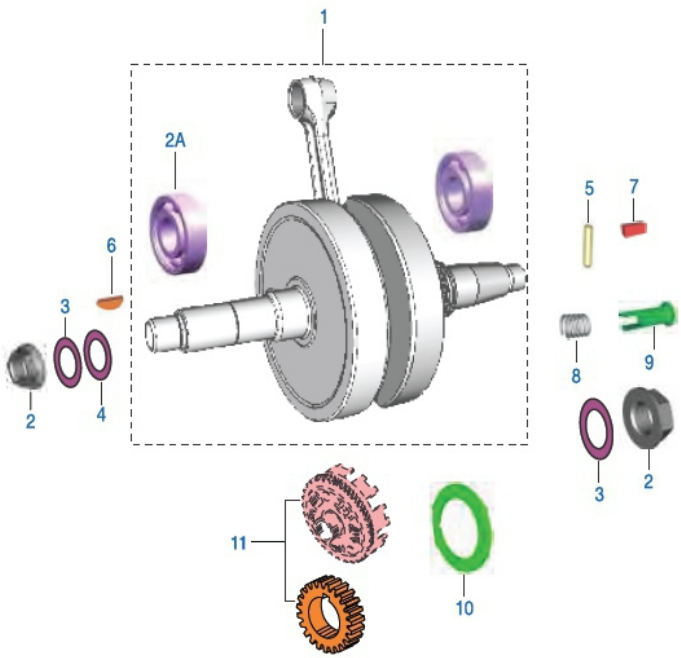

FIG.	PARTE No.	DESCRIPCIÓN	CANT. VEH.		OBSERVACIÓN
			ES	KS	
1	PF531066	Cigüeñal	1	1	
2	59150014	Tuerca	2	2	
2A	39186420	Rodamiento Bolas 6304	2	-	
	KPBF6203	Rodamiento Bolas	-	2	
3	59120003	Arandela	2	-	
4	LDA00025	Arandela	2	2	
5	JA531015	Pin	1	1	
6	31101173	Cuña Cigüeñal	1	1	
7	DS101154	Cuña Piñón	1	1	
8	JA531012	Resorte	1	1	
9	JB531021	Tapón	1	1	
10	PF541043	Antivibrante Cigüeñal	1	-	
	JE541038		-	1	
11	36JZ0023	Kit Corona y Piñón Clutch	1	1	

FIGURA N° 8: TRANSMISION

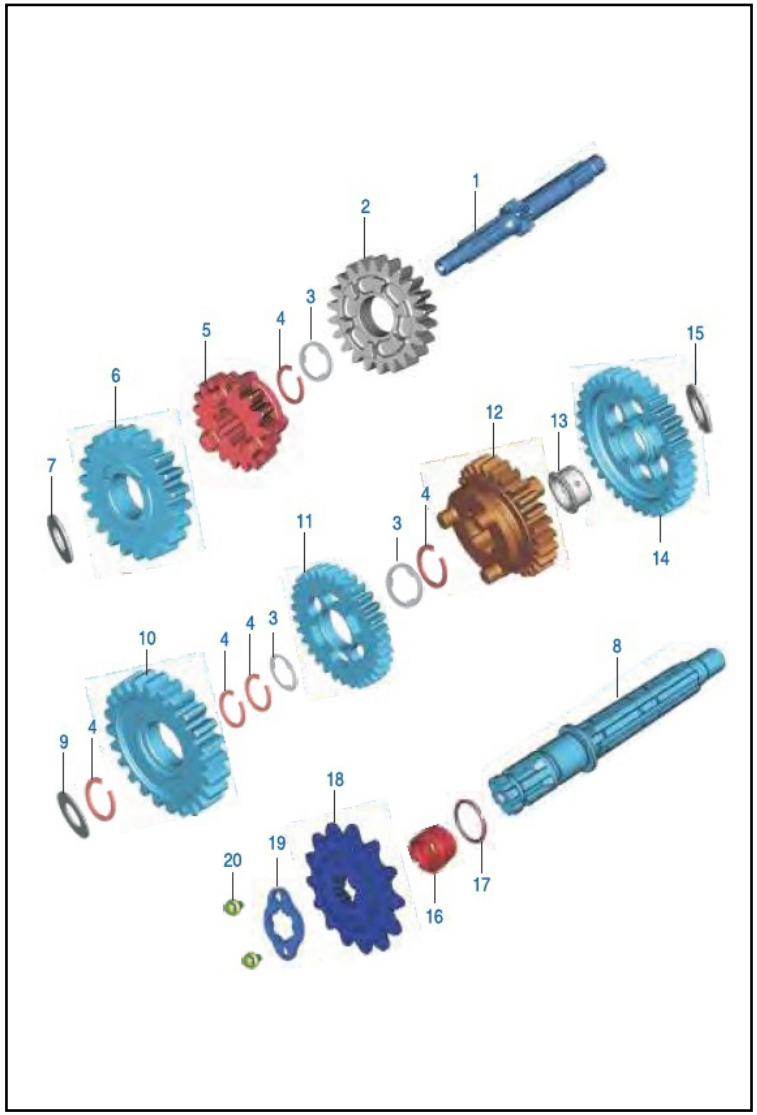

FIG.	PARTE No.	DESCRIPCIÓN	CANT. VEH.		OBSERVACIÓN
			ES	KS	
1	PA551002	Eje Clutch	1	1	
2	PA551207	Piñón de 4TA.	1	1	
3	JA551002	Arandela Caja	3	3	
4	39098717	Pin de Seguridad	5	5	
5	PF551201	Piñón de 3RA.(22T)	1	1	
6	PF551200	Piñón de 2DA.(15T)	1	1	
7	JA551004	Arandela Caja	1	1	
8	PF551003	Eje Salida	1	1	
9	PF551206	Arandela Caja	1	1	
10	PF551203	Piñón de 2DA.(26T)	1	1	
11	PF551204	Piñón de 3RA.(27T)	1	1	
12	PA551206	Piñón de 4TA.	1	1	
13	JZ551205	Buje Piñón de 1a.	1	1	
14	PA551205	Piñón de 1RA.	1	1	
15	JA551008	Arandela	1	1	
16	JA551009	Buje	1	1	
17	59210024	O´Ring	1	1	
18	JZ551004	Piñón Salida (14T)	1	1	
19	DU101213	Arandela Piñón Salida	1	1	
20	DS101355	Tornillo	1	1	

FIGURA N° 9: SELECTOR CAMBIOS

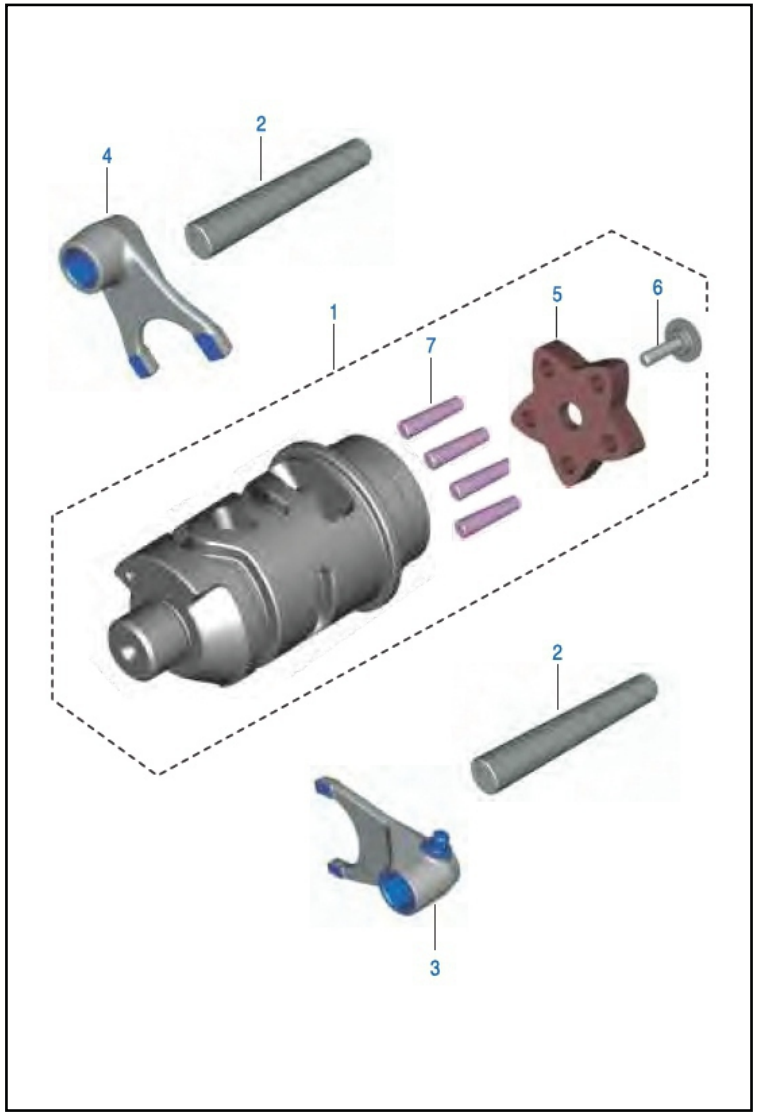

FIG.	PARTE No.	DESCRIPCIÓN	CANT. VEH.		OBSERVACIÓN
			ES	KS	
1	PF561000	Eje Selector Cambios	1	1	
2	PF561002	Pasador Horquilla Cambios	2	2	
3	JD561004	Horquilla Cambios	1	1	
4	JZ561002	Horquilla Eje Selector Cambios	1	1	
5	JA561002	Estrella Eje Selector Cambios	1	1	
6	JD561011	Tornillo M6	1	1	
7	39099206	Pin Eje Selector	5	5	

FIGURA N° 10: EJE DE CAMBIOS

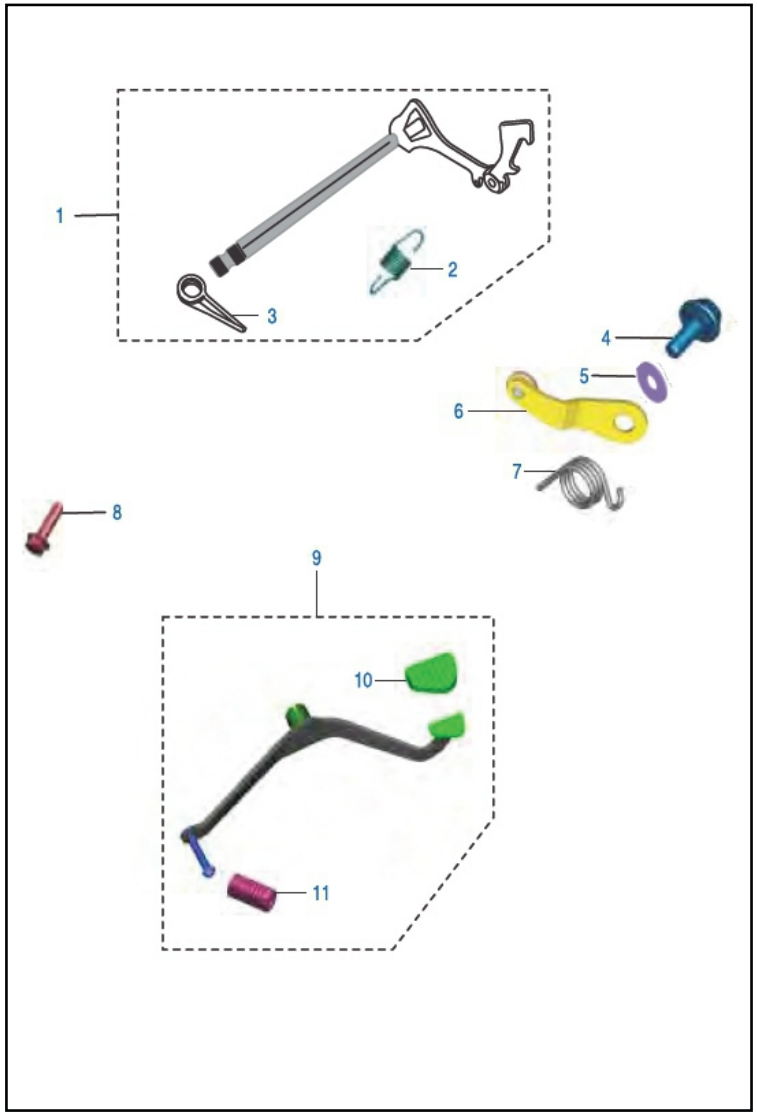

FIG.	PARTE No.	DESCRIPCIÓN	CANT. VEH.		OBSERVACIÓN
			ES	KS	
1	PF561200	Eje Cambios Completo	1	1	
2	JW561206	Resorte Leva Cambios	1	1	
3	JW561208	Resorte Eje Cambios	1	1	
4	BF561219	Tornillo	1	1	
5	LDB00044	Arandela	1	1	
6	JH561200	Leva Eje Cambios	1	1	
7	PF561203	Resorte Leva Cambios	1	1	
8	39190204	Tornillo M6	1	1	
9	DY561400	Pedal Cambios	1	1	
10	DH101509	Caucho Pedal Cambios	1	1	

FIGURA N° 11: CARCASA DERECHA

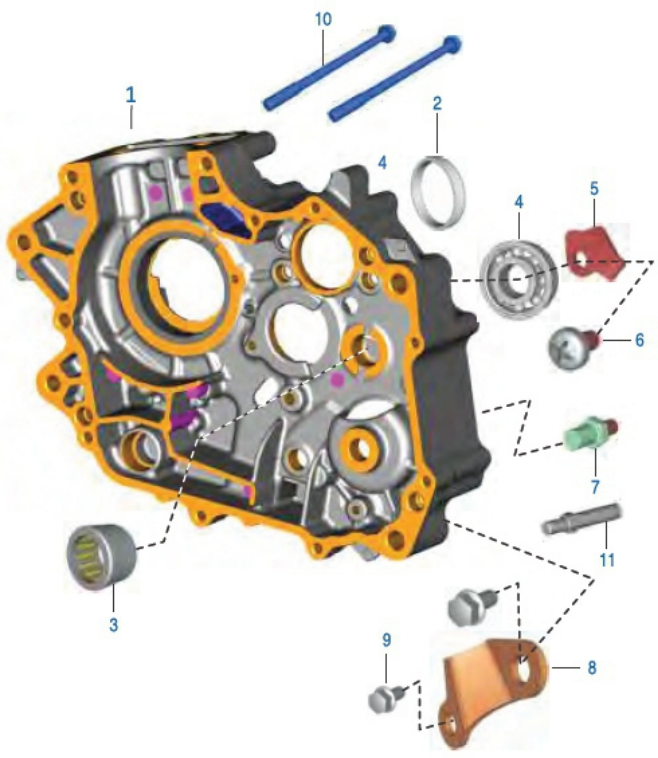

FIG.	PARTE No.	DESCRIPCIÓN	CANT. VEH.		OBSERVACIÓN
			ES	KS	
1	36DU4077	Carcasa Derecha	1	-	
	36PA0210		-	1	
2	PF541018	Buje	1	1	
3	39256220	Rodamiento Eje Clutch	1	1	
4	59200036	Rodamiento Bola Eje Salida	1	-	
	KPBF6203		-	1	
5	JA541010	Platina Carcasa	1	1	
6	DH101380	Tornillo M6x12	1	-	
	JG131220		-	1	
7	52JA0029	Tornillo	1	1	
8	JA541012	Platina Guía Carcasa	1	1	
9	DH101639	Tornillo	2	-	
	LAE00015		-	2	
10	KAED0685	Tornillo	2	2	
11	JE541028	Tornillo Interno Carcasa	1	1	

FIGURA N° 12: CARCASA IZQUIERDA

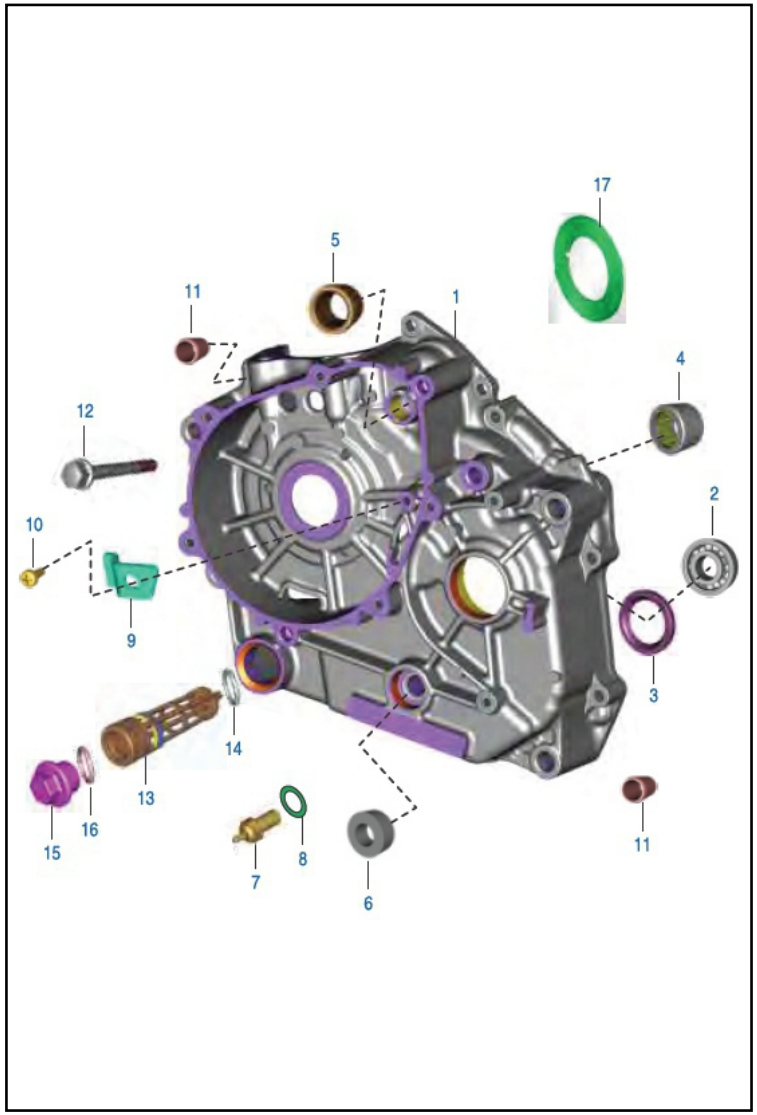

FIG.	PARTE No.	DESCRIPCIÓN	CANT. VEH.		OBSERVACIÓN
			ES	KS	
1	36DU4078	Carcasa Izquierda	1	-	
	56PF5C3Q		-	1	
2	59200036	Rodamiento Bolas	1	-	
	KPBF6203		-	1	
3	39171519	Reten Caja 22_35_7	1	1	
4	39256220	Rodamiento Agujas	1	1	
5	JA541005	Buje Carcasa	1	1	
6	39219019	Reten Eje Cambios 12_22_9	1	1	
7	31201081	Swiche Neutra	1	1	
8	DH101784	Empaque Swiche Neutra	1	1	
9	JH541021	Platina Carcasa Izquierda	1	-	
	JA541028		-	1	
10	DH101380	Tornillo M6	1	-	
	JG131220		-	1	
11	39099906	Pin Guía Carcasa	4	4	
12	59040038	Tornillo	8	8	
13	JG571024	Malla Filtro Aceite	1	1	
14	LJA00004	O´Ring	1	1	
15	JV541006	Tapón Filtro Aceite	1	1	
16	59210023	O´Ring	1	1	

FIGURA N° 13: CONDUCTO ACEITE

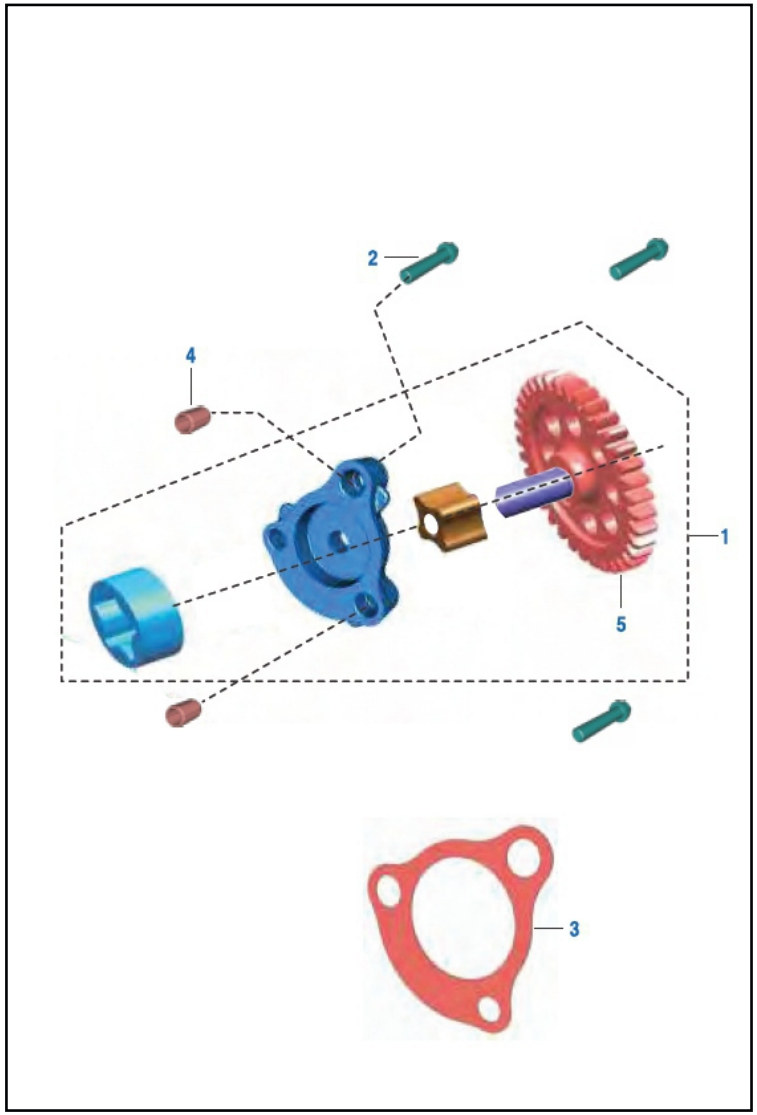

FIG.	PARTE No.	DESCRIPCIÓN	CANT. VEH.		OBSERVACIÓN
			ES	KS	
1	JZ571000	Bomba Aceite	1	1	
2	FD101078	Tornillo	3	3	
3	JA541016	Empaque Bomba Aceite	1	1	
4	39099906	Pin Guía	2	2	
5	JB571006	Piñón Bomba Aceite	1	-	
	JZ571001		-	1	

FIGURA N° 14: PEDAL CRANK

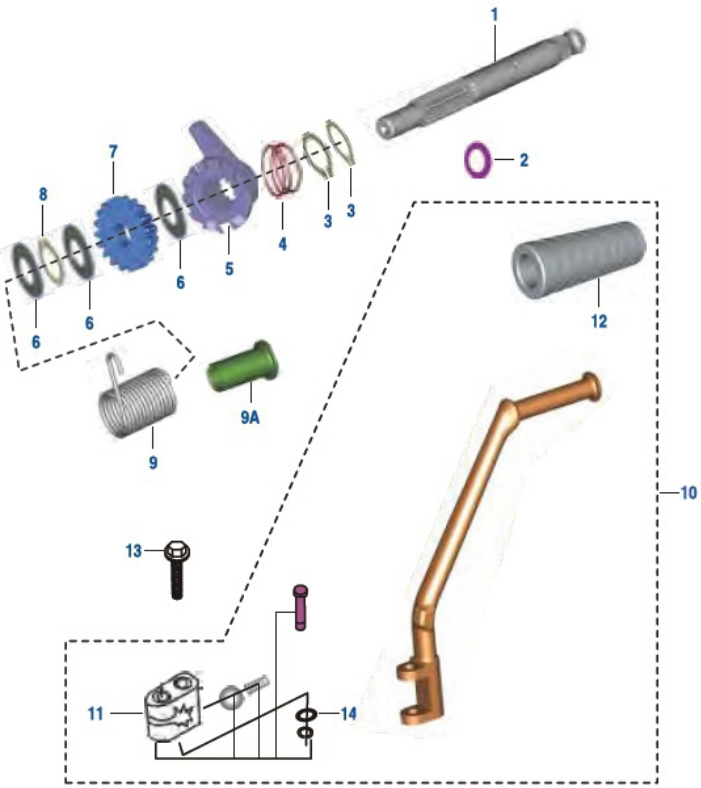

FIG.	PARTE No.	DESCRIPCIÓN	CANT. VEH.		OBSERVACIÓN
			ES	KS	
1	PF621003	Eje Crank	1	1	
2	JA621006	Arandela	1	1	
3	39073817	Pin de Seguridad	2	-	
4	DS101117	Resorte	1	1	
5	JA621002	Piñón Eje Crank	1	1	
6	39099311	Arandela	3	3	
7	PA621005	Piñón Eje Crank	1	1	
8	39240817	Pin de Seguridad	1	-	
9	JE621003	Resorte	1	1	
9A	JE621004	Buje	1	1	
10	DU101050	Pedal Crank	1	1	
11	36DU1007	Kit Moñón Crank	1	1	
12	DD101097	Caucho Pedal Crank	1	-	
	DH101509		-	1	
13	JA621206	Tornillo	1	1	
14	22150241	Arandela	1	1	

FIGURA N° 15: CUBIERTA CLUTCH

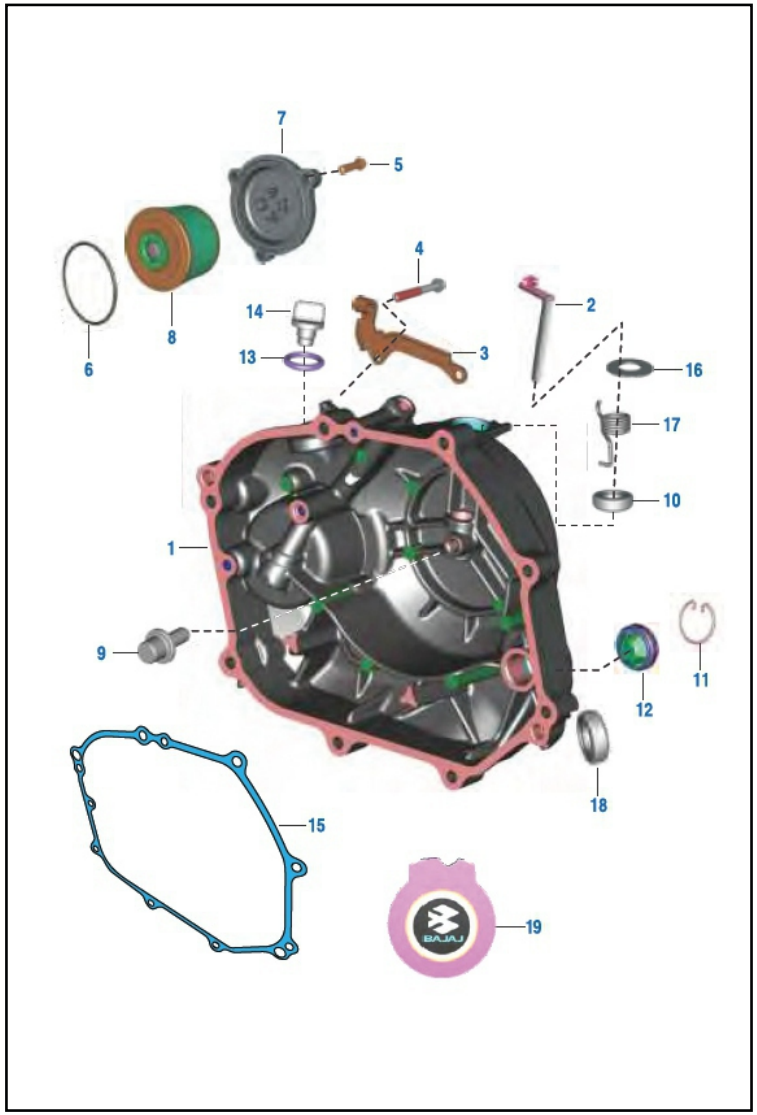

FIG.	PARTE No.	DESCRIPCIÓN	CANT. VEH.		OBSERVACIÓN
			ES	KS	
1	52PF2127	Cubierta Clutch	1	-	
	56PF5K3Q		-	1	
2	JV541208	Eje Interno Clutch	1	1	
3	PF541255	Guía Cable Clutch	1	1	
4	59040038	Tornillo M6	8	8	
5	LAE00005	Tornillo	3	3	
6	39167121	Empaque Filtro Aceite	1	1	
7	JA541211	Tapa Filtro Aceite	1	1	
8	DD121181	Filtro Aceite	1	1	
9	PF551407	Tornillo	1	1	
10	39104119	Reten 12_20_5	1	1	
11	DS101215	Pin Seguridad	1	1	
12	JL541227	Visor Nivel Aceite	1	1	
13	JA541225	Anillo Retenedor	1	1	
14	JA541211	Tapón Aceite	1	1	
15	JA541212	Empaque Cubierta Clutch	1	1	
16	39244311	Arandela 12.5x24x0.8	1	1	
17	JE541214	Resorte	1	1	
18	30101142	Reten 12_26_7	1	1	
19	JV541225	Calcomanía Cubierta Clutch	1	1	

FIGURA N° 16: CUBIERTA VOLANTE

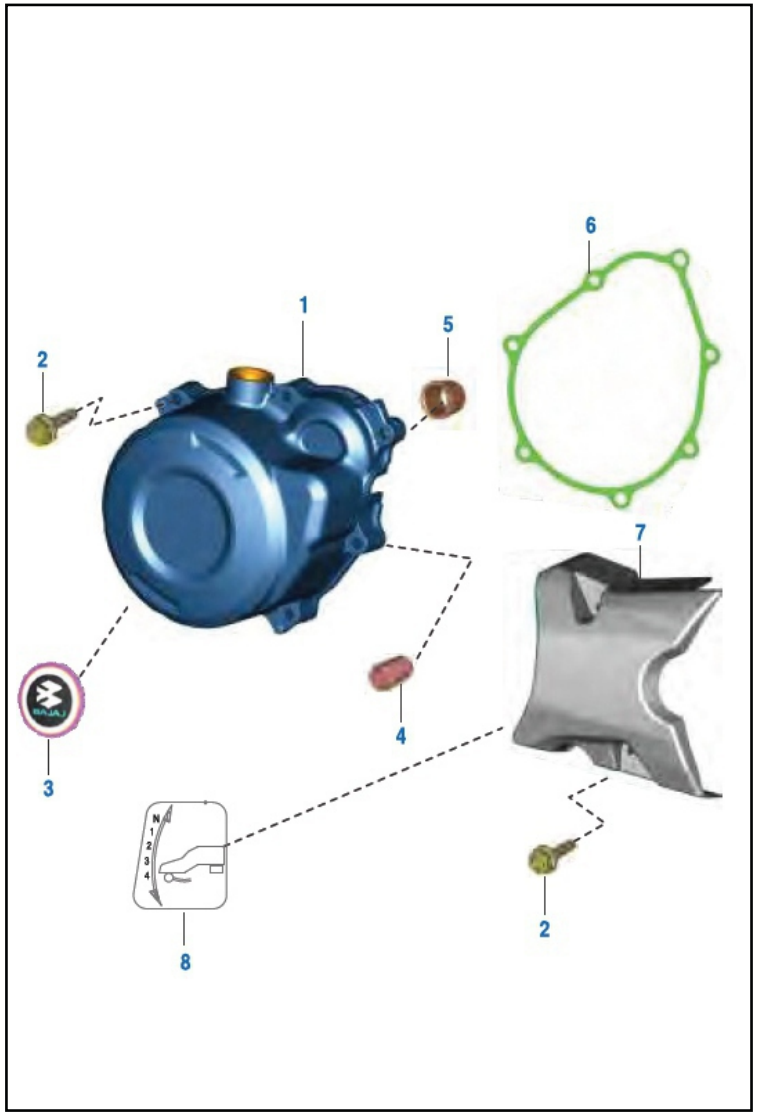

FIG.	PARTE No.	DESCRIPCIÓN	CANT. VEH.		OBSERVACIÓN
			ES	KS	
1	52JV0143	Cubierta Volante	1	-	
	PF541245		-	1	
2	59040038	Tornillo	7	7	
3	PF541249	Calcomanía Cubierta Volante	1	1	
4	39099906	Pin Guía	2	2	
5	JA541005	Buje	1	-	
6	JB541224	Empaque Cubierta Volante	1	-	
	JP541208		-	1	
7	PF541263	Cubierta Cadena	1	-	
	JP541208		-	1	
8	DS161150	Calcomanía Cambios	1	1	

FIGURA N° 17: CLUTCH

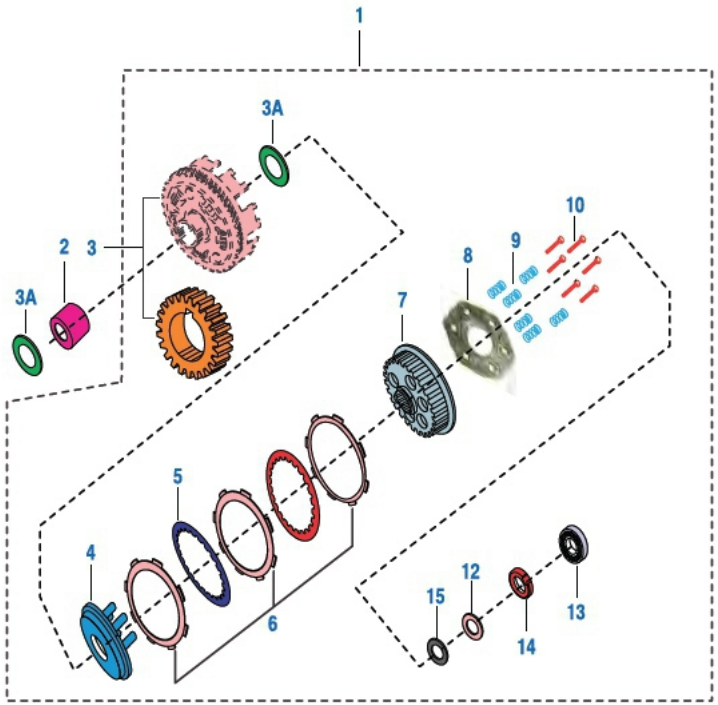

FIG.	PARTE No.	DESCRIPCIÓN	CANT. VEH.		OBSERVACIÓN
			ES	KS	
1	PF551412	Clutch Completo	1	1	
2	JA551406	Buje Corona Clutch	1	1	
3	36JZ0023	Kit Corona y Piñón Primario	1	1	
3A	39260011	Arandela	2	2	
4	JB551408	Base Porta Resortes Clutch	1	1	
5	30101096	Separador Clutch	4	4	
6	36JE0024	Kit Discos Clutch	1	1	
7	PF551411	Corona Interna Clutch	1	1	
8	JB551406	Porta Resortes Clutch	1	-	
	JB551412		-	1	
9	28101214	Resorte Clutch	6	6	
10	39098004	Tornillo	6	6	
12	JA551420	Arandela	1	1	
13	39100120	Rodamientos Bolas Clutch 6000	1	1	
14	52JA0028	Arandela	1	1	
15	JE551409	Arandela	1	1	

FIGURA N° 18: CARBURADOR

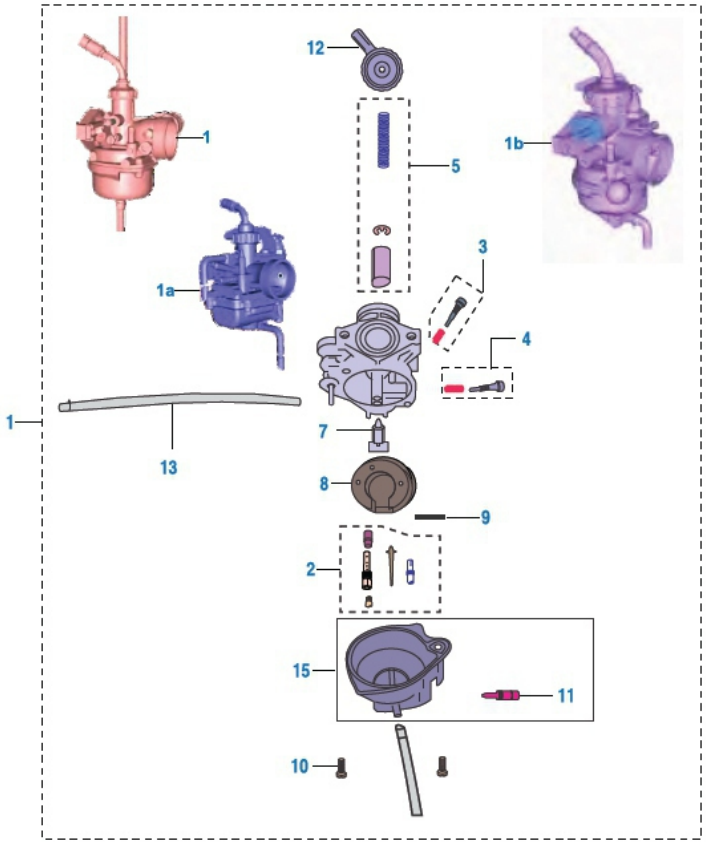

FIG.	PARTE No.	DESCRIPCIÓN	CANT. VEH.		OBSERVACIÓN
			ES	KS	
1	PF581226	Carburador	1	1	Euro II
	PF591256		1	1	Euro III
2	36DU4084	Kit Boquereles Carburador	1	1	
3	36JH0040	Tornillo Ajuste Carburador	1	1	
4	36DU4083	Kit Tornillo Ralentí	1	1	
5	36DU4081	Kit Cortina Carbuador	1	1	
6	36JH0012	Kit Anillo Reten y Empaque	1	1	No Ilustrado
7	JB581229	Aguja Flota Carburador	1	1	
8	JB581230	Flota Carburador	1	1	
9	JB581256	Pin Pasador Flota Carburador	1	1	
10	PA581221	Tornillo	1	1	
11	JB581260	Tornillo Drenaje	1	1	
12	36DU4082	Tapa Carburador	1	1	
13	JB581258	Manguera de Drenaje	1	1	
15	36JH0044	Taza Carburador	1	1	

FIGURA N° 19: FILTRO DE AIRE

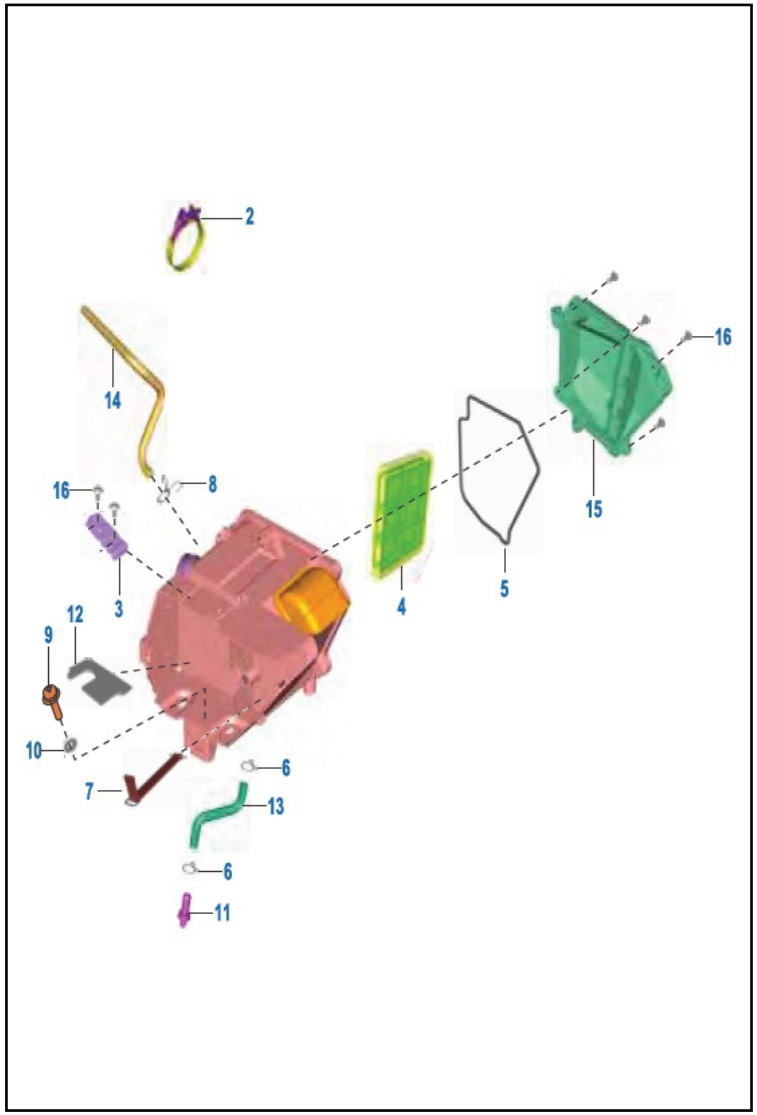

FIG.	PARTE No.	DESCRIPCIÓN	CANT. VEH.		OBSERVACIÓN
			ES	KS	
1	PF581087	Caja Filtro Aire Completa	1	-	
	PF581180		-	1	
2	DH121038	Abrazadera	1	1	
3	DY581005	Espaciador Batería	1	1	
4	31121029	Elemento Filtro Aire	1	1	
5	DU121052	Empaque Tapa Caja Filtro	1	1	
6	DP121025	Abrazadera	2	2	
7	DM221001	Banda Herramienta	1	1	
8	DG121040	Abrazadera	1	1	
9	39240701	Tornillo	2	2	
10	39178924	Arandela	2	2	
11	DS121126	Tapón	1	1	
12	DY401801	Antivibrante Batería	2	2	
13	DY581010	Manguera Drenaje	1	1	
14	DY581009	Conducto Filtro Aire	1	1	
15	DY581002	Tapa Caja Filtro Aire	1	1	
16	LBU00007	Tornillo	6	6	

FIGURA N° 20: SILENCIADOR

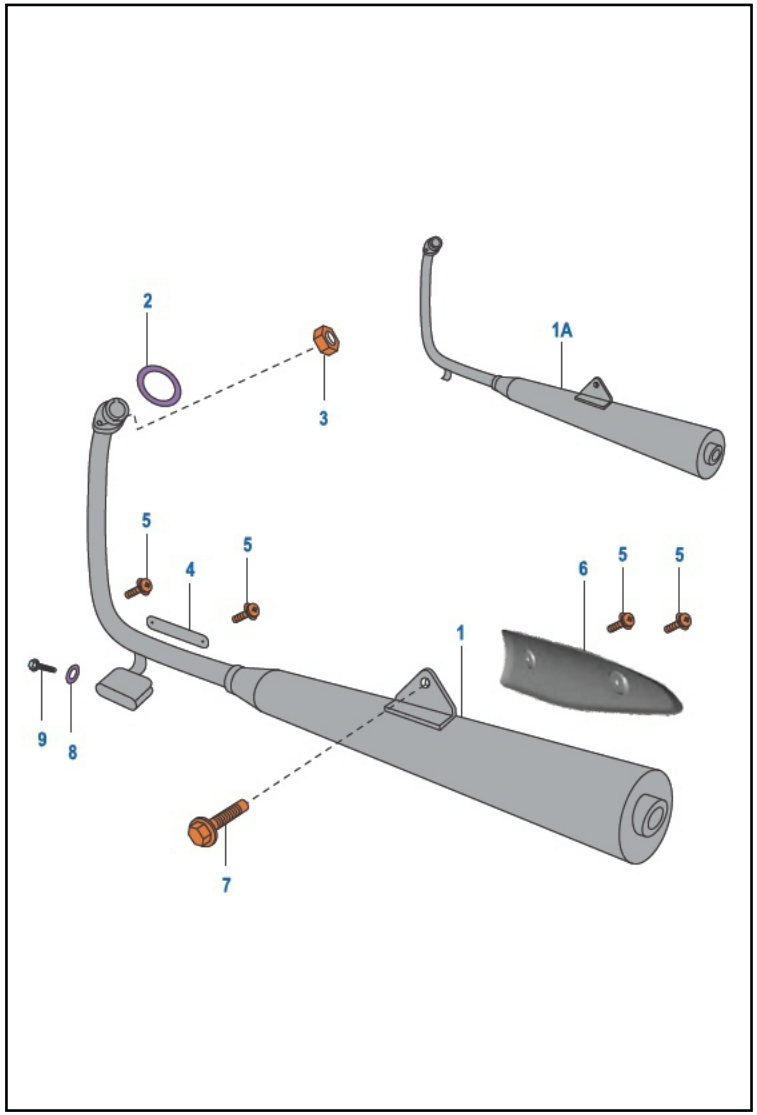

FIG.	PARTE No.	DESCRIPCIÓN	CANT. VEH.		OBSERVACIÓN
			ES	KS	
1	PF591407	Silenciador	1	1	Euro III
	PF591360		1	1	Euro II
2	JE591002	Empaque Tubo Escape	1	1	
3	39229515	Tuerca Silenciador	2	2	
4	PF591043	Platina Inerior Mofle	1	1	
5	JW591028	Tornillo M5X0.8	4	4	
6	PF591327	Platina Mofle	1	1	
7	DD101366	Tornillo	1	1	
8	39249211	Arandela	1	1	
9	DK101610	Tornillo M5	1	1	
10	JB591068	Arandela Nylon	2	2	No Ilustrado

FIGURA N° 21: MOTOR ARRANQUE

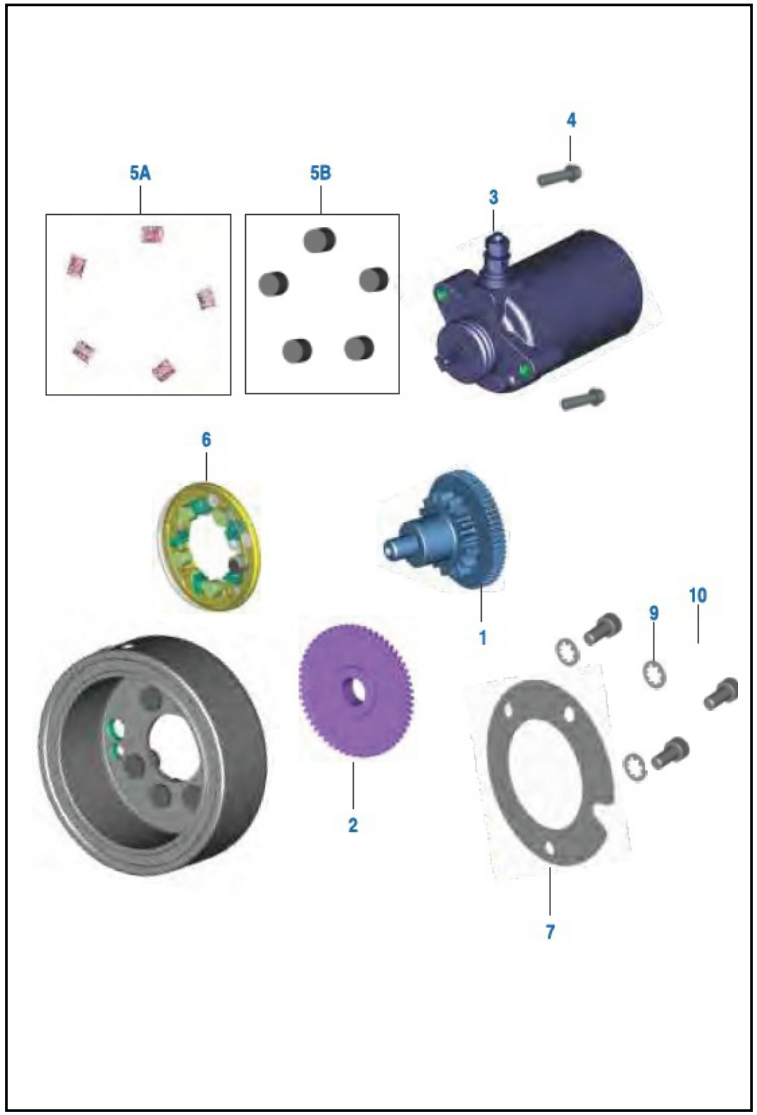

FIG.	PARTE No.	DESCRIPCIÓN	CANT. VEH.		OBSERVACIÓN
			ES	KS	
1	PF621400	Piñón Arranque	1	-	
2	PF621411	Piñón Arranque	1	-	
3	JH351601	Motor Arranque	1	-	
4	KAED0625	Tornillo	2	-	
5A	36DK0077	Kit Resortes Clutch	1	-	
5B	DH101163	Pin Clutch de Una Vía	5	-	
6	36DK0076	Clutch de Una Vía	1	-	
7	DK101605	Platina Cluch de Una Vía	1	-	
8	DH101163	Pin Pasador	5	-	No Ilustrado
9	39084914	Arandela	3	-	
10	39097204	Tornillo	3	-	

FIGURA N° 22: VOLANTE / PLATO DE BOBINAS

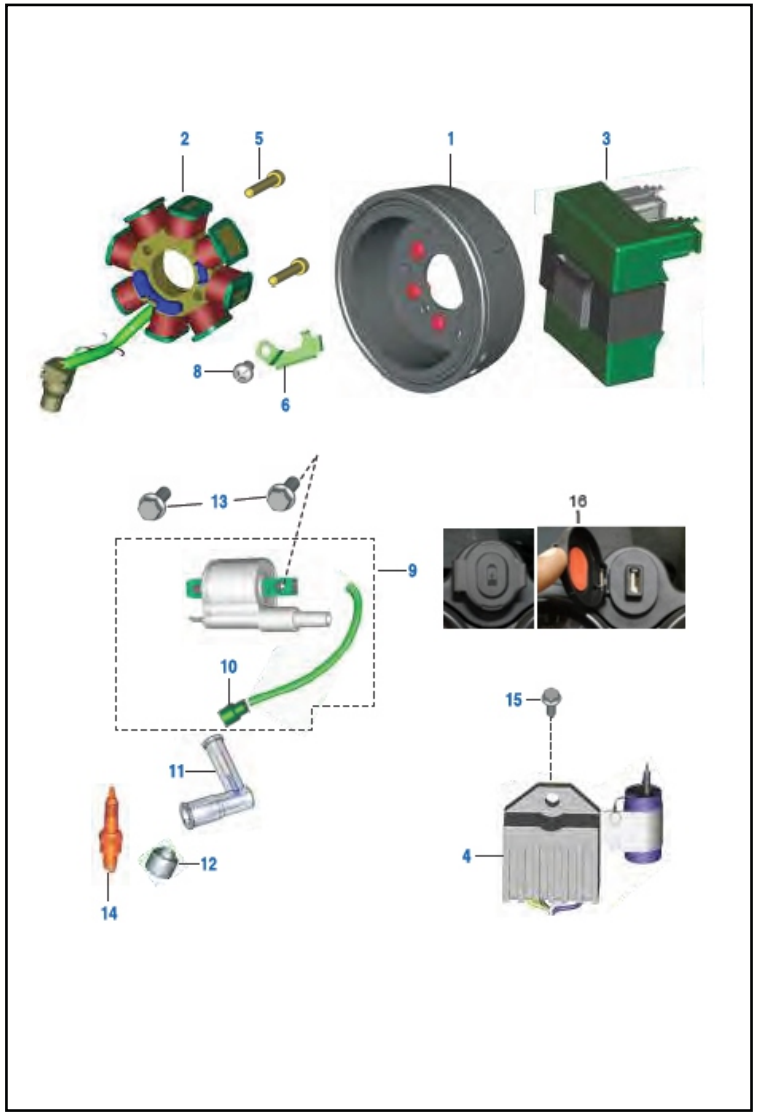

FIG.	PARTE No.	DESCRIPCIÓN	CANT. VEH.		OBSERVACIÓN
			ES	KS	
1	PF351022	Volante	1	1	
2	PF351056	Plato Bobinas	1	1	
3	PF351253	C.D.I	1	1	
4	JZ402002	Regulador	1	1	
5	LAC00052	Tornillo	2	2	
6	PF541242	Soporte	1	1	Para Cargador USB
7	DH101380	Tornillo	2	2	
8	DH101380	Tornillo	1	1	
9	DY351201	Bobina de Alta	1	1	
10	DD111012	Antivibrante Capuchón Bobina	2	2	
11	DD111048	Capuchón Bujía	1	1	
12	DD111011	Antivibrante Capuchón Bujía	1	1	
13	KADF0616	Tornillo	2	2	
14	CF111019	Bujía UR4AC BOSCH	1	1	
	DD111018	Bujía P_RZ9HC SUPER MICO BOSCH	1	1	
15	39194304	Tornillo	1	1	
16	PF403400	Cargador USB	1	1	Para Cargador USB

FIGURA N° 23: SILLIN

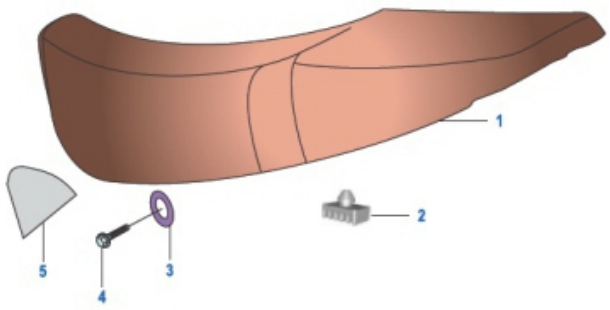

FIG.	PARTE No.	DESCRIPCIÓN	CANT. VEH.		OBSERVACIÓN
			ES	KS	
1	DU211001	Sillín	1	1	
	20008064				Nacional
2	DP211009	Antivibrante Sillín	1	1	
3	39121111	Arandela	2	2	
4	39129004	Tornillo	2	2	
5	DU141014	Protector Tanque	1	1	

FIGURA N° 24 : SOPORTES MOTOR

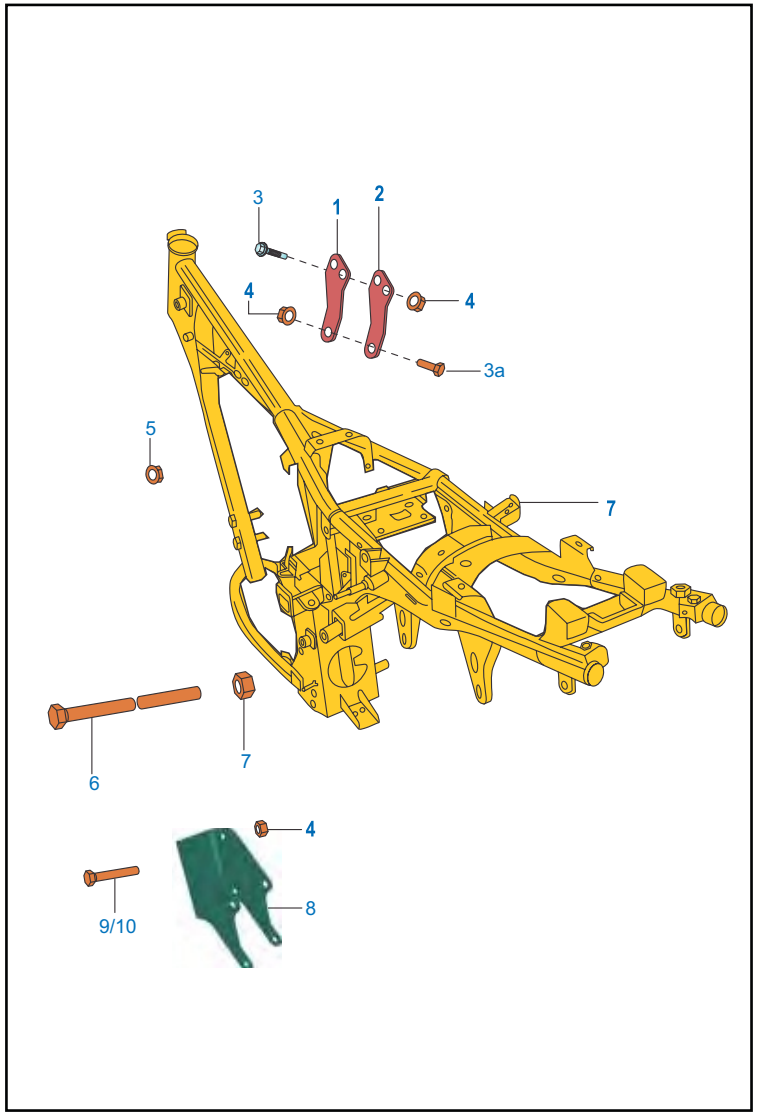

FIG.	PARTE No.	DESCRIPCIÓN	CANT. VEH.		OBSERVACIÓN
			ES	KS	
1	DM161192	Soporte Motor Izq.	1	1	
2	DM161193	Soporte Motor Der.	1	1	
3	KADD0855	Tornillo	2	2	
3a	KADD0865	Tornillo	1	1	
4	KCGD0808	Tuerca	7	7	
5	KCGD0808	Tuerca	4	4	
6	39270204	Tornillo	1	1	
7	39272315	Tuerca M10	1	1	
8	DY113400	Soporte Motor	1	1	
9	KADD0885	Tornillo	1	1	
10	KADD0880	Tornillo	3	3	

ESTO SÍ ES VERDADERO RESPALDO Y TRANQUILIDAD PARA TI

REPUESTOS ORIGINALES

auteco®

¡LOS DEL STICKER ROSADO!

BAJAJ
MOTOCICLETAS

¡LOS DEL STICKER ROSADO!

FIGURA N° 25 : CHASIS

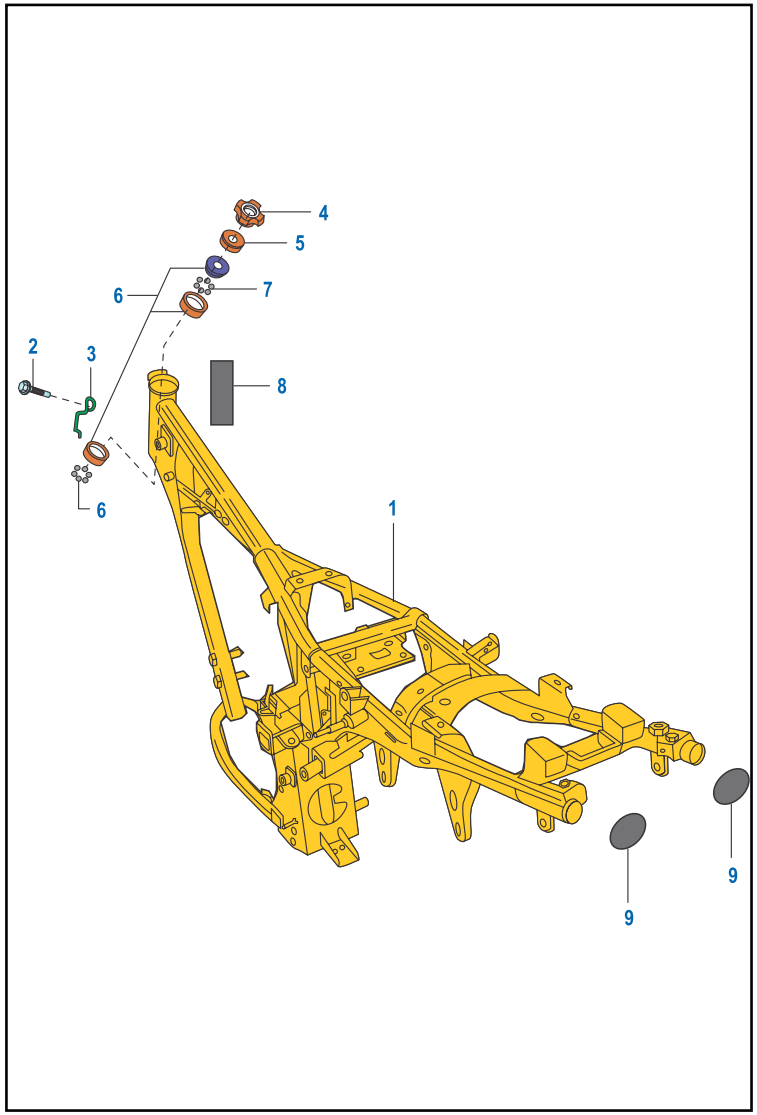

FIG.	PARTE No.	DESCRIPCIÓN	CANT. VEH.		OBSERVACIÓN
			ES	KS	
2	39247304	Tornillo M6X12	1	1	
3	31191002	Guía	1	1	
4	DF181090	Tuerca espiga	1	1	
5	DH181014	Guardapolvo Chasis	1	1	
6	36314005	Kit Cunas Dirección	1	1	
7	DJ181115	Canastillas Diección	2	2	
8	DU161196	Tapa Chasis	1	1	
9	DU161024	Tapón Chasis	2	2	

FIGURA N° 26: BRAZO OSCILANTE / AMORTIGUADOR

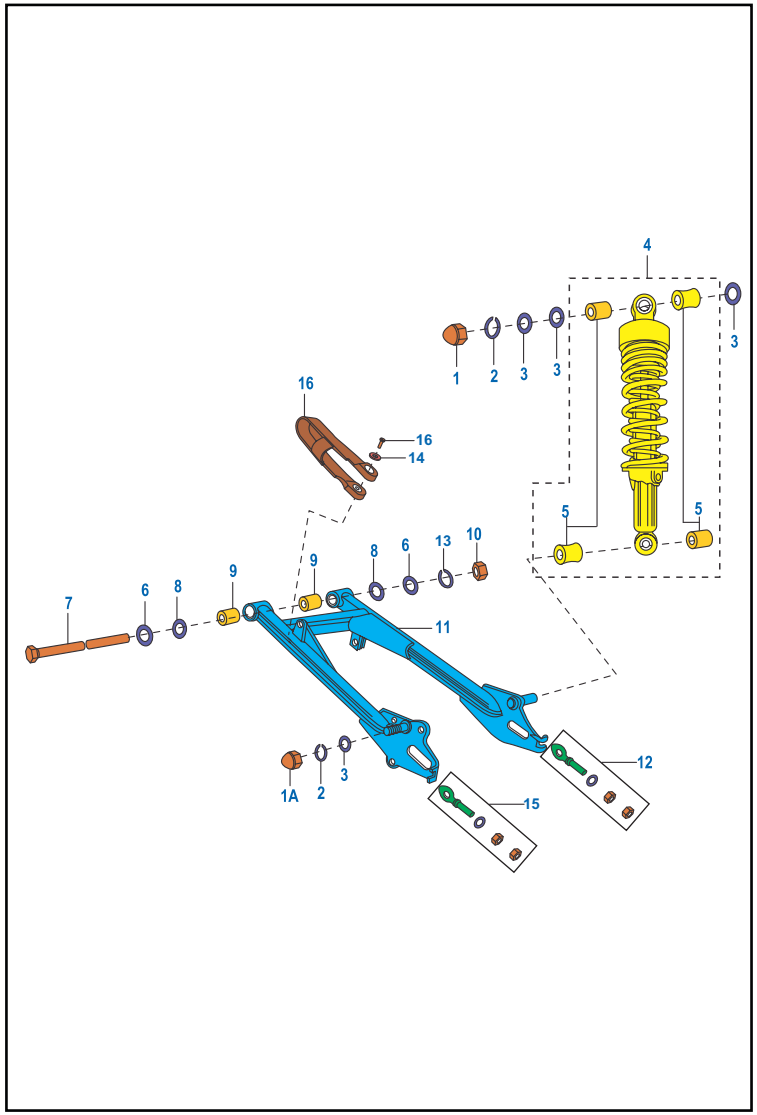

FIG.	PARTE No.	DESCRIPCIÓN	CANT. VEH. ES	CANT. VEH. KS	OBSERVACIÓN
1	39071215	Tuerca 12 mm.	4	4	
1A	39236615	Tuerca	4	4	
2	39073712	Arandela	4	4	
3	39071411	Arandela 12 mm.	8	8	
4	DZ171016	Amortiguador rasero	2	2	
	20008919		2	2	Integración Nacional
5	36DF1701	Kit Bujes Amortiguador rasero	1	1	
6	39024811	Arandela 10 mm.	2	2	
7	31171006	Pasador Brazo Oscilante	1	1	
8	39020111	Arandela 10 mm.	2	2	
9	30171018	Buje Brazo Oscilante	2	2	
10	39122515	Tuerca 10 mm.	1	1	
11	52DU0555	Brazo Oscilante	1	1	
12	JK122004	Tensor Cadena Derecho	1	1	
13	31171012	Caucho Brazo Oscilante	1	1	
14	39045411	Arandela 4 mm.	2	2	
	39130911	Arandela	2	2	
15	JK122002	Tensor Cadena Izquierdo	1	1	
16	39055302	Protector Cadena	2	2	

FIGURA N° 27: REPOSAPIES

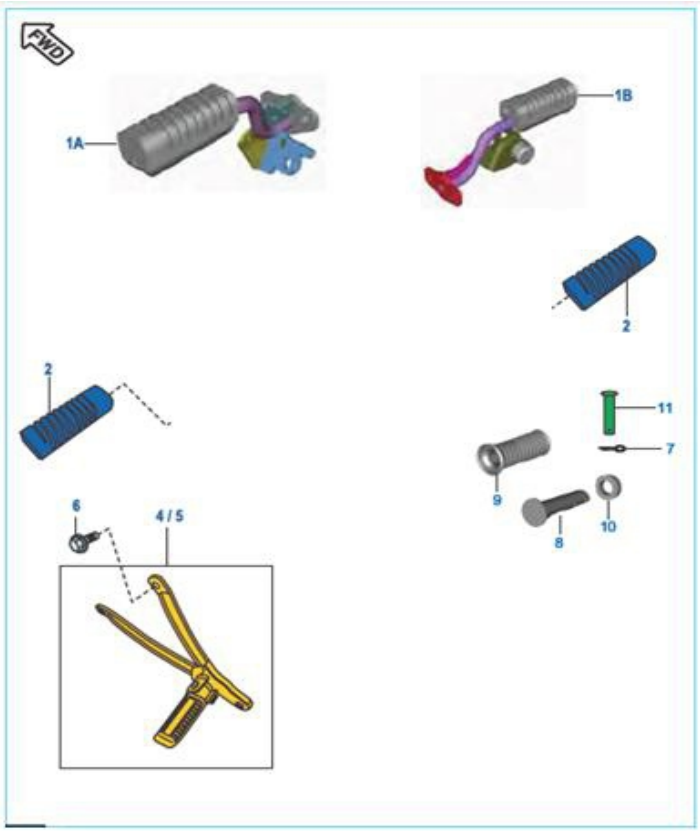

FIG.	PARTE No.	DESCRIPCIÓN	CANT. VEH.		OBSERVACIÓN
			ES	KS	
1A	DY113000	Reposapiés Conductor Izq.	1	1	
1B	DY113002	Reposapiés Conductor Der.	1	1	
2	DF161413	Caucho Reposapiés Conductor	2	2	
4	DU161266	Reposapiés Pasajero Izq.	1	1	
5	DU161271	Reposapiés Pasajero Der.	1	1	
6	39248104	Tornillo	2	2	
7	39078408	Pin	2	2	
8	DP161170	Taco Reposapiés Pasajero	2	2	
9	JK113008	Caucho Reposapiés Pasajero	2	2	
10	DP161163	Arandela Reposapiés	2	2	
11	30171022	Pin 8x31	2	2	
12	LAD00126	Tornillo	2	2	No Ilustrado
13	39154011	Arandela	2	2	No Ilustrado
14	KDCB0816	Arandela	2	2	No Ilustrado
15	KADD0820	Tornillo	2	2	No Ilustrado

FIGURA N° 28: GUARDABARRO DELANTERO / GUARDABARRO TRASERO

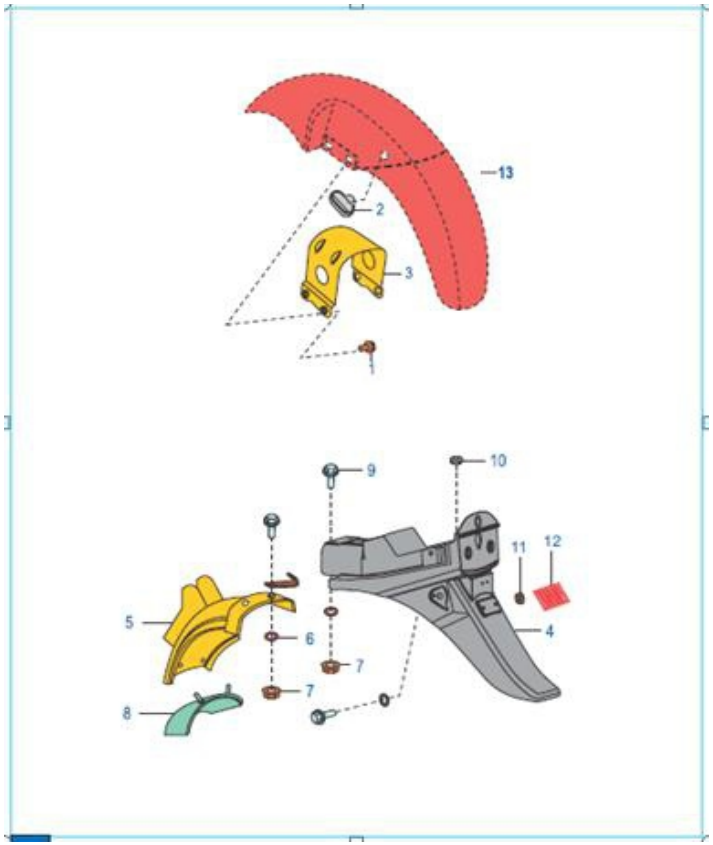

FIG.	PARTE No.	DESCRIPCIÓN	CANT. VEH.		OBSERVACIÓN
			ES	KS	
1	KADD0816	Tornillo 8 mm.	4	4	
2	DS161125	Guía Cable	1	1	
2A	DJ161069	Pin Guía Cable	1	1	No Ilustrado
3	DU161098	Soporte Guardabarro Delantero	1	1	
4	DU161008	Guardabarro Trasero	1	1	
5	DM161009	Guardabarro Trasero Interno	1	1	
6	39071111	Arandela	6	6	
7	39081715	Tuerca 6 mm.	6	6	
8	DD161051	Guardapolvo Guardabarro Trasero	1	1	
9	39248304	Tornillo M6	6	6	
10	DD161013	Antivibrante Guardabarro Trasero	1	1	
11	KCGA0505	Tuerca	1	1	
12	DD201002	Reflectivo	1	1	
13	52DU0071	Guardabarro Delantero	1	1	
	20006506		1	1	Integración Nacional

FIGURA N° 29: GATO CENTRAL Y LATERAL

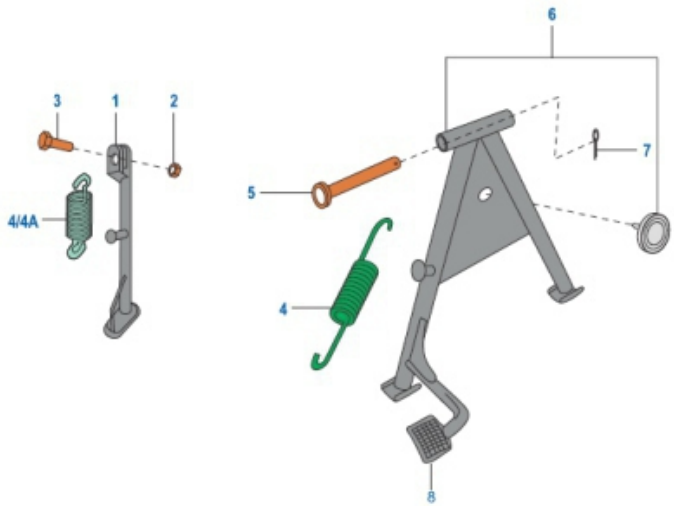

FIG.	PARTE No.	DESCRIPCIÓN	CANT. VEH.		OBSERVACIÓN
			ES	KS	
1	DY113200	Gato Lateral	1	1	
2	39042215	Tuerca Seguridad 10 mm.	1	1	
3	DF161102	Tornillo	1	1	
4	30161158	Resorte	1	1	
4A	DH161066	Resorte	1	1	
5	30161157	Pasador Gato Central	1	1	
6	DU161032	Gato Central	1	1	
7	39078708	Pin	1	1	
8	DG161124	Antivibrante	1	1	

FIGURA N° 30: LLANTAS / RINES

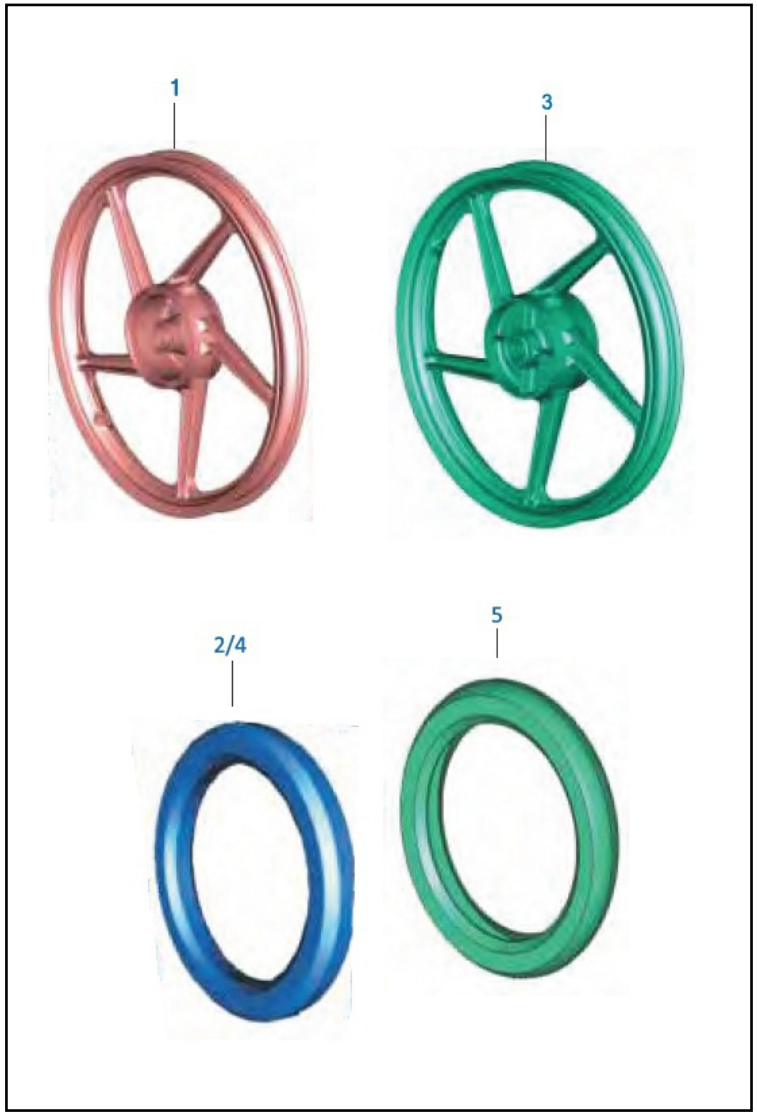

FIG.	PARTE No.	DESCRIPCIÓN	CANT. VEH.		OBSERVACIÓN
			ES	KS	
1	JK131026	Rin Delantero 1.40x17	1	-	Para Boxer Titannium
2	6MCY60277RI434	Llanta Del. 275x17 RIB (Opcional)	1		EUROGRIP
	275-17-ZFSN4-TT	Llanta Del. 275x17 ZFS (Opcional)	1		MRF
	2.75-17-MR-109-6PR	Llanta Del. 275x17 MR-109 (Opcional)	1		QUEEN
	41070-2717-NR53/18	Llanta Del. 275x17 NR53 (Opcional)	1		IRC
3	DU151034	Rin Trasero 1.60x17	1	-	Para Boxer Titannium
4	6MCY6031750634	Llanta Tras. 300x17 ATT1050 (Opcional)	1		EUROGRIP
	20181330	Llanta Tras. 300x17 NGP PLUS (Opcional)	1		MRF
	300-17-MR-109-6PR	Llanta Tras. 300x17 MR-109 (Opcional)	1		QUEEN
	41070-9017-NF53/18	Llanta Tras. 90/90x17 NF53 (Opcional)	1		IRC
5	41075-2717/18	Neumáti o 275-300x17	2		IRC

FIGURA N° 31: RINES

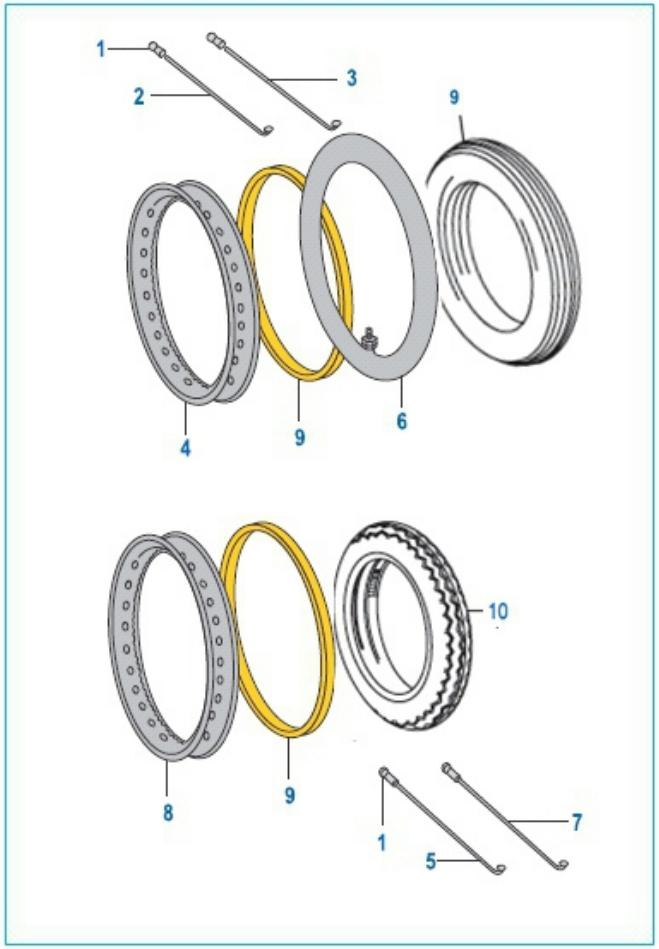

FIG.	PARTE No.	DESCRIPCIÓN	CANT. VEH.		OBSERVACIÓN
			ES	KS	
1	16151066	Tuerca Radios	72	72	
2	DU151025	Radio Interno	18	18	
3	DU151026	Radio Externo	18	18	
4	DM151029	Rin Delantero 1.60x17	1	1	
5	DS151009	Radio Trasero Interno	18	18	
6	275/300-17-QN/23	Neumáti o 275-300x17 (Opcional)	2	2	QUEEN
	41075-2717/18	Neumáti o 275-300x17 (Opcional)	2	2	IRC
	41075-2717/23	Neumáti o 275-300x17 (Opcional)	2	2	MAXIONE
7	DS151010	Radio Trasero Externo	18	18	
8	DU151018	Rin Trasero 1.85x17	1	1	
9	6MCY60277RI434	Llanta Del. 275x17 RIB (Opcional)	1	1	EUROGRIP
	275-17-ZFSN4-TT	Llanta Del. 275x17 ZFS (Opcional)	1	1	MRF
	2.75-17-MR-109-6PR	Llanta Del. 275x17 MR-109 (Opcional)	1	1	QUEEN
	41070-2717-NR53/18	Llanta Del. 275x17 NR53 (Opcional)	1	1	IRC
10	6MCY6031750634	Llanta Tras. 300x17 ATT1050 (Opcional)	1	1	EUROGRIP
	20181330	Llanta Tras. 300x17 NGP PLUS (Opcional	1	1	MRF
	300-17-MR-109-6PR	Llanta Tras. 300x17 MR-109 (Opcional)	1	1	QUEEN
	41070-9017-NF53/18	Llanta Tras. 90/90x17 NF53 (Opcional)	1	1	IRC

FIGURA N° 32: RUEDA DELANTERA PARA BOXER TITANNIUM (ASPAS)

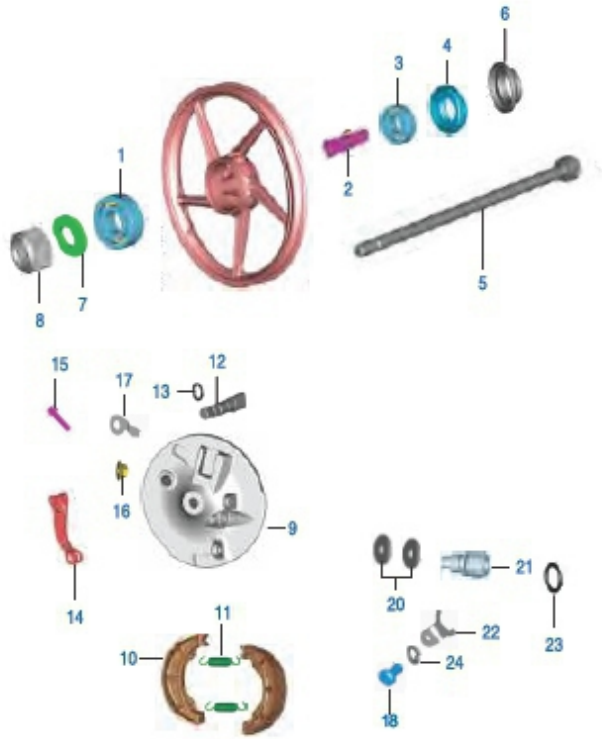

FIG.	PARTE No.	DESCRIPCIÓN	CANT. VEH.		OBSERVACIÓN
			ES	KS	
1	KPBB6300	Rodamiento Bolas 6300	1	-	
2	31151004	Buje Rin Delantero	1	-	
3	KPBB6200	Rodamiento Bolas 6200	1	-	
4	14151021	Reten 30x17x6	1	-	
5	DZ151012	Eje Rueda Delantera	1	-	
6	DU151005	Buje Eje Rueda Delantera	1	-	
7	39024811	Arandela 10 mm.	1	-	
8	DU151031	Tuerca 10 mm.	1	-	
9	DZ151027	Portabandas Delantero	1	-	
10	31151060	Bandas Freno Delantero	2	-	
11	30151069	Resorte Bandas Freno	2	-	
12	31151011	Leva Interna Portabandas Del.	2	-	
13	30151038	Anillo Retenedor	1	-	
14	DD151008	Leva Externa Portabandas Del.	2	-	
15	39077504	Tornillo 6 mm.	1	-	
16	39079815	Tuerca 6 mm.	1	-	
17	DS151091	Indicador Nivel Bandas Freno	1	-	
18	KBBA0408	Tornillo	1	-	
19	31151014	Reten	1	-	
20	39024211	Arandela	2	-	
21	JA131606	Buje Piñón Velocímetro	1	-	
22	30151118	Platina	1	-	
23	39101321	Anillo Retenedor	1	-	
24	39090012	Arandela	1	-	

FIGURA N° 33: RUEDA DELANTERA (RADIOS) (1/2)

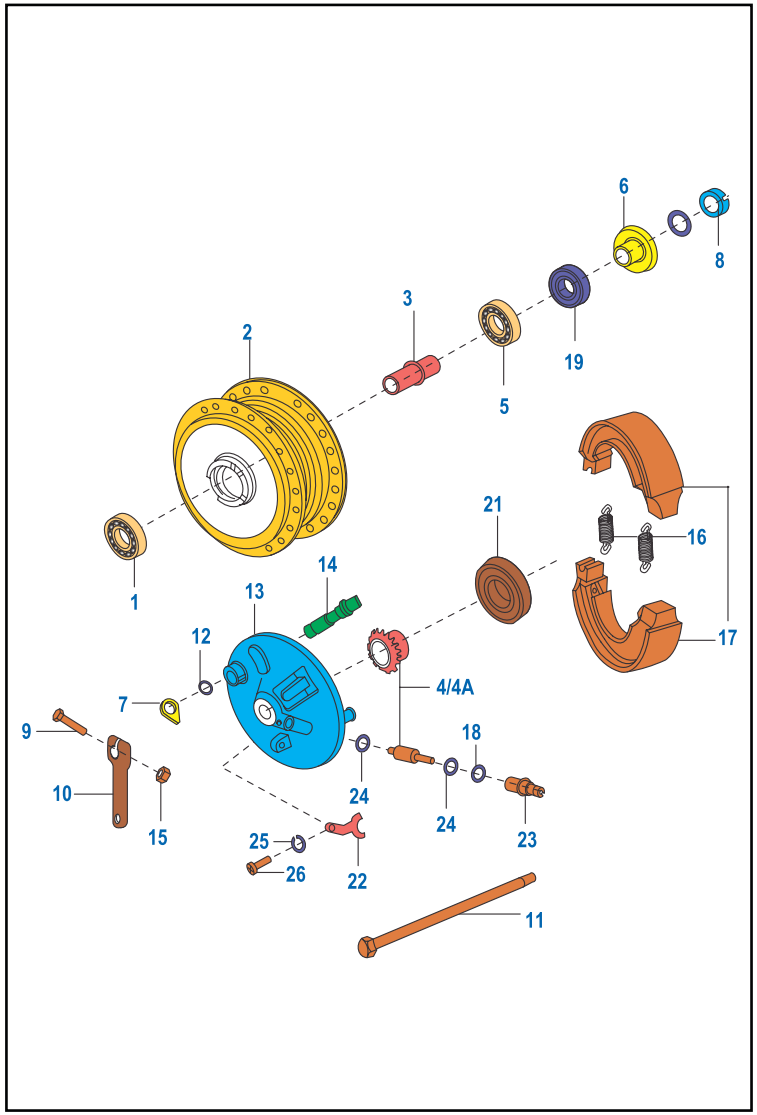

FIG.	PARTE No.	DESCRIPCIÓN	CANT. VEH. ES	CANT. VEH. KS	OBSERVACIÓN
1	39268020	Rodamiento Bolas Campana Del.	1	1	
2	DF151003	Campana Delantera	1	1	
3	31151004	Buje Rin Delantero	1	1	
4	36DZ0008	Set Piñón Velocímetro	1	1	
5	KPBB6200	Rodamiento Bolas 6200	1	1	
6	DU151005	Buje Eje Rueda Delantera	1	1	
7	DS151091	Indicador Nivel Bandas Freno	1	1	
8	DU151031	Tuerca 10 mm.	1	1	
9	39077504	Tornillo 6 mm.	1	1	
10	DD151008	Leva Externa Portabandas Del.	1	1	
11	DZ151012	Eje Rueda Delantera	1	1	
12	30151038	Anillo Retenedor	1	1	
13	DZ151027	Portabandas Delantero	1	1	
14	31151011	Leva Interna Portabandas Del.	1	1	
15	39079815	Tuerca 6mm.	1	1	
16	30151069	Resorte Bandas Freno	2	2	
17	31151060	Bandas Freno Delantero	1	1	
18	39101321	Anillo Retenedor	1	1	
19	14151021	Reten (30-17-6)	1	1	
20	KBCC0514	Tornillo	1	1	No Ilustrado
21	31151014	Reten	1	1	
22	30151118	Platina	1	1	
23	JA131606	Buje Piñón Velocímetro	1	1	
24	39024211	Arandela	2	2	
25	39090012	Arandela	1	1	

FIGURA N° 33: RUEDA DELANTERA (RADIOS) (2/2)

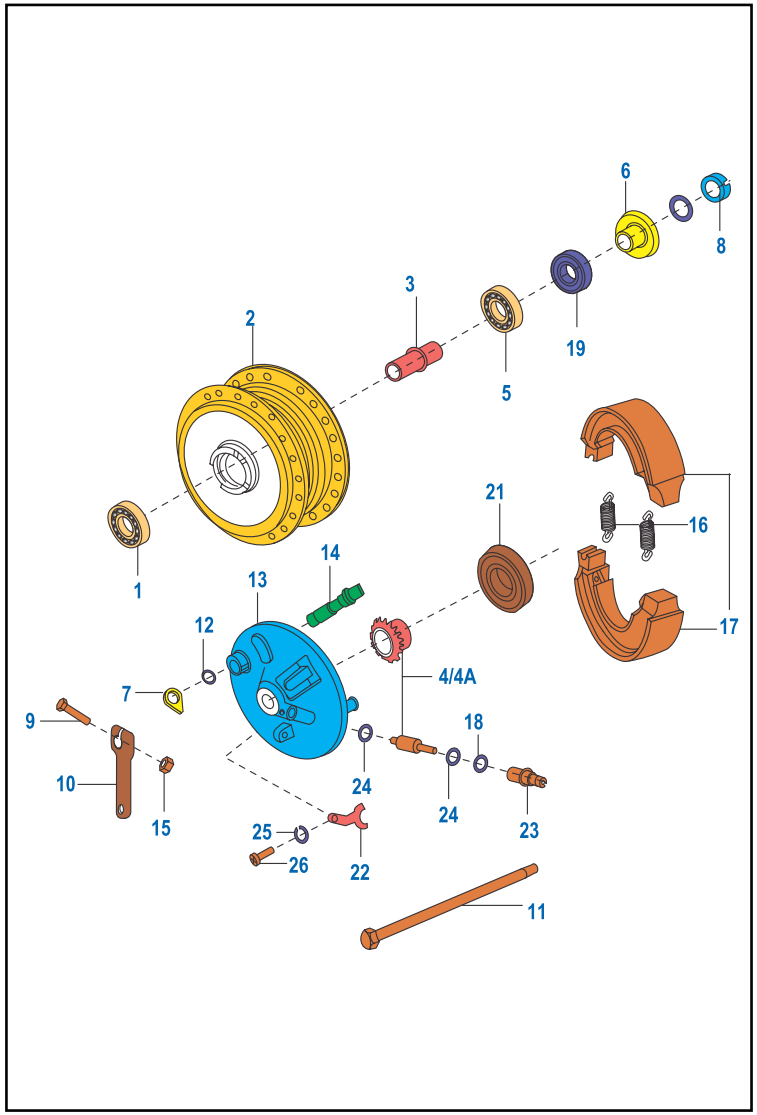

FIG.	PARTE No.	DESCRIPCIÓN	CANT. VEH.		OBSERVACIÓN
			ES	KS	
26	KBBA0408	Tornillo	1	1	
27	39156121	Anillo Retenedor	1	1	

FIGURA N° 34: RUEDA TRASERA (1/2) PARA BOXER TITANNIUM (ASPAS)

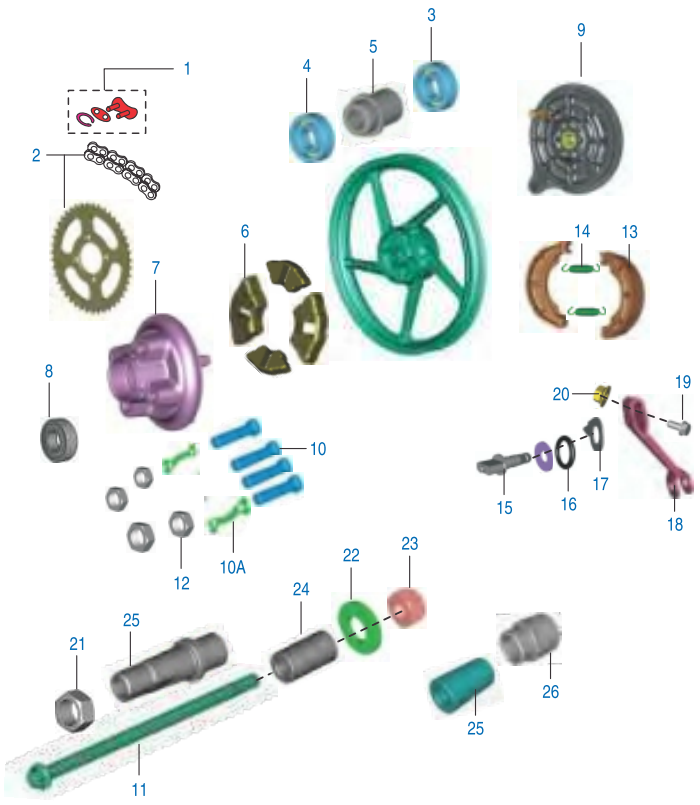

FIG.	PARTE No.	DESCRIPCIÓN	CANT. VEH.		OBSERVACIÓN
			ES	KS	
1	DX151081	Unión Cadena	1	-	
2	36DU4085	Kit Sprocket y Cadena	1	-	
3	KPBB6301	Rodamiento Bolas	1	-	
	KPBB6300		1	-	
4	KPBB6201	Rodamiento Bolas	1	-	
	KPBb6200		1	-	
5	31151018	Buje Rin Trasero	1	-	
6	31151021	Caucho Campana	4	-	
7	DU151010	Porta Sprocket	1	-	
8	KPBC6004	Rodamiento Bolas 6400 2RS	1	-	
9	DZ151044	Portabandas Trasero	1	-	
10	LAA00034	Tornillo Sprocket	4	-	
10a	31151029	Platina	1	-	
11	DU151029	Eje Rueda Trasera	1	-	
12	39079415	Tuerca 10 mm.	4	-	
13	31151060	Bandas Freno Trasero	2	-	
14	30151069	Resorte Bandas Freno	2	-	
15	JB131223	Leva Interna Portabandas Tras.	1	-	
16	30151038	Anillo Retenedor	1	-	
17	30151005	Indicador Nivel Bandas Freno	1	-	
18	31151037	Leva Externa Portabandas Tras.	1	-	

FIGURA N° 34: RUEDA TRASERA (2/2) PARA BOXER TITANNIUM (ASPAS)

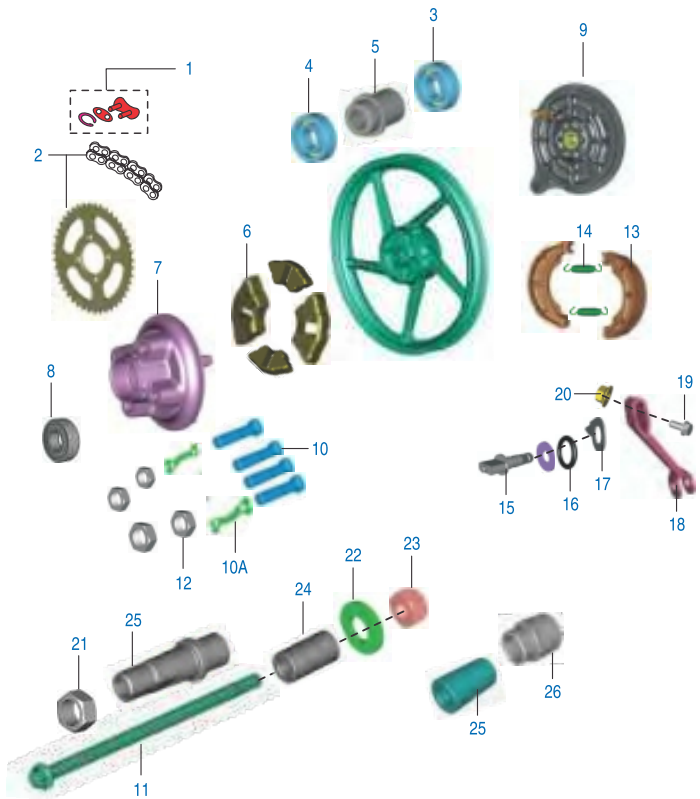

FIG.	PARTE No.	DESCRIPCIÓN	CANT. VEH.		OBSERVACIÓN
			ES	KS	
19	39107404	Tornillo	1	-	
20	39079815	Tuerca 6 mm.	1	-	
21	39098815	Tuerca 18 mm.	1	-	
22	39071411	Arandela	1	-	
23	59150003	Tuerca 12 mm.	1	-	
24	31151026	Buje Campana Trasera	1	-	
25	31151028	Buje Porta Sprocket	1	-	
26	DU151006	Buje Portabandas	1	-	

FIGURA N° 35: RUEDA TRASERA (RADIOS) (1/2)

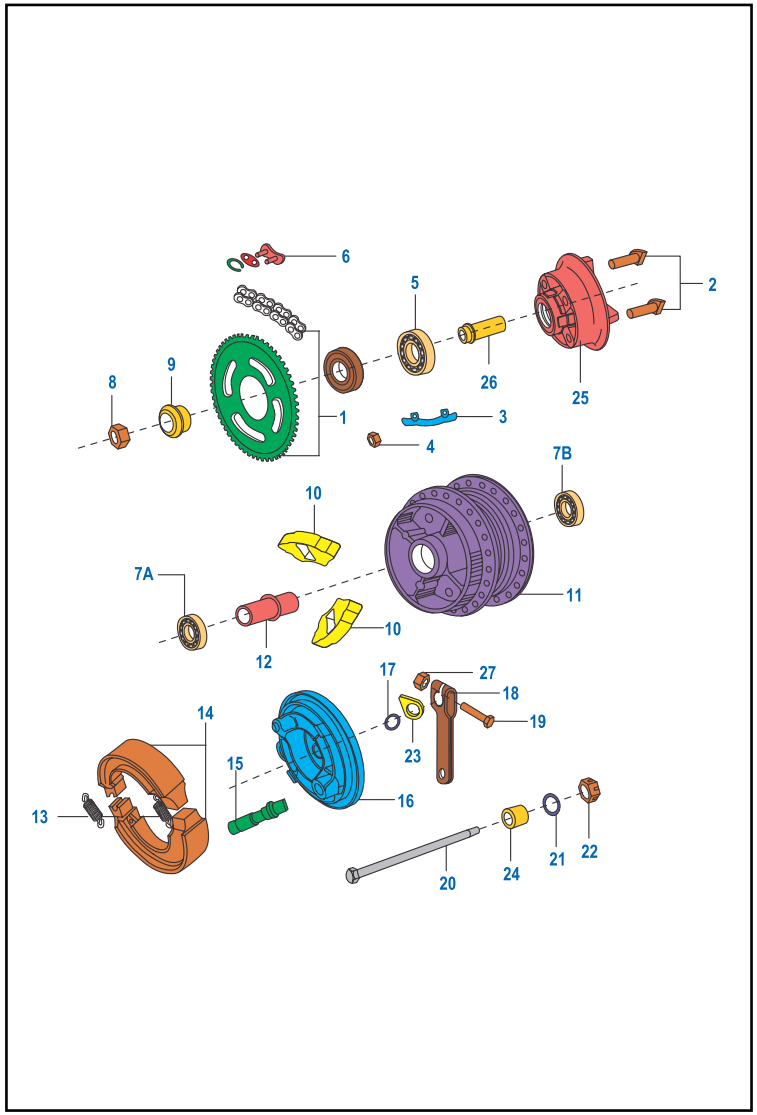

FIG.	PARTE No.	DESCRIPCIÓN	CANT. VEH.		OBSERVACIÓN
			ES	KS	
1	36DU4085	Kit Sprocket y Cadena	1	1	
2	LAA00034	Tornillo Sprocket	4	4	
3	31151029	Platina	2	2	
4	39079415	Tuerca 10 mm.	4	4	
5	KPBC6004	Rodamiento Bolas 6400 2RS	1	1	
6	DX151081	Unión Cadena	1	1	
7A	KPBB6301	Rodamiento Bolas	1	1	
7B	KPBB6201	Rodamiento Bolas	1	1	
8	39098815	Tuerca	1	1	
9	31151018	Buje Rin Trasero	1	1	
10	31151021	Caucho Campana	4	4	
11	DU151009	Campana Trasera	1	1	
12	31151018	Buje Rin Trasero	1	1	
13	30151069	Resorte Bandas Freno	2	2	
14	31151060	Bandas Freno Trasero	1	1	
15	JB131223	Leva Interna Portabandas Tras.	1	1	
16	31151024	Portabandas Trasero	1	1	
17	30151038	Anillo Retenedor	1	1	
18	31151037	Leva Externa Portabandas Tras.	1	1	
19	39077504	Tornillo	1	1	

FIGURA N° 35: RUEDA TRASERA (RADIOS) (2/2)

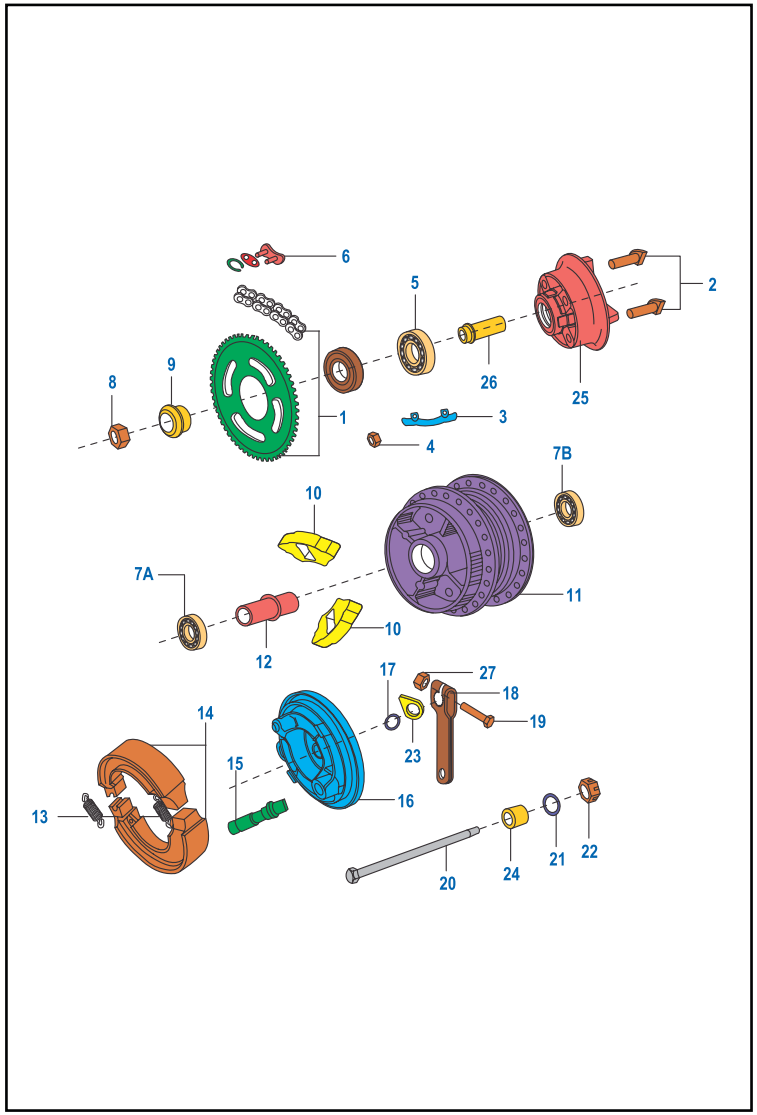

FIG.	PARTE No.	DESCRIPCIÓN	CANT. VEH.		OBSERVACIÓN
			ES	KS	
20	DU151029	Eje Rueda Trasera	1	1	
21	39071411	Arandela	1	1	
22	59150003	Tuerca 12 mm.	1	1	
23	30151005	Indicador Nivel Bandas Freno	1	1	
24	31151026	Buje Campana Trasera	1	1	
25	DU151010	Porta Sprocket	1	1	
26	31151028	Buje Porta Sprocket	1	1	
27	39079815	Tuerca	1	1	

FIGURA N° 36: PEDAL FRENO

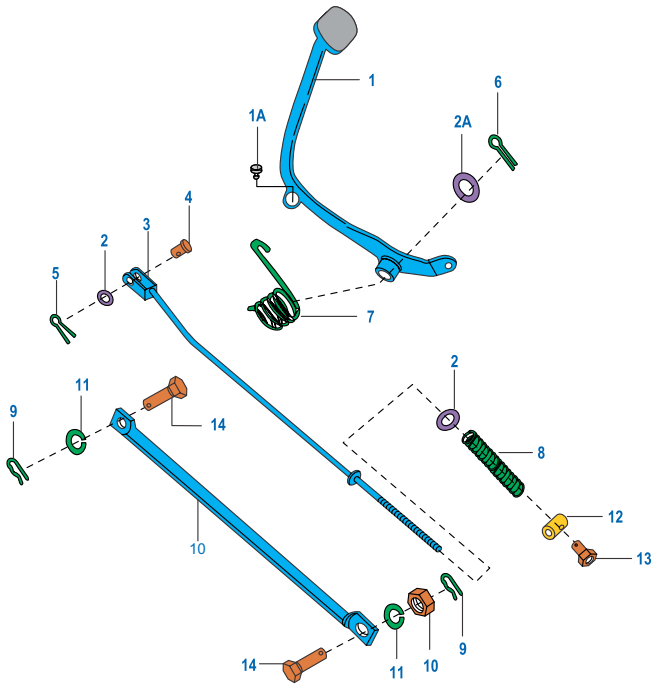

FIG.	PARTE No.	DESCRIPCIÓN	CANT. VEH.		OBSERVACIÓN
			ES	KS	
1	DY161002	Pedal Freno	1	1	
1A	DD161078	Antivibrante	1	1	
2	39019811	Arandela	2	2	
2A	39080511	Arandela	1	1	
3	DU191030	Varilla Freno Trasero	1	1	
4	30191038	Pin Pasador Varilla Freno	1	1	
5	39080808	Pin	1	1	
6	39079708	Pin de Seguridad	1	1	
7	30191031	Resorte Pedal Freno	1	1	
8	30191035	Resorte Varilla Freno	1	1	
9	39080708	Pin de Seguridad	2	2	
10	DF151016	Varilla Torque	1	1	
	JD122004-C/00		1		Integración Nacional
11	39078912	Arandela Presión	2	2	
12	30191037	Pin Pasador Varilla Freno	1	1	
13	30191036	Tuerca de Ajuste	1	1	
14	30151095	Tornillo	2	2	

FIGURA N° 37: MANUBRIO (1/2)

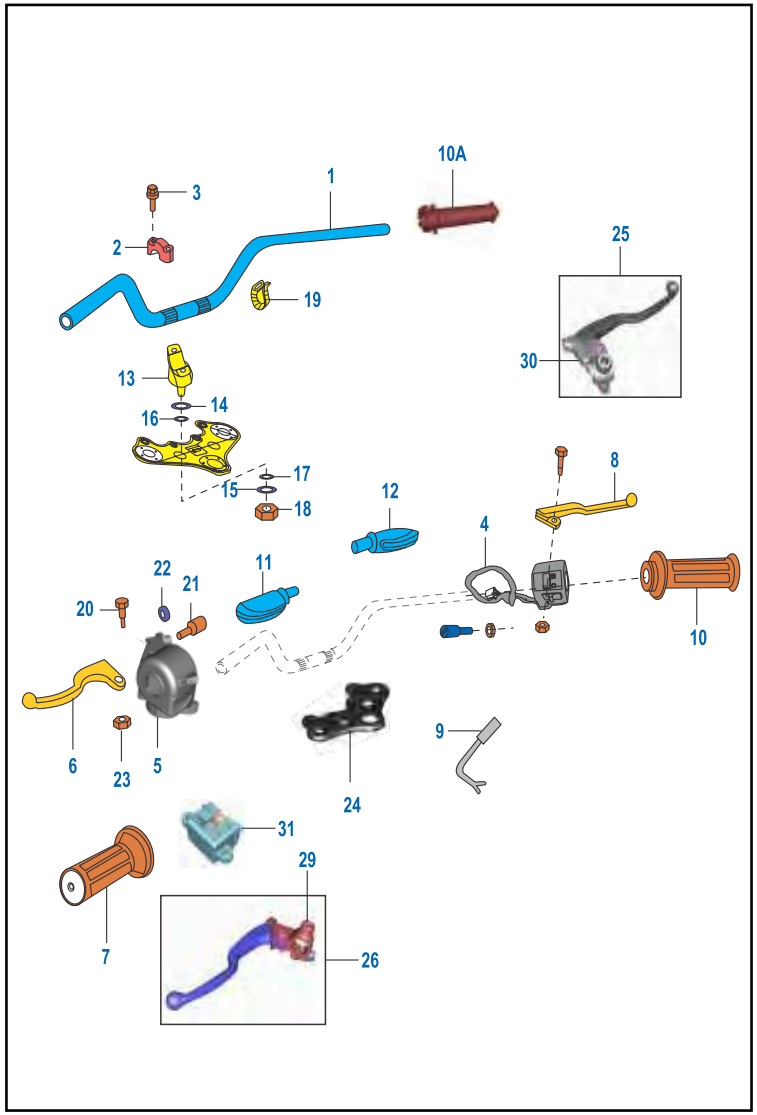

FIG.	PARTE No.	DESCRIPCIÓN	CANT. VEH. ES	CANT. VEH. KS	OBSERVACIÓN
1	DU181114	Manubrio	1	1	
2	FD181030	Abrazadera Manubrio Superior	2	2	
3	39107404	Tornillo	4	4	
4	JZ401408	Comando Derecho	1	1	
5	JB401400	Comando Luces Izquierdo	1	1	
6	PF161015	Leva Clutch	1	1	
7	PF161005	Caucho Manillar Izquierdo	1	1	
8	DD191142	Leva Freno Delantero	1	1	
9	DD201170	Swiche Stop	1	1	
10	PF161007	Caucho Manillar Acelerador	1	1	
10A	PF161013	Carretel Acelerador	1	1	
11	DS191052	Guardapolvo Leva Clutch	1	1	
12	DS191018	Guardapolvo Leva Freno	1	1	
13	FD181031	Abrazadera Inferior Manubrio	2	2	
14	DF181091	Antiviba te Cabeza Espiga Superior	2	2	
15	DF181092	Antiviba te Cabeza Espiga Inferior	2	2	
16	FD181019	Arandela Cabeza Espiga Superior	2	2	
17	FD181020	Arandela	2	2	
18	39042215	Tuerca	2	2	
19	30191048	Abrazadera Cable	2	2	No Ilustrado
20	JZ161028	Tornillo Soporte Leva	1	1	
21	36DU1901	Set Tensor Cable	2	2	
22	39118415	Tuerca	2	2	
23	39118415	Tuerca	2	2	
24	DD181205	Platina Cabeza Espiga	1	1	

FIGURA N° 37: MANUBRIO (2/2)

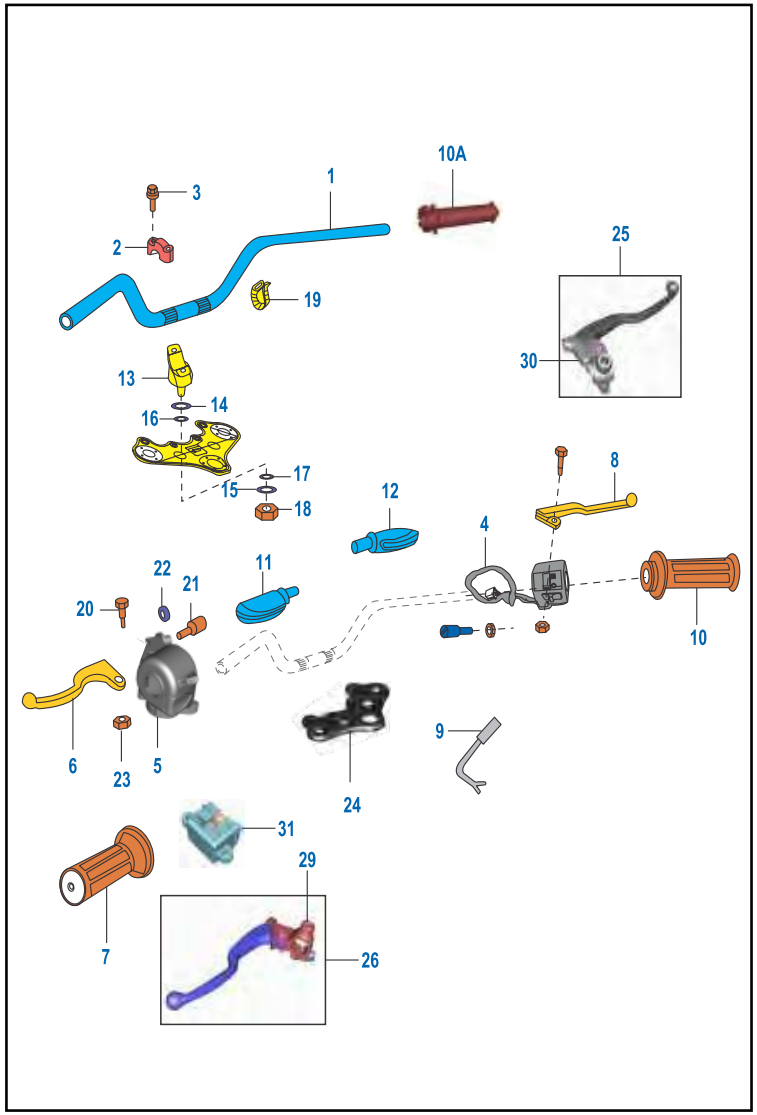

FIG.	PARTE No.	DESCRIPCIÓN	CANT. VEH.		OBSERVACIÓN
			ES	KS	
25	DX191009	Leva Derecha Completa	1	1	
26	PF161014	Leva Izquierda Completa	1	1	
27	DD201170	Swiche Stop	1	1	
28	LBU00012	Tornillo	2	2	
29	JL161014	Soporte Leva Izq.	1	1	
30	DS191038	Soporte Leva Der.	1	1	
31	JZ401403	Interruptor Clutch	1	1	

FIGURA N° 38: SUSPENSION DELANTERA (1/2)

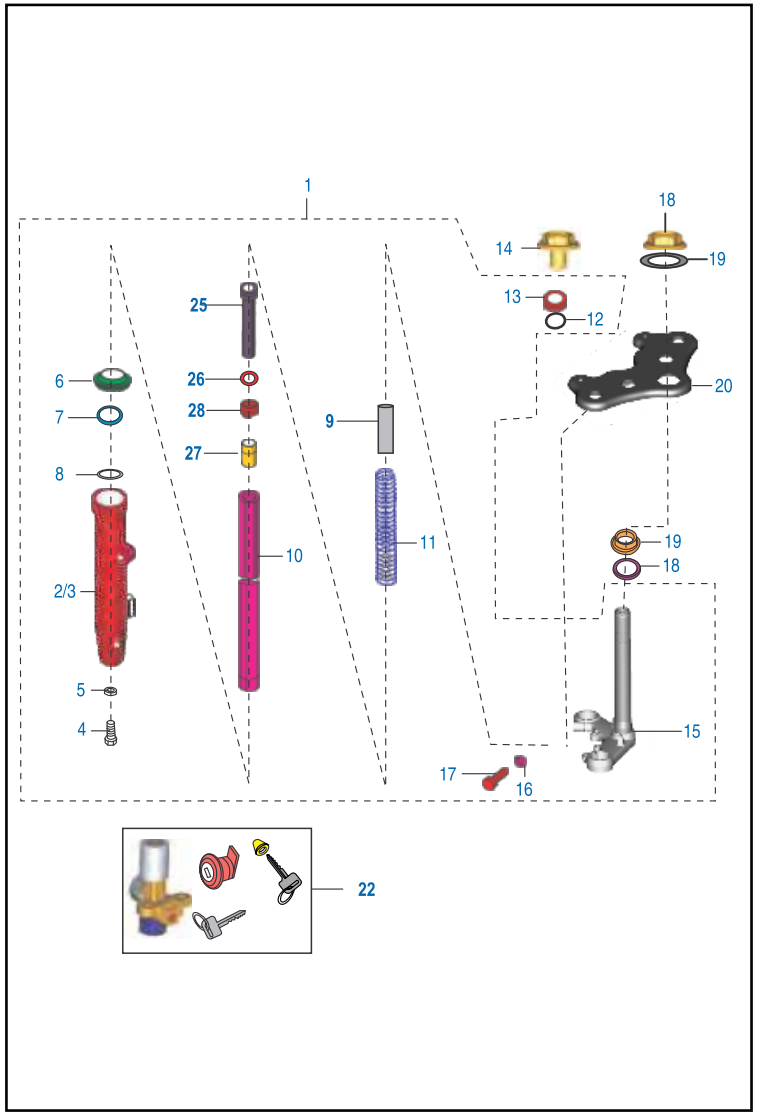

FIG.	PARTE No.	DESCRIPCIÓN	CANT. VEH. ES	CANT. VEH. KS	OBSERVACIÓN
1	DU181067	Suspensión Delantera Completa	1	1	
2	DU181101	Camisa Tubo Telescópico Izquierda	1	1	
3	DU181102	Camisa Tubo Telescópico Derecha	1	1	
4	KACF0830	Tornillo Camisa Tubo Telescópico	2	2	
5	30181026	Arandela Sellado	2	2	
6	DD181032	Guardapolvo	2	2	
7	DU181108	Reten Tubo Telescópico	2	2	
8	31181108	Pin Reten Tubo Telescópico	2	2	
9	JK121008	Buje Tubo Telescópico	2	2	
10	DM181036	Tubo Telescópico	2	2	
11	DE181031	Resorte Tubo Telescópico	2	2	
12	30126221	Anillo Retenedor	2	2	
13	DF181085	Arandela Presión	2	2	
14	59040006	Tornillo M10x24L	2	2	
15	DD181207	Espiga Central	1	1	
16	39078912	Arandela Presión	2	2	
17	59040006	Tornillo M10x24L	2	2	
18	FD181012	Tuerca Espiga	1	1	
19	DF181089	Cuna Superior	1	1	
20	DD181205	Platina Cabeza Espiga	1	1	

FIGURA N° 38: SUSPENSION DELANTERA (2/2)

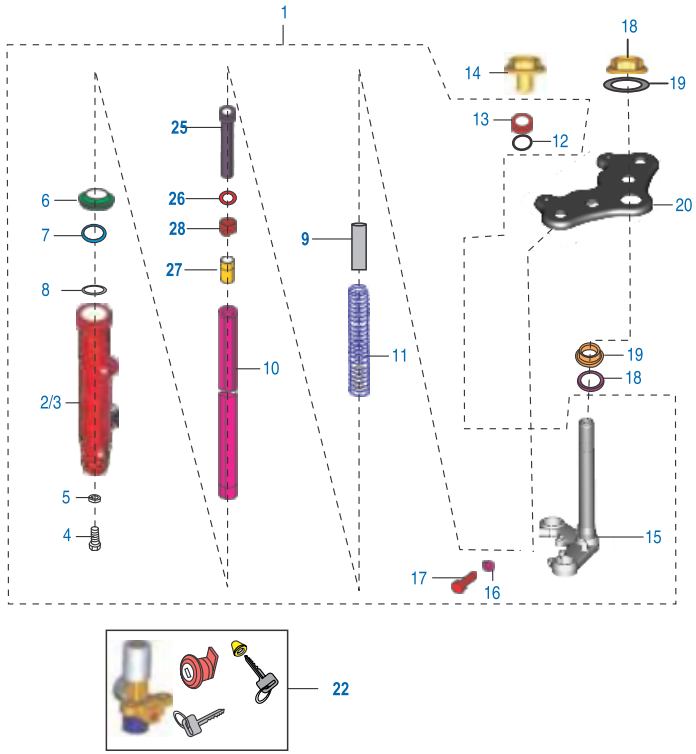

FIG.	PARTE No.	DESCRIPCIÓN	CANT. VEH. ES	CANT. VEH. KS	OBSERVACIÓN
21	39194304	Tornillo M6x14	2	2	
22	PF232603	Swiche Encendido	1	1	
23	DU181099	Tubo Telescópico Izq. Completo	1	1	
24	DU181100	Tubo Telescópico Der. Completo	1	1	
25	PA121041	Cilindro Interno Tubo Telescópico	2	2	
26	30181020	Anillo Reten	2	2	
27	31181019	Buje Guía	2	2	
28	31181099	Resorte	2	2	

FIGURA N° 39: TAPA TANQUE DE GASOLINA

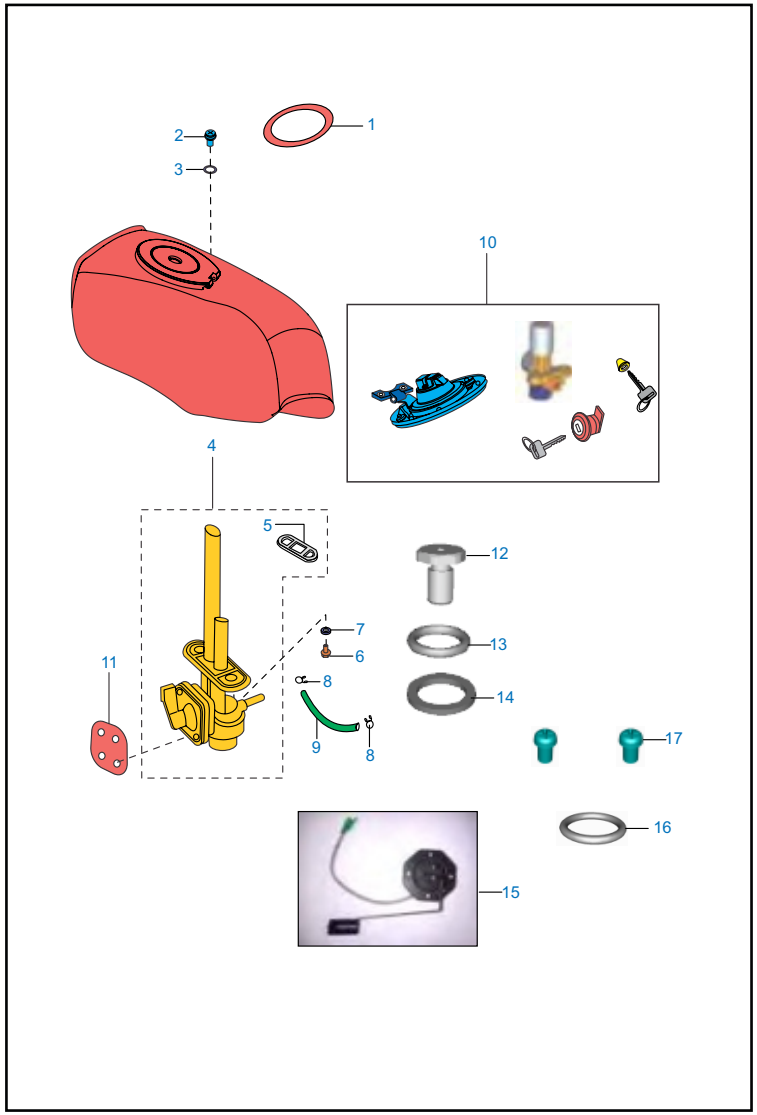

FIG.	PARTE No.	DESCRIPCIÓN	CANT. VEH.		OBSERVACIÓN
			ES	KS	
1	30141052	Empaque Tapa Gasolina	1	1	
2	39076101	Tornillo 5 mm.	2	2	
3	39217924	Anillo Retenedor	2	2	
4	DU141095	Grifo Gasolina	1	1	
5	30141039	Empaque Grifo de Gasolina	1	1	
6	DD141227	Tornillo	2	2	
7	39074011	Arandela Nylon	2	2	
8	33141008	Abrazadera	2	2	
9	PF171803	Manguera Gasolina	1	1	
10	DU181111	Tapa Tanque Gasolina	1	1	
11	DZ141075	Empaque Grifo Gasolina	1	1	
12	JZ171020	Evacuador Gases Tanque Gasol.	1	1	
13	JH171049	Anillo Retenedor	1	1	
14	JZ171021	Arandela	1	1	
15	DY402600	Medidor de Gasolina	1	1	
16	JH171017	Anillo Retenedor	1	1	
17	AP101255	Tornillo M5x10	2	2	

FIGURA N° 40: COMPLEMENTOS TANQUE GASOLINA / TAPAS LATERALES

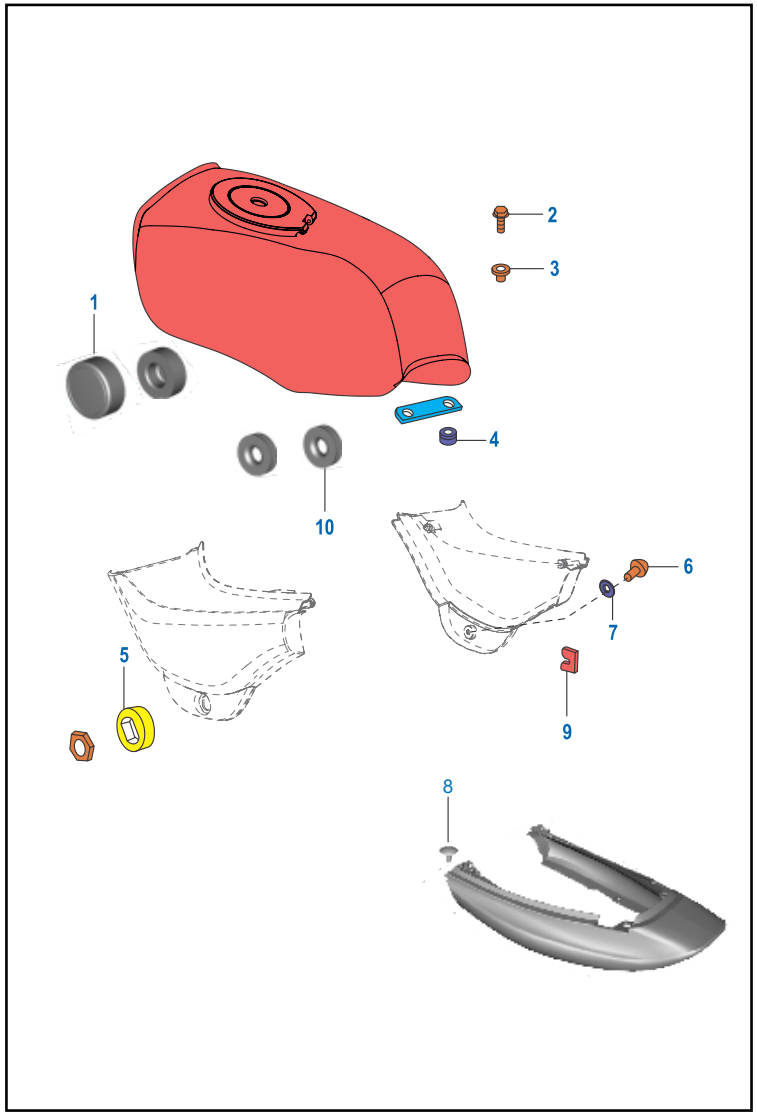

FIG.	PARTE No.	DESCRIPCIÓN	CANT. VEH.		OBSERVACIÓN
			ES	KS	
1	DF141128	Antiviba te Tanque Gasolina	2	2	
2	39155304	Tornillo	2	2	
3	DP201037	Buje Tornillo Tanque	2	2	
4	DG141019	Antivibrante	2	2	
5	DU161102	Antivibrante	1	1	
6	39178924	Arandela Nylon	1	1	
7	DH161158	Antivibrante Tapa Lateral	1	1	
8	DU161119	Tornillo	4	4	
9	DD161022	Antivibrante Tapa Lateral	2	2	
10	DH161158	Antivibrante Tapa Lateral	2	2	

FIGURA N° 41: VELOCÍMETRO

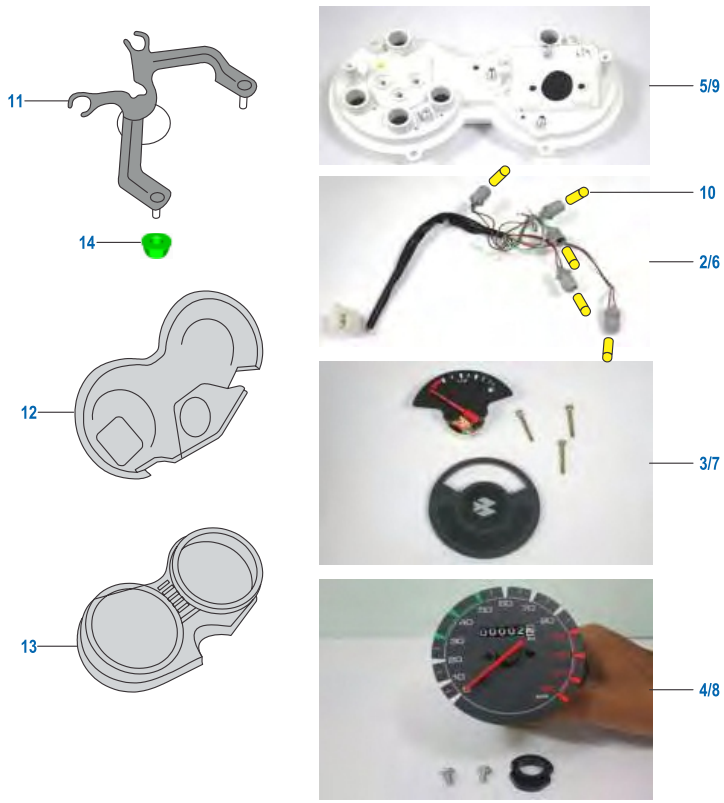

FIG.	PARTE No.	DESCRIPCIÓN	CANT. VEH.		OBSERVACIÓN
			ES	KS	
1	DU191063	Velocímetro Completo	1	1	
2	YDU16002	Ramal Velocímetro	1	1	Marca Minda
3	YDU16003	Medidor combustible	1	1	Marca Minda
4	YDU16004	Velocímetro (Solo)	1	1	Marca Minda
5	YDU16005	Cubierta Interna Velocímetro	1	1	Marca Minda
6	YDU16006	Ramal Velocímetro	1	1	Marca Pricol
7	YDU16007	Medidor combustible	1	1	Marca Pricol
8	YDU16008	Velocímetro (Solo)	1	1	Marca Pricol
9	YDU16001	Cubierta Interna Velocímetro	1	1	Marca Pricol
10	CM201054	Bombillo 12V-3W	5	5	
11	DU191029	Soporte Velocímetro	1	1	
12	DU191023	Cubierta Inferior Velocímetro	1	1	Marca JCPPL
	YDU10003	Cubierta Inferior Velocímetro	1	1	Marca Minda
13	YDU10007	Cubierta Superior Velocímetro	1	1	Marca JCPPL
	YDU10002	Cubierta Superior Velocímetro	1	1	Marca Minda
14	39079815	Tuerca	2	2	

FIGURA N° 42: CABLES

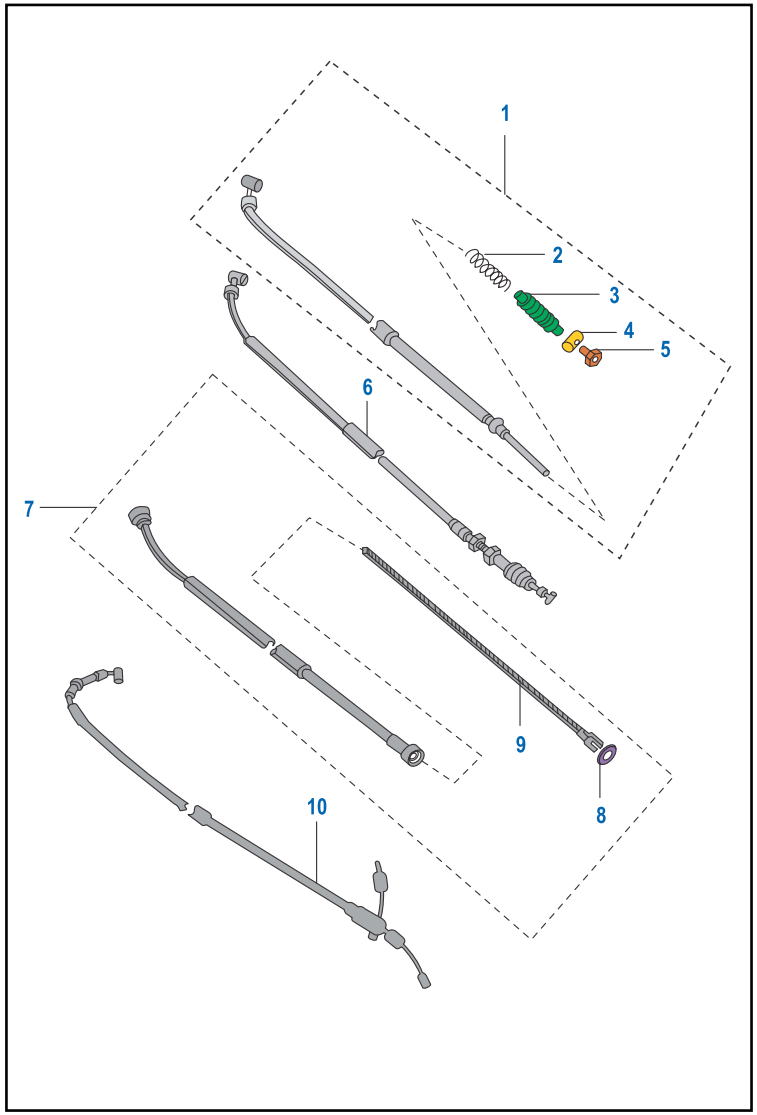

FIG.	PARTE No.	DESCRIPCIÓN	CANT. VEH.		OBSERVACIÓN
			ES	KS	
1	DU191060	Cable Freno Delantero	1	1	
2	30191070	Resorte Cable Freno Delantero	1	1	
3	30191069	Protector Cable Freno	1	1	
4	30191071	Terminal Cable	1	1	
5	30191072	Tensor Cable	1	1	
6	DY161201	Cable Clutch	1	1	
7	DZ191014	Cable Velocímetro (Completo)	1	1	
8	30191067	Retén Cable Velocímetro	1	1	
9	DZ191019	Guaya Cable Velocímetro	1	1	
10	DU191058	Cable Acelerador	1	1	

FIGURA N° 43: GUARDACADENA

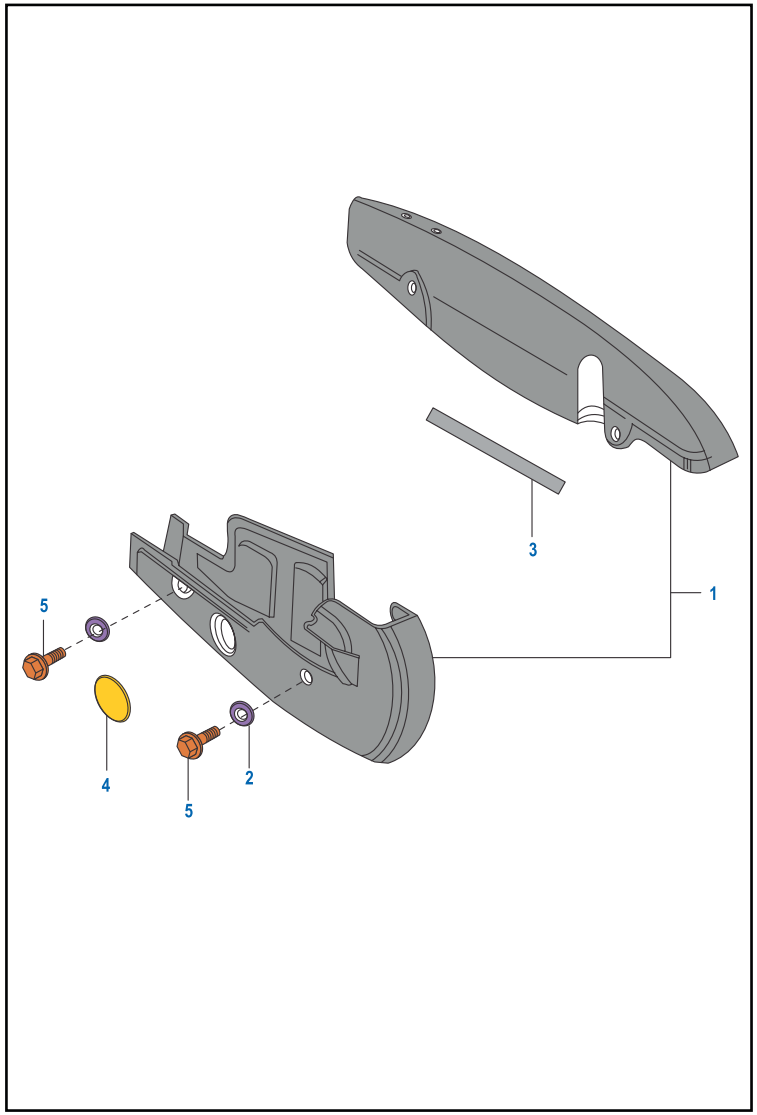

FIG.	PARTE No.	DESCRIPCIÓN	CANT. VEH.		OBSERVACIÓN
			ES	KS	
1	36DU4004	Kit Guardacadena	1	1	
2	39121111	Arandela Caucho	2	2	
3	DF161415	Antivibrante	1	1	
4	DF161416	Tapón Guardacadena	1	1	
5	DH161283	Tornillo	4	4	

FIGURA N° 44: FAROLA

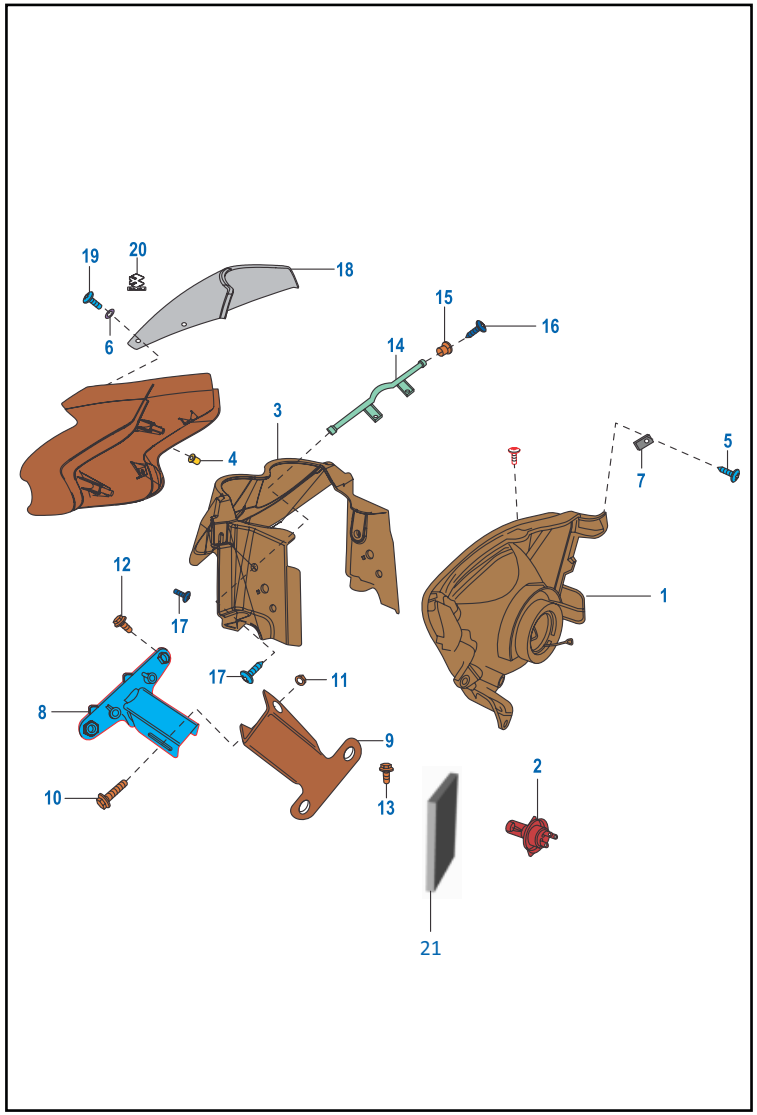

FIG.	PARTE No.	DESCRIPCIÓN	CANT. VEH.		OBSERVACIÓN
			ES	KS	
1	DU201108	Farola	1	1	
2	CL201023	Bombillo Farola 12V-35/35W	1	1	
3	DU181070	Carenaje Farola Interno			
	DY181214	Carenaje Farola Interno	1	1	Para Cargador USB
4	DL181010	Tuerca 5 mm.	4	4	
5	DF181098	Tornillo 5x14	5	5	
6	39214124	Arandela Nylon 5.3x11.5x1.5	9	9	
7	35161060	Tuerca	5	5	
8	DD181183		1		
	DU161377	Soporte Carenaje Inferior	1	?	Para Cargador USB
9	DD181184	Soporte Carenaje Inferior	1	1	
10	KAED0640	Tornillo	1	1	
11	39081715	Tuerca 6 mm.	1	1	
12	39074501	Tornillo 6 mm.	2	2	
13	39247304	Tornillo 6 mm.	2	2	
14	DU181047	Soporte Carenaje Superior	1	1	
15	DD181186	Buje Tornillo Carenaje	2	2	
16	39258501	Tornillo 6 mm.	2	2	
17	39081302	Tornillo 4x16	4	4	
18	DU181031	Visor Carenaje	1	1	
19	DF181098	Tornillo 5x14	4	4	
20	DD181252	Stic er Logo BAJAJ	1	1	
21	JN181031	Espuma Antivibrante	2	2	

FIGURA N° 45: DIRECCIONALES

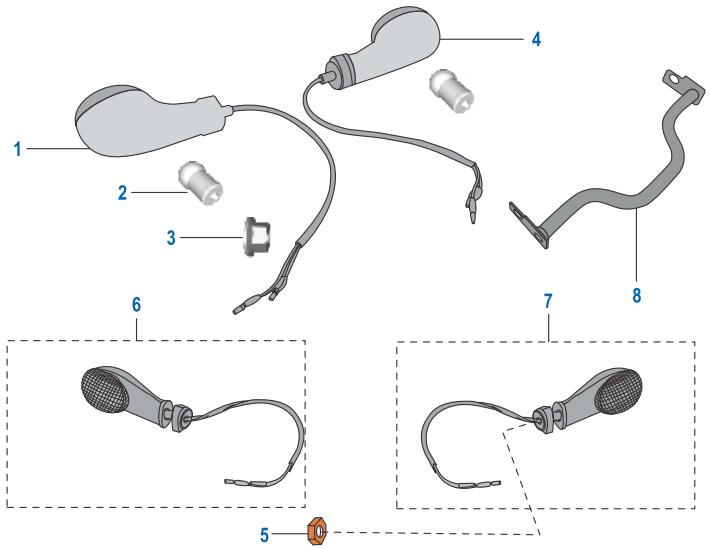

FIG.	PARTE No.	DESCRIPCIÓN	CANT. VEH.		OBSERVACIÓN
			ES	KS	
1	DU201123	Direccional Delantera Izq.	1	1	
2	6201083	Bombillo Direccional 12V-10W	4	4	
3	39122515	Tuerca 10 mm.	2	2	
4	DU201124	Direccional Delantera Der.	1	1	
5	KCGA1010	Tuerca	2	2	
6	DU201125	Direccional Trasera Izq.	1	1	
7	DU201126	Direccional Trasera Der.	1	1	
8	DD181192	Soporte Direccional	1	1	

FIGURA N° 46: STOP / PORTA PLACA

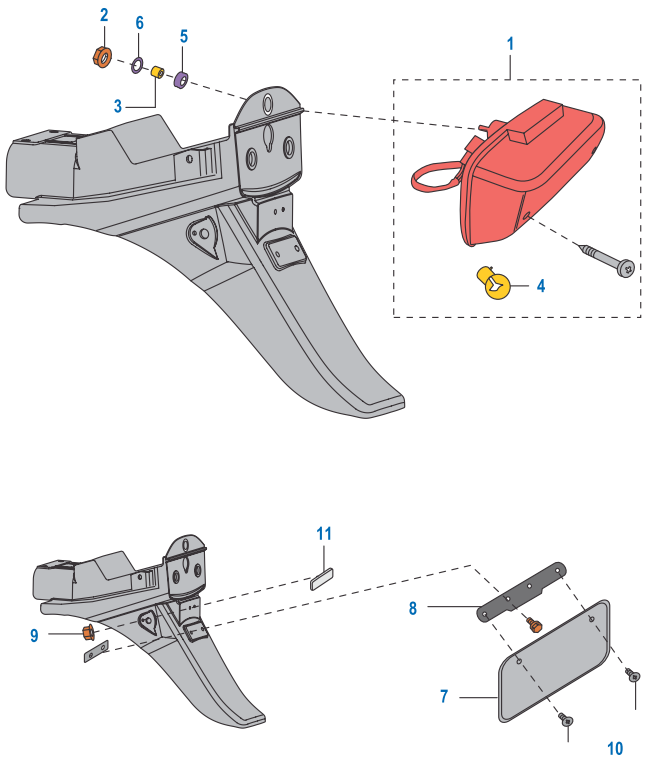

FIG.	PARTE No.	DESCRIPCIÓN	CANT. VEH.		OBSERVACIÓN
			ES	KS	
1	DU201023	Stop	1	1	
2	39081715	Tuerca 6 mm.	3	3	
3	31201001	Buje	3	3	
4	31201028	Bombillo 12V-10/5W	1	1	
5	DD201011	Antivibrante	3	3	
6	39021111	Arandela	3	3	
7	DP161145	Porta Placa	1	1	
	020982/00				Integración Nacional
8	DZ161265	Soporte Porta Placa	1	1	
9	KCGA0505	Tuerca	1	1	
10	39276501	Tornillo	2	2	
11	DD201002	Reflectivo	1	1	

FIGURA N° 47: EQUIPO ELÉCTRICO

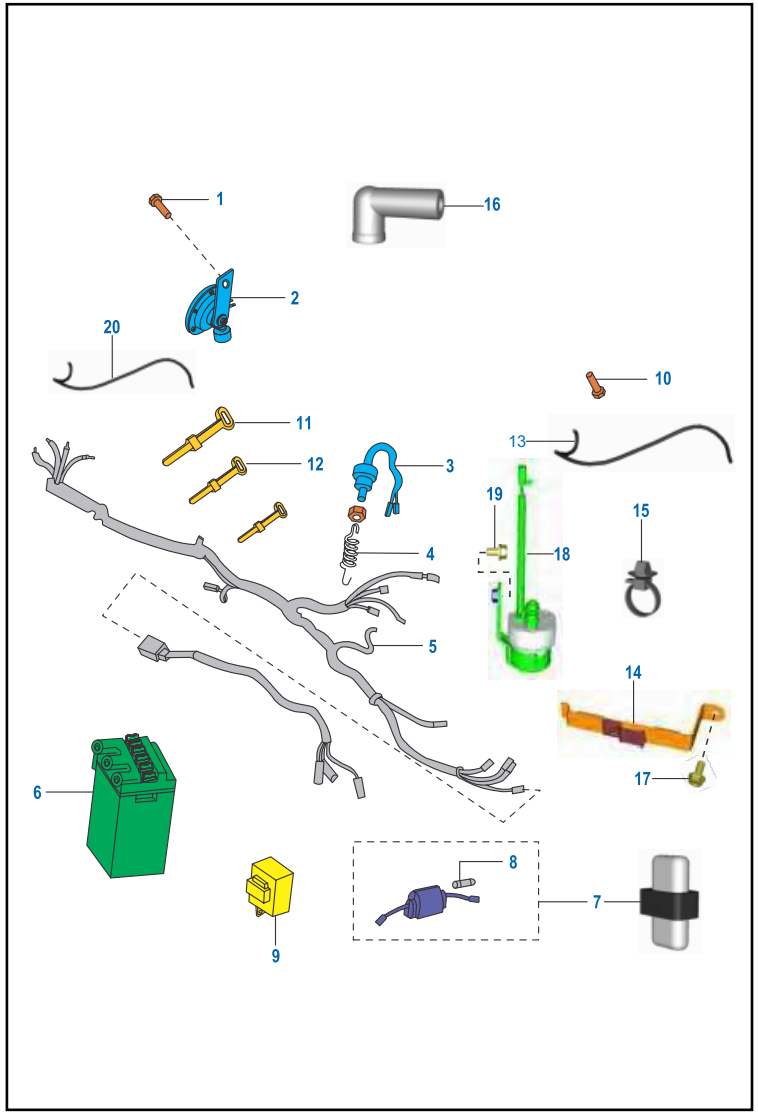

FIG.	PARTE No.	DESCRIPCIÓN	CANT. VEH.		OBSERVACIÓN
			ES	KS	
1	KADD0814	Tornillo	1	1	
2	DZ201038	Pito	1	1	
3	31201079	Swiche Stop	1	1	
4	DY401400	Resorte Swiche Stop	1	1	
5	DU201183	Instalación Eléctrica	1	1	Para Cargador USB
6	MT2.5L-C-MEGA	Batería 12V (Seca)	-	1	Marca MEGABAT
	MT2.5L-C-GEL-MEGA	Batería 12V (Gel)	-	1	Marca MEGABAT
	MF12V2.5L-C/10	Batería 12V (Seca)	-	1	Marca SUN
	MF12V2.5L-C-GEL	Batería 12V (Gel)	-	1	Marca SUN
	MTX4L-BS-GEL-MEGA	Batería 12V (Gel) 3A	1	-	Marca MEGABAT
7	DJ201219	Caja Fusible	1	1	
	GL402207		1	1	Para Cargador USB
8	GF201053	Fusible 10A	1	1	
	AK201012		3	3	Para Cargador USB
9	DS201025	Flasher	1	1	
10	39247304	Tornillo 6 mm.	1	1	
11	31201009	Abrazadera	1	1	
12	JD402217	Abrazadera	1	1	
13	DY402202	Cable Tierra	1	1	
14	DY401800	Abrazadera Batería	1	1	
15	60111420	Cable Tierra	2	2	
16	JZ402216	Protector Cable	1	1	
17	KADF0614	Tornillo	1	1	
18	DK201078	Relay	1	-	
19	KADF0610	Tornillo	1	1	
20	JV402204	Cable Arranque Eléctrico	1	1	
21	AP201025	Fusible 15A	2	2	Para Cargador USB

FIGURA N° 48: HERRAMIENTA / ESPEJOS / BAUL

FIG.	PARTE No.	DESCRIPCIÓN	CANT. VEH.		OBSERVACIÓN
			ES	KS	
1	PA231002	Herramienta	1	1	
2	DM221001	Banda Herramienta	1	1	
3	DZ221011	Defensa	1	1	
4	DJ221003	Espejo Izquierdo	1	1	
5	DJ221004	Espejo Derecho	1	1	
6	39181404	Tornillo 8 mm.	1	1	
7	DU221001	Parrilla Trasera	1	1	
8	KADD0814	Tornillo 8Dx14L	4	4	
9	20013075	Parrilla + Baúl	1	1	

FIGURA N° 49: TANQUE GASOLINA / CUBIERTAS

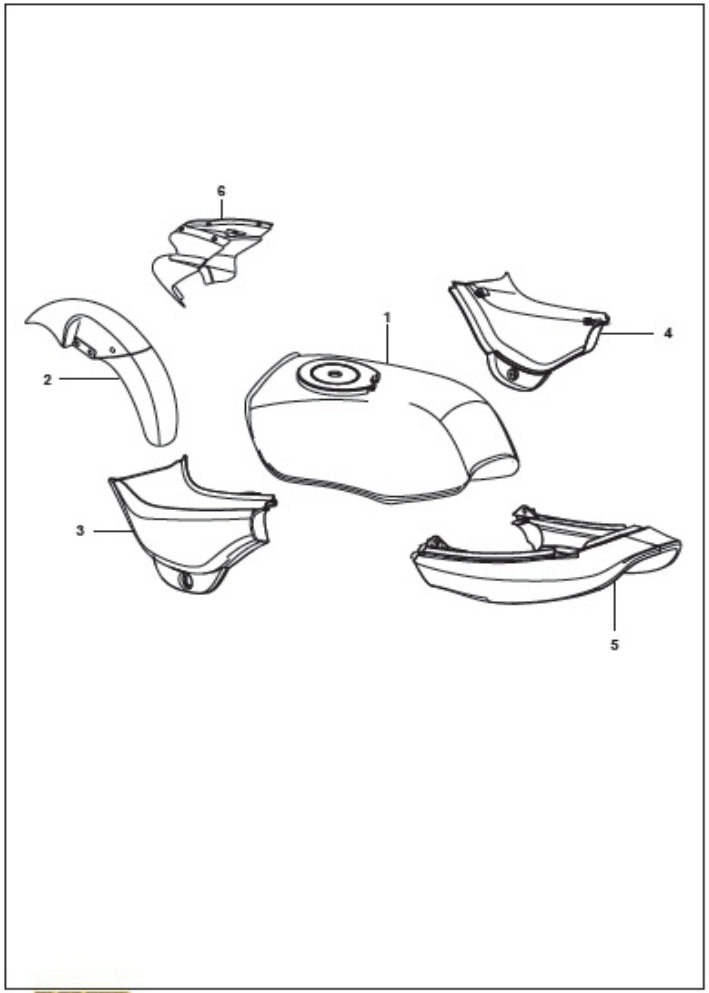

FIG.	PARTE No.	DESCRIPCIÓN	CANT. VEH.		OBSERVACIÓN
			ES	KS	
1	56DU0423	Tanque Gasolina	1	1	Sin Pintar Tanque Sin Medidor
	56DY2323		1	-	Sin Pintar Tanque Con Medidor(Titannium)
2	52DU0071	Guardabarro Delantero	1	1	Sin Pintar
	20006506				Integracion Nacional
3	DU161009	Tapa Lateral Izquierda	1	1	Sin Pintar
4	DU161010	Tapa Lateral Derecha	1	1	Sin Pintar
5	DU161011	Cubierta Sillín	1	1	Sin Pintar
6	DU181030	Carenaje Farola	1	1	Sin Pintar

FIGURA N° 50: CALCOMANIAS BOXER CT TITANNIUM

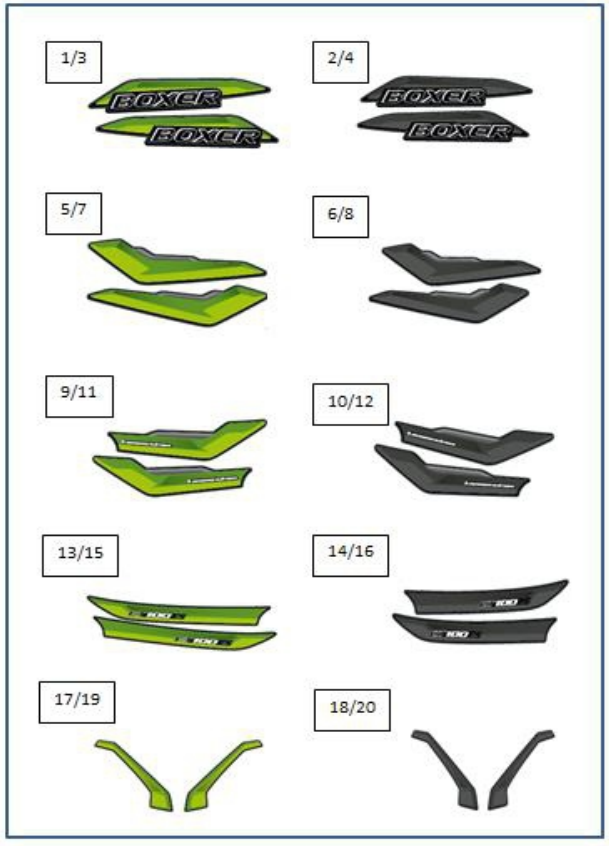

FIG.	PARTE No.	DESCRIPCIÓN	CANT. VEH.		OBSERVACIÓN
			ES	KS	
1	20008481	Calcomanía Tanque Gasolina Sup. Der.	1		Moto Negro-Verde
2	20008482		1		Moto Negro-Gris-Azul Petrol.
3	20008485	Calcomanía Tanque Gasolina Sup. Izq.	1		Moto Negro-Verde
4	20008486		1		Moto Negro-Gris-Azul Petrol.
5	20008489	Calcomanía Tanque Gasolina Inf. Der.	1		Moto Negro-Verde
6	20008490		1		Moto Negro-Gris-Azul Petrol.
7	20008493	Calcomanía Tanque Gasolina Inf. Izq.	1		Moto Negro-Verde
8	20008494		1		Moto Negro-Gris-Azul Petrol.
9	20008513	Calcomanía Tapa Lateral Derecha	1		Moto Negro-Verde
10	20008514		1		Moto Negro-Gris-Azul Petrol.
11	20008517	Calcomanía Tapa Lateral Izquierda	1		Moto Negro-Verde
12	20008518		1		Moto Negro-Gris-Azul Petrol.
13	20008497	Calcomanía Cubierta Sillín Derecha	1		Moto Negro-Verde
14	20008498		1		Moto Negro-Gris-Azul Petrol.
15	20008501	Calcomanía Cubierta Sillín Izquierda	1		Moto Negro-Verde
16	20008502		1		Moto Negro-Gris-Azul Petrol.
17	20008505	Calcomanía Carenaje Farola Derecha	1		Moto Negro-Verde
18	20008506		1		Moto Negro-Gris-Azul Petrol.
19	20008509	Calcomanía Carenaje Farola Izquierda	1		Moto Negro-Verde
20	20008510		1		Moto Negro-Gris-Azul Petrol.

FIGURA N° 51: CALCOMANIAS BOXER CT ES (1/2)

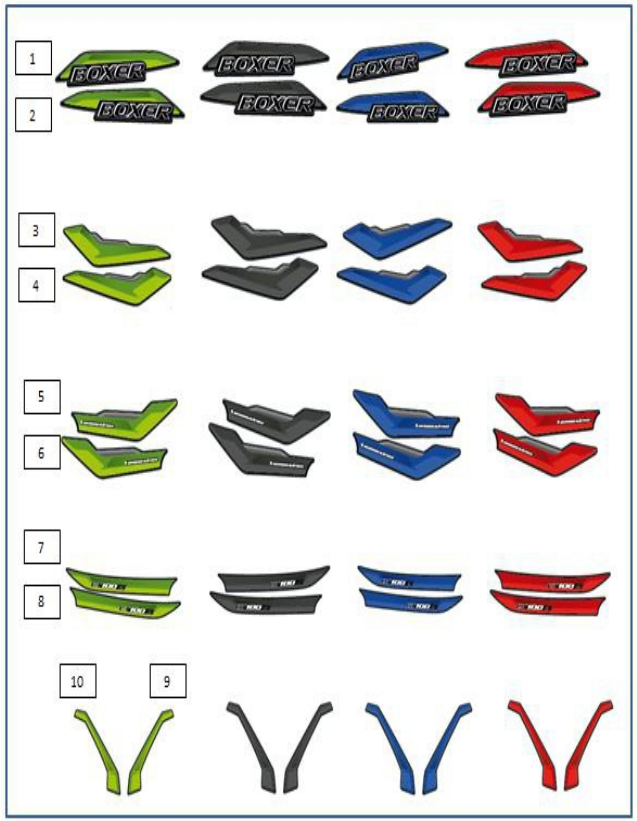

FIG.	PARTE No.	DESCRIPCIÓN	CANT. VEH. ES	CANT. VEH. KS	OBSERVACIÓN
1	20008481	Calcomanía Tanque Gasolina Sup. Der.	1		Moto Negro-Verde
	20008482		1		Moto Negro-Gris y Gris
	20008480		1		Moto Negro Azul
	20008479		1		Moto Negro Rojo
2	20008485	Calcomanía Tanque Gasolina Sup. Izq.	1		Moto Negro-Verde
	20008486		1		Moto Negro-Gris y Gris
	20008484			1	Moto Negro Azul
	20008483		1		Moto Negro Rojo
3	20008489	Calcomanía Tanque Gasolina Inf. Der.	1		Moto Negro-Verde
	20008490		1		Moto Negro-Gris y Gris
	20008488		1		Moto Negro Azul
	20008487		1		Moto Negro Rojo
4	20008493	Calcomanía Tanque Gasolina Inf. Izq.	1		Moto Negro-Verde
	20008494		1		Moto Negro-Gris y Gris
	20008492		1		Moto Negro Azul
	20008491		1		Moto Negro Rojo
5	20008513	Calcomanía Tapa Lateral Derecha	1		Moto Negro-Verde
	20008514		1		Moto Negro-Gris y Gris
	20008512		1		Moto Negro Azul
	20008511		1		Moto Negro Rojo

FIGURA N° 51: CALCOMANIAS BOXER CT ES (2/2)

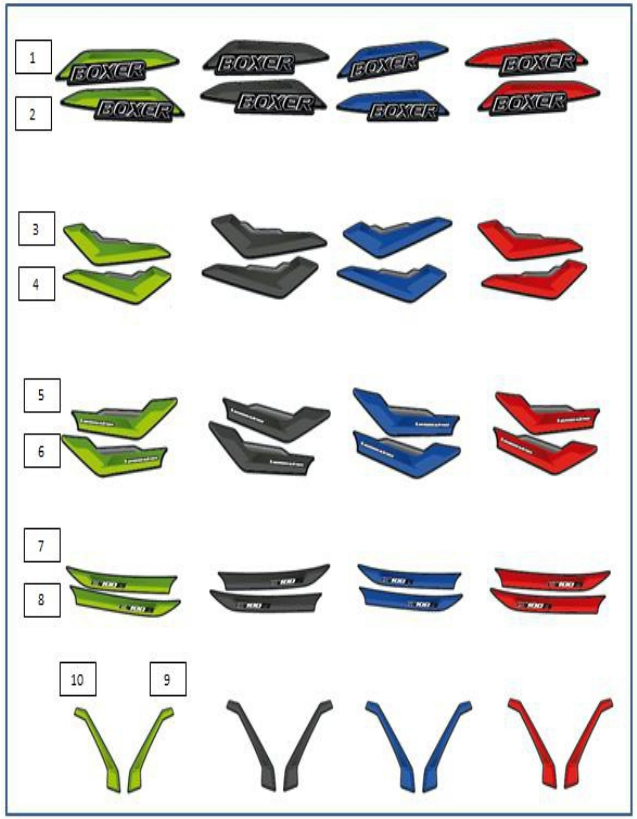

FIG.	PARTE No.	DESCRIPCIÓN	CANT. VEH.		OBSERVACIÓN
			ES	KS	
6	20008517	Calcomanía Tapa Lateral Izquierda	1		Moto Negro-Verde
	20008518		1		Moto Negro-Gris y Gris
	20008516		1		Moto Negro Azul
	20008515		1		Moto Negro Rojo
7	20008497	Calcomanía Cubierta Sillín Derecha	1		Moto Negro-Verde
	20008498		1		Moto Negro-Gris y Gris
	20008496		1		Moto Negro Azul
	20008495		1		Moto Negro Rojo
8	20008501	Calcomanía Cubierta Sillín Izquierda	1		Moto Negro-Verde
	20008502		1		Moto Negro-Gris y Gris
	20008500		1		Moto Negro Azul
	20008499		1		Moto Negro Rojo
9	20008505	Calcomanía Carenaje Farola Derecha	1		Moto Negro-Verde
	20008506		1		Moto Negro-Gris y Gris
	20008504		1		Moto Negro Azul
	20008503		1		Moto Negro Rojo
10	20008509	Calcomanía Carenaje Farola Izquierda	1		Moto Negro-Verde
	20008510		1		Moto Negro-Gris y Gris
	20008508		1		Moto Negro Azul
	20008507		1		Moto Negro Rojo

FIGURA N° 52: CALCOMANIAS BOXER CT KS (1/2)

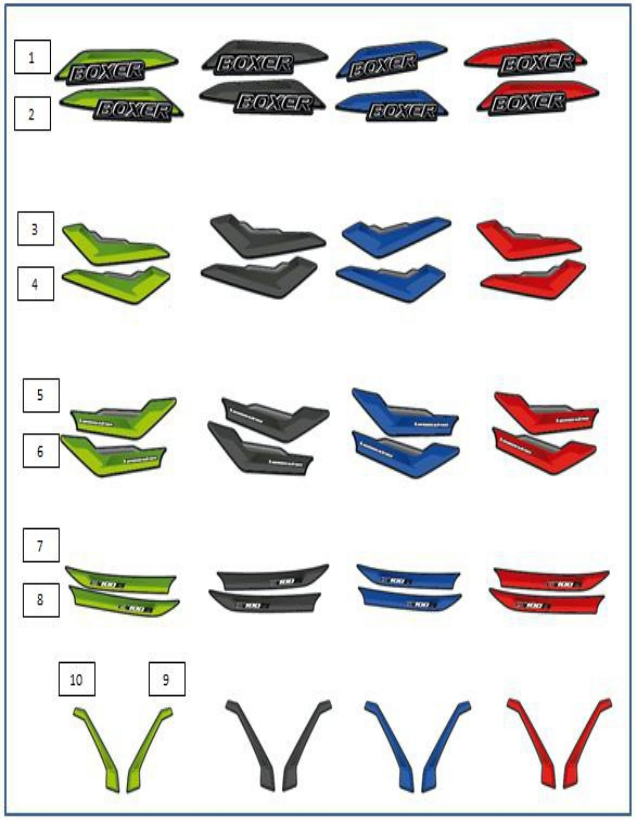

FIG.	PARTE No.	DESCRIPCIÓN	CANT. VEH. ES	CANT. VEH. KS	OBSERVACIÓN
1	20008481	Calcomanía Tanque Gasolina Sup. Der.		1	Moto Negro-Verde
	20008482			1	Moto Negro-Gris y Gris
	20008480			1	Moto Negro Azul
	20008479			1	Moto Negro Rojo
2	20008485	Calcomanía Tanque Gasolina Sup. Izq.		1	Moto Negro-Verde
	20008486			1	Moto Negro-Gris y Gris
	20008484			1	Moto Negro Azul
	20008483			1	Moto Negro Rojo
3	20008489	Calcomanía Tanque Gasolina Inf. Der.		1	Moto Negro-Verde
	20008490			1	Moto Negro-Gris y Gris
	20008488			1	Moto Negro Azul
	20008487			1	Moto Negro Rojo
4	20008493	Calcomanía Tanque Gasolina Inf. Izq.		1	Moto Negro-Verde
	20008494			1	Moto Negro-Gris y Gris
	20008492			1	Moto Negro Azul
	20008491			1	Moto Negro Rojo
5	20008574	Calcomanía Tapa Lateral Derecha		1	Moto Negro-Verde
	20008575			1	Moto Negro-Gris y Gris
	20008573			1	Moto Negro Azul
	20008572			1	Moto Negro Rojo

FIGURA N° 52: CALCOMANIAS BOXER CT KS (2/2)

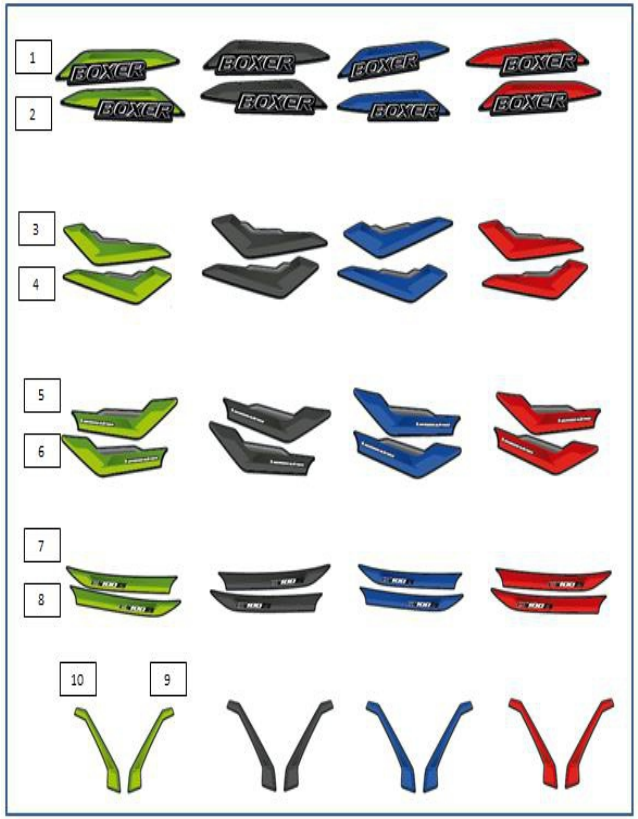

FIG.	PARTE No.	DESCRIPCIÓN	CANT. VEH. ES	CANT. VEH. KS	OBSERVACIÓN
6	20008578	Calcomanía Tapa Lateral Izquierda		1	Moto Negro-Verde
	20008579			1	Moto Negro-Gris y Gris
	20008577			1	Moto Negro Azul
	20008576			1	Moto Negro Rojo
7	20008566	Calcomanía Cubierta Sillín Derecha		1	Moto Negro-Verde
	20008567			1	Moto Negro-Gris y Gris
	20008565			1	Moto Negro Azul
	20008564			1	Moto Negro Rojo
8	20008570	Calcomanía Cubierta Sillín Izquierda		1	Moto Negro-Verde
	20008571			1	Moto Negro-Gris y Gris
	20008569			1	Moto Negro Azul
	20008568			1	Moto Negro Rojo
9	20008505	Calcomanía Carenaje Farola Derecha		1	Moto Negro-Verde
	20008506			1	Moto Negro-Gris y Gris
	20008504			1	Moto Negro Azul
	20008503			1	Moto Negro Rojo
10	20008509	Calcomanía Carenaje Farola Izquierda		1	Moto Negro-Verde
	20008510			1	Moto Negro-Gris y Gris
	20008508			1	Moto Negro Azul
	20008507			1	Moto Negro Rojo

LISTA DE KITS

Item	Referencia	Descripción	Contenido del Kit		
			ES / KS		Cant.
1	36DU4085	Kit Sprocket y Cadena	DY141001	Cadena 108L	1
			DZ151051	Sprocket (43T)	1
			JZ551004	Piñon Salida (14T)	1

INDICE DE REFERENCIAS

PARTE No	FIG. No	PAG. No.
020982/00	7	51
14151021	4	32
14151021	19	33
16151066	1	31
2.75-17-MR-109-6PR	1	30
20006506	1	28
20006506	1	54
20008064	1	23
20008479	1	56
20008479	1	58
20008480	1	56
20008480	1	58
20008481	1	55
20008481	1	56
20008481	1	58
20008482	2	55
20008482	2	56
20008482	2	58
20008483	2	56
20008483	2	58
20008484	2	56
20008484	2	58
20008485	3	55
20008485	2	56
20008485	2	58
20008486	4	55
20008486	4	56
20008486	4	58
20008487	4	56
20008487	4	58
20008488	4	56
20008488	4	58
20008489	5	55
20008489	3	56

PARTE ES	FIG. KS	PAG. No.
20008489	3	58
20008490	6	55
20008490	6	56
20008490	6	58
20008491	6	56
20008491	6	58
20008492	6	56
20008492	6	58
20008493	7	55
20008493	4	56
20008493	4	58
20008494	8	55
20008494	8	56
20008494	8	58
20008495	8	57
20008496	8	57
20008497	13	55
20008497	7	57
20008498	14	55
20008498	14	57
20008499	14	57
20008500	14	57
20008501	15	55
20008501	8	57
20008502	16	55
20008502	16	57
20008503	16	57
20008503	16	59
20008504	16	57
20008504	16	59
20008505	17	55
20008505	9	57
20008505	9	59
20008506	18	55

PARTE No	FIG. No	PAG. No.
20008506	18	57
20008506	18	59
20008507	18	57
20008507	18	59
20008508	18	57
20008508	18	59
20008509	19	55
20008509	10	57
20008509	10	59
20008510	20	55
20008510	20	57
20008510	20	59
20008511	20	56
20008512	20	56
20008513	9	55
20008513	5	56
20008514	10	55
20008514	10	56
20008515	10	57
20008516	10	57
20008517	11	55
20008517	6	57
20008518	12	55
20008518	12	57
20008564	12	59
20008565	12	59
20008566	7	59
20008567	7	59
20008568	7	59
20008569	7	59
20008570	8	59
20008571	8	59
20008572	8	58
20008573	8	58

PARTE No	FIG. No	PAG. No.
20008574	5	58
20008575	5	58
20008576	5	59
20008577	5	59
20008578	6	59
20008579	6	59
20008919	6	26
20013075	9	53
20181330	9	30
22150241	14	14
275-17-ZFSN4-TT	14	30
28101214	9	17
300-17-MR-109-6PR	9	30
30101096	5	17
30101142	18	15
30126221	12	42
30141039	5	44
30141052	1	44
30151005	17	35
30151005	23	38
30151038	13	32
30151038	12	33
30151038	16	35
30151038	17	37
30151069	11	32
30151069	16	33
30151069	14	35
30151069	13	37
30151095	14	39
30151118	22	32
30151118	22	33
30161157	5	29
30161158	4	29
30171018	9	26

PARTE No	FIG. No	PAG. No.
30171022	11	27
30181020	26	43
30181026	5	42
30191031	7	39
30191035	8	39
30191036	13	39
30191037	12	39
30191038	4	39
30191048	19	40
30191067	8	47
30191069	3	47
30191070	2	47
30191071	4	47
30191072	5	47
31101173	6	7
31151004	2	32
31151004	3	33
31151011	12	32
31151011	14	33
31151014	19	32
31151014	21	33
31151018	5	35
31151018	9	37
31151018	12	37
31151021	6	35
31151021	10	37
31151024	16	37
31151026	24	36
31151026	24	38
31151028	25	36
31151028	26	38
31151029	10a	35
31151029	3	37
31151037	18	35

INDICE DE REFERENCIAS

PARTE No	FIG. No	PAG. No.
31151037	18	37
31151060	10	32
31151060	17	33
31151060	13	35
31151060	14	37
31171006	7	26
31171012	13	26
31181019	27	43
31181099	28	43
31181108	8	42
31191002	3	25
31201001	3	51
31201009	11	52
31201028	4	51
31201079	3	52
31201081	7	12
33141008	8	44
35161060	7	49
36314005	6	25
36DF1701	5	26
36DK0076	6	21
36DK0077	5A	21
36DU1007	11	14
36DU1901	21	40
36DU4004	1	48
36DU4076	1	4
36DU4077	1	11
36DU4078	1	12
36DU4081	5	18
36DU4082	12	18
36DU4083	4	18
36DU4084	2	18
36DU4085	2	35
36DU4085	1	37

PARTE ES	FIG. KS	PAG. No.
36DZ0008	4	33
36JE0024	6	17
36JH0012	6	18
36JH0040	3	18
36JH0044	15	18
36JV0006	2	4
36JZ0023	11	7
36JZ0023	3	17
36JZ0122	9	5
36PA0210	9	11
36PF0045	1	6
36PF0062	5	6
39019811	2	39
39020111	8	26
39021111	6	51
39024211	20	32
39024211	24	33
39024811	6	26
39024811	7	32
39042215	2	29
39042215	18	40
39045411	14	26
39055302	16	26
39059417	2	5
39071111	6	28
39071215	1	26
39071411	3	26
39071411	22	36
39071411	21	38
39073712	2	26
39073817	3	14
39074011	7	44
39074501	12	49
39076101	2	44

PARTE No	FIG. No	PAG. No.
39077504	15	32
39077504	9	33
39077504	19	37
39078408	7	27
39078708	7	29
39078912	11	39
39078912	16	42
39079415	12	35
39079415	4	37
39079708	6	39
39079815	16	32
39079815	15	33
39079815	20	36
39079815	27	38
39079815	14	46
39080511	2A	39
39080708	9	39
39080808	5	39
39081302	17	49
39081715	7	28
39081715	11	49
39081715	2	51
39084914	9	21
39090012	24	32
39090012	25	33
39097204	10	21
39098004	10	17
39098717	4	8
39098815	21	36
39098815	8	37
39099206	7	9
39099311	6	14
39099906	11	12
39099906	4	13

PARTE No	FIG. No	PAG. No.
39099906	4	16
39100006	2	6
39100120	13	17
39101321	23	32
39101321	18	33
39104119	10	15
39107404	19	36
39107404	3	40
39118415	22	40
39118415	23	40
39121111	3	23
39121111	2	48
39122515	10	26
39122515	3	50
39129004	4	23
39130911	4	26
39154011	13	27
39155304	2	45
39156121	27	34
39166005	27	2
39167121	6	15
39171519	3	12
39178924	10	19
39178924	6	45
39181404	6	53
39186420	2A	7
39190204	8	10
39194304	15	22
39194304	21	43
39214124	6	49
39217924	3	44
39219019	6	12
39229515	3	20
39236615	1A	26

PARTE No	FIG. No	PAG. No.
39240701	9	19
39240817	8	14
39244311	16	15
39247304	2	25
39247304	13	49
39247304	10	52
39248104	6	27
39248304	9	28
39249211	8	20
39256220	3	11
39256220	4	12
39258501	16	49
39260011	3A	17
39266921	14	5
39267104	4	6
39268020	1	33
39270204	6	24
39272315	7	24
39276501	10	51
41070-2717-NR53/18	10	30
41070-9017-NF53/18	10	30
41075-2717/18	5	30
52DU0071	13	28
52DU0071	2	54
52DU0555	11	26
52JA0028	14	17
52JA0029	7	11
52JV0143	1	16
52PF1038	5	2
52PF2127	1	15
56DU0423	1	54
56DY2323	1	54
56PF5C3Q	1	12
56PF5K3Q	1	15

INDICE DE REFERENCIAS

PARTE No	FIG. No	PAG. No.
59040006	14	42
59040006	17	42
59040038	2	1
59040038	12	12
59040038	4	15
59040038	2	16
59120003	3	7
59150003	23	36
59150003	22	38
59150014	2	7
59200036	4	11
59200036	2	12
59210023	16	12
59210024	17	8
60111420	15	52
6201083	2	50
6MCY60277RI434	2	30
6MCY6031750634	4	30
AK201012	4	52
AP101255	17	44
AP201025	21	52
BF561219	4	10
CB101009	3	4
CB101022	4	4
CF111019	14	22
CL201023	2	49
CM201054	10	46
CS101128	11	5
DD101062	3	5
DD101097	12	14
DD101366	7	20
DD111011	12	22
DD111012	10	22
DD111018	10	22

PARTE ES	FIG. KS	PAG. No.
DD111048	11	22
DD121181	8	15
DD141227	6	44
DD151008	14	32
DD151008	10	33
DD161013	10	28
DD161022	9	45
DD161051	8	28
DD161078	1A	39
DD181032	6	42
DD181183	8	49
DD181184	9	49
DD181186	15	49
DD181192	8	50
DD181205	24	40
DD181205	20	42
DD181207	15	42
DD181252	20	49
DD191142	8	40
DD201002	12	28
DD201002	11	51
DD201011	5	51
DD201170	9	40
DD201170	27	41
DE181031	11	42
DF141128	1	45
DF151003	2	33
DF151016	10	39
DF161102	3	29
DF161413	2	27
DF161415	3	48
DF161416	4	48
DF181085	13	42
DF181089	19	42

PARTE No	FIG. No	PAG. No.
DF181090	4	25
DF181091	14	40
DF181092	15	40
DF181098	5	49
DF181098	19	49
DG121003	9	3
DG121040	8	1
DG121040	8	19
DG141019	4	45
DG161124	8	29
DH101048	6	5
DH101163	5B	21
DH101163	8	21
DH101380	6	11
DH101380	10	12
DH101380	7	22
DH101380	8	22
DH101392	10	5
DH101509	10	10
DH101509	10	14
DH101639	9	11
DH101784	8	12
DH121038	2	19
DH161066	4A	29
DH161158	7	45
DH161158	10	45
DH161283	5	48
DH181014	5	25
DJ161069	2A	28
DJ181115	7	25
DJ201219	7	52
DJ221003	4	53
DJ221004	5	53
DK101386	7	5

PARTE No	FIG. No	PAG. No.
DK101605	7	21
DK101610	9	20
DK201078	18	52
DL181010	4	49
DM151029	4	31
DM161009	5	28
DM161192	1	24
DM161193	2	24
DM181036	10	42
DM221001	7	19
DM221001	2	53
DP121025	6	19
DP161145	7	51
DP161163	10	27
DP161170	8	27
DP201037	3	45
DP211009	2	23
DS101117	4	14
DS101154	7	7
DS101215	11	15
DS101355	20	8
DS121126	11	19
DS151009	5	31
DS151010	7	31
DS151091	17	32
DS151091	7	33
DS161125	2	28
DS161150	8	16
DS191018	12	40
DS191038	30	41
DS191052	11	40
DS201025	9	52
DU101050	10	14
DU101060	5	4

PARTE No	FIG. No	PAG. No.
DU101213	19	8
DU121052	5	19
DU141014	5	23
DU141095	4	44
DU151005	6	32
DU151005	6	33
DU151006	26	36
DU151009	11	37
DU151010	7	35
DU151010	25	38
DU151018	8	31
DU151025	2	31
DU151026	3	31
DU151029	11	35
DU151029	20	38
DU151031	8	32
DU151031	8	33
DU151034	3	30
DU161008	4	28
DU161009	3	54
DU161010	4	54
DU161011	5	54
DU161024	9	25
DU161032	6	29
DU161098	3	28
DU161102	5	45
DU161119	8	45
DU161196	8	25
DU161266	4	27
DU161271	5	27
DU161377	5	49
DU181030	6	54
DU181031	18	49
DU181047	14	49

INDICE DE REFERENCIAS

PARTE No	FIG. No	PAG. No.
DU181067	1	42
DU181070	3	49
DU181099	23	43
DU181100	24	43
DU181101	2	42
DU181102	3	42
DU181108	7	42
DU181111	10	44
DU181114	1	40
DU191023	12	46
DU191029	11	46
DU191030	3	39
DU191058	10	47
DU191060	1	47
DU191063	1	46
DU201023	1	51
DU201108	1	49
DU201119	5	52
DU201123	1	50
DU201124	4	50
DU201125	6	50
DU201126	7	50
DU201183	7	52
DU211001	1	23
DU221001	7	53
DX151081	1	35
DX151081	6	37
DX191009	25	41
DY113000	1A	27
DY113002	1B	27
DY113200	1	29

PARTE ES	FIG. KS	PAG. No.
DY181214	6	49
DY351201	9	22
DY401400	4	52
DY401800	14	52
DY401801	12	19
DY402202	13	52
DY402600	15	44
DY561400	9	10
DY581002	15	19
DY581005	3	19
DY581009	7	1
DY581009	14	19
DY581010	13	19
DY582401	3	3
DY582402	7	3
DY582403	10	3
DZ141075	11	44
DZ151012	5	32
DZ151012	11	33
DZ151027	9	32
DZ151027	13	33
DZ151044	9	35
DZ161265	8	51
DZ171016	4	26
DZ191014	7	47
DZ191019	9	47
DZ201038	2	52
DZ221011	3	53
FD101078	2	13
FD181012	18	42
FD181019	16	40

PARTE No	FIG. No	PAG. No.
GF201053	8	52
GL402207	8	52
JA131606	21	32
JA131606	23	33
JA511216	4	5
JA531012	8	7
JA531015	5	7
JA541005	5	12
JA541005	5	16
JA541010	5	11
JA541012	8	11
JA541016	3	13
JA541028	3	12
JA541211	7	15
JA541211	14	15
JA541212	15	15
JA541225	13	15
JA551002	3	8
JA551004	7	8
JA551008	15	8
JA551009	16	8
JA551406	2	17
JA551420	12	17
JA561002	5	9
JA621002	5	14
JA621006	2	14
JA621206	13	14
JB131223	15	35
JB131223	15	37
JB401400	5	40
JB511011	5	1

PARTE No	FIG. No	PAG. No.
JB541224	6	16
JB551406	8	17
JB551408	4	17
JB551412	4	17
JB571006	5	13
JB581229	7	18
JB581230	8	18
JB581256	9	18
JB581258	13	18
JB581260	11	18
JB591068	10	20
JD113814	13	3
JD113815	12	3
JD122004-C/00	12	39
JD402217	12	52
JD561004	3	9
JD561011	6	9
JE511067	5	3
JE521016	12	5
JE541028	11	11
JE541038	11	7
JE541214	17	15
JE551409	15	17
JE591002	2	20
JE621003	9	14
JE621004	9A	14
JG131220	9A	11
JG131220	9A	12
JG571024	13	12
JH171017	16	44
JH171049	13	44

PARTE No	FIG. No	PAG. No.
JH541021	9	12
JH561200	6	10
JH582200	1	3
JK113008	9	27
JK121008	9	42
JK122002	15	26
JK122004	12	26
JK131026	1	30
JL161014	29	41
JL541227	12	15
JL581066	2	3
JN181031	21	49
JP541208	21	16
JP541208	21	16
JV402204	20	52
JV511011	4	1
JV511012	3	1
JV511013	1	1
JV541006	15	12
JV541208	2	15
JV541225	19	15
JW561206	2	10
JW561208	3	10
JW591028	5	20
JY581028	8	3
JZ161028	20	40
JZ171020	12	44
JZ171021	14	44
JZ401403	31	41
JZ401408	4	40
JZ402002	4	22

INDICE DE REFERENCIAS

PARTE No	FIG. No	PAG. No.
JZ561002	4	9
JZ571000	1	13
JZ571001	1	13
KACF0830	4	42
KADD0814	1	52
KADD0814	8	53
KADD0816	1	28
KADD0820	15	27
KADD0855	3	24
KADD0865	3a	24
KADD0880	10	24
KADD0885	9	24
KADF0610	19	52
KADF0614	17	52
KADF0616	13	22
KADF0630	11	3
KAED0620	13	5
KAED0625	4	21
KAED0640	10	49
KAED0685	10	11
KAEG0614	6	3
KBBA0408	18	32
KBBA0408	26	34
KBCC0514	20	33
KCGA0505	11	28
KCGA0505	9	51
KCGA0606	14	3
KCGA1010	5	50
KCGD0808	4	24
KCGD0808	5	24
KDCB0816	14	27

PARTE ES	FIG. KS	PAG. No.
KPBB6201	4	35
KPBB6201	7B	37
KPBB6300	1	32
KPBB6300	1	35
KPBB6301	3	35
KPBB6301	7A	37
KPBC6004	8	35
KPBC6004	5	37
KPBF6203	5	7
KPBF6203	5	11
KPBF6203	5	12
LAA00034	10	35
LAA00034	2	37
LAC00052	5	22
LAD00126	12	27
LAE00005	5	15
LAE00015	5	11
LAJ00002	2	2
LBU00007	16	19
LBU00012	28	41
LDA00025	4	7
LDB00044	5	10
LJA00004	14	12
LJA00011	6	2
MF12V2.5L-C/10	6	52
MF12V2.5L-C-GEL	6	52
MT2.5L-C-GEL-MEGA	6	52
MT2.5L-C-MEGA	6	52
PA121041	25	43
PA231002	1	53
PA551002	1	8

PARTE No	FIG. No	PAG. No.
PA581221	10	18
PA581224	4	2
PA621005	7	14
PF161005	7	40
PF161007	10	40
PF161013	10A	40
PF161014	26	41
PF161015	6	40
PF171803	9	44
PF232603	22	43
PF351022	1	22
PF351056	2	22
PF351253	3	22
PF403400	16	22
PF511133	1	2
PF511255	1	5
PF511257	8	5
PF511258	5	5
PF531066	1	7
PF541018	2	11
PF541043	10	7
PF541242	6	22
PF541245	6	16
PF541249	3	16
PF541255	3	15
PF541263	7	16
PF551003	8	8
PF551200	6	8
PF551201	5	8
PF551203	10	8
PF551204	11	8

PARTE No	FIG. No	PAG. No.
PF551412	1	17
PF561000	1	9
PF561002	2	9
PF561200	1	10
PF561203	7	10
PF581087	1	19
PF581135	4	19
PF581180	4	19
PF581226	1	18
PF582401	4	3
PF591043	4	20
PF591256	4	18
PF591327	6	20
PF591360	6	20
PF591407	1	20
PF621003	1	14
PF621400	1	21
PF621411	2	21
YDU10002	2	46
YDU10003	2	46
YDU10007	13	46
YDU16001	9	46
YDU16002	2	46
YDU16003	3	46
YDU16004	4	46
YDU16005	5	46
YDU16006	6	46
YDU16007	7	46
YDU16008	8	46

PARTE No	FIG. No	PAG. No.

FICHA TECNICA BOXER CT 100 KS / ES	
CARACTERISTICA	***UNIDAD***
Motor	4 tiempos, monocilíndrico
Cilindrada	102 cc
Relación de Compresión	9.8 : 1
Potencia Máxima	7.6 HP @ 7500 rpm
Torque Máximo	8.2 Nm @ 5500 rpm
Bujía	P-RZ9HC / UR4AC
Arranque	Pedal/ Pedal y Eléctrico (Versión ES)
Transmisión	Mecánica de 4 velocidades
Sistema de Alimentación	Carburador
Refrigeración	Aire
FRENOS	
Freno Delantero	Tambor (110 mm)
Freno Trasero	Tambor (110 mm)
SUSPENSION	
Suspensión Delantera	Telescópica hidráulica, recorrido de 125 mm
Suspensión Trasera	Doble amortiguador, resorte sobre resorte
CAPACIDAD DEL TANQUE	
Lleno	10.5 l (2.77 gal)
Combustible	Gasolina
LLANTAS	
Llanta Delantera	2.75 x 17, 41 P
Llanta Trasera	3.00 x 17, 50 P
Rines	Radios/ Aspas (Versión ES Alloy)
SISTEMA ELECTRICO	
Sistema de Ignición	CDI
Bombillo Farola	12V 35/35W
Luz de Stop	12V 10/5W
Luces Direccionales	12V 10 W
Velocímetro	Análogo
Batería	12V 2.5Ah
DIMENSIONES	
Largo x Ancho x Alto	1965 mm x 752 mm x 1071 mm
Distancia Entre Ejes	1235 mm
Altura al Piso	169 mm
Peso Neto	111 kg

MOTOREX
Oil of Switzerland

LUBRICANTES Y PRODUCTOS PARA EL CUIDADO DE TU MOTO.